Накопительные газовые водонагреватели SAG-3 могут применяться как в бытовых, так и в промышленных целях.
Они оптимально подходят для замены устаревших газовых колонок, обеспечивая постоянный большой запас горячей воды.

независимость
от электропитания

SAG-3 50	50 л, настенный, открытая камера сгорания, пьезорозжиг	
SAG-3 80	80 л, настенный, открытая камера сгорания, пьезорозжиг	
SAG-3 100	100 л, настенный, открытая камера сгорания, пьезорозжиг	
SAG-3 115	115 л, напольный, открытая камера сгорания, пьезорозжиг	
SAG-3 150	150 л, напольный, открытая камера сгорания, пьезорозжиг	
SAG-3 190	190 л, напольный, открытая камера сгорания, пьезорозжиг	
SAG-3 300	300 л, напольный, открытая камера сгорания, пьезорозжиг	

ХАРАКТЕРИСТИКИ

- Открытая камера сгорания;
- Независимость от электропитания;
- Пьезоэлектрическое зажигание;
- Устройство розжига с пилотным пламенем;
- Эмалированный стальной бак для защиты от коррозии;
- Настенная или напольная установка;
- Экологически чистая теплоизоляция из пенополиуретана;
- Магниевый анод для дополнительной защиты от коррозии;
- Универсальная горелка из нержавеющей стали;
- Наличие рециркуляционного патрубка (в напольных моделях);
- Возможна перенастройка для работы на сжиженном газе.

УСТРОЙСТВА КОНТРОЛЯ И БЕЗОПАСНОСТИ

- Датчик тяги — термостат; обеспечивает безопасный отвод продуктов сгорания, немедленно прекращает подачу газа на горелку в случае непроходимости дымохода (засор, сильный ветер);
- Контроль наличия пламени при помощи термопары; в случае погасания горелки или запальника подача газа автоматически прекращается;
- Регулировочный термостат — обеспечивает нагрев воды в бойлере до заданной пользователем температуры;
- Предохранительный клапан на 8 бар.

ПРЕИМУЩЕСТВА ГАЗОВЫХ НАКОПИТЕЛЬНЫХ ВОДОНАГРЕВАТЕЛЕЙ BAXI ПО СРАВНЕНИЮ С ГАЗОВОЙ КОЛОНКОЙ

- Стабильная работа водонагревателя даже при низком давлении газа;
- Возможность организации рециркуляции;
- Возможность работы при низком давлении воды (даже от резервуара с водой непосредственно над аппаратом);
- Возможность работы при небольшом расходе воды (меньше трех литров в минуту);
- Постоянный запас большого количества горячей воды неизменной температуры;
- Постоянная температура горячей воды независимо от расхода и температуры воды на входе;
- Возможность работы на несколько точек водоразбора;
- Отсутствие проблемы образования накипи в теплообменнике;
- Бесшумность работы;
- Возможность параллельного подключения.

SAG-3 50 / 80 / 100

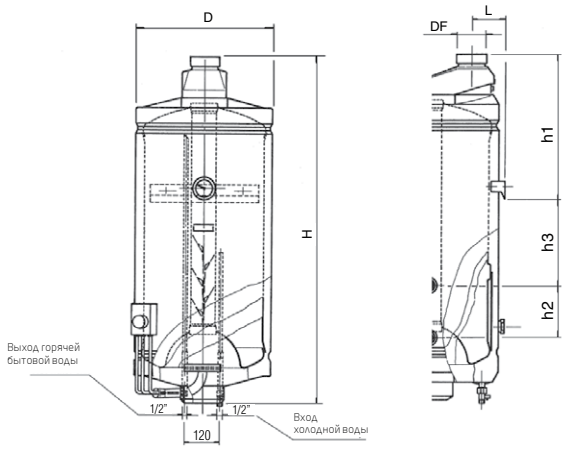

МОДЕЛЬ		SAG-3 50	SAG-3 80	SAG-3 100
D	мм	440	440	440
H	мм	765	970	1140
h1	мм	340	325	325
L	мм	116	116	116
DF	мм	80	80	80

SAG-3 115 T / 150 T / 190 T / 300 T

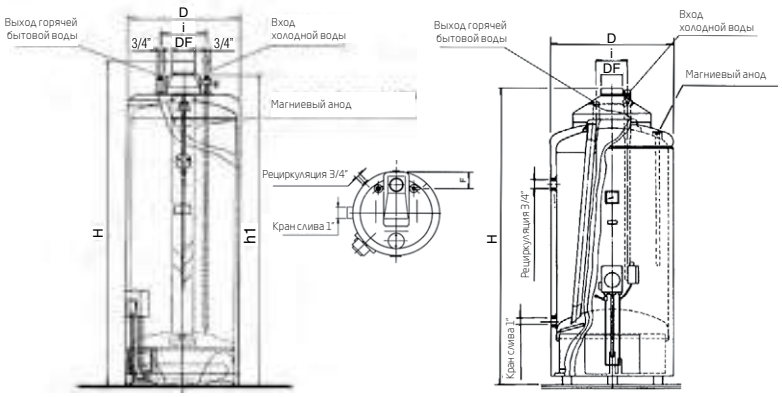

		SAG-3 115 T	SAG-3 150 T	SAG-3 190 T	SAG-3 300 T
D	мм	490	490	490	650
H	мм	1160	1410	1660	1680
h1	мм	1105	1355	1605	1660
i	мм	200	201	200	140
F	мм	106	106	106	–
DF	мм	80	80	80	120

SAG-3 300 T

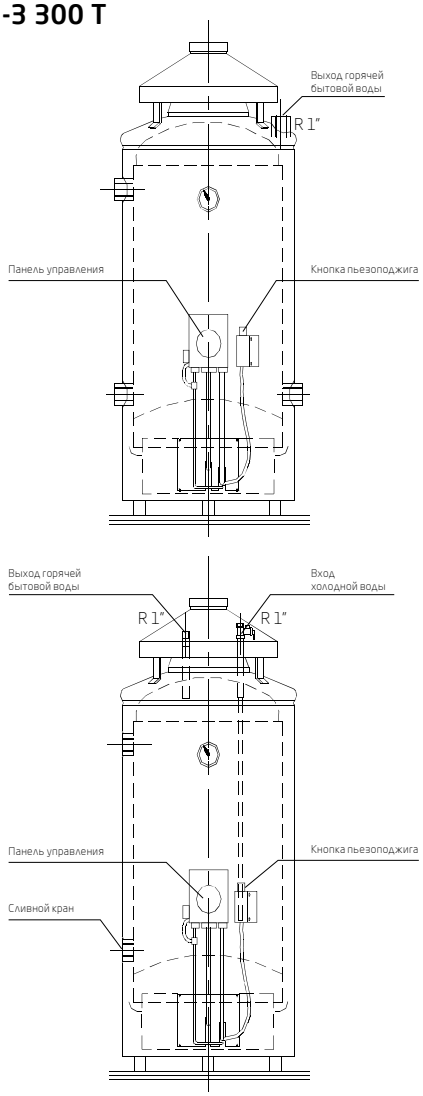

Размеры			Подключение			
Вес кг	Высота мм	Диам. мм	Газ ISO 7-1	Ø дымохода мм	Холодная и горячая бытовая вода	
					Вход	Выход
137	1680	650	R 1/2"	120	R 1"	R 1"

Комплектация

- Комплект документации
- Комплект форсунок под сжиженный газ
- Сбросной предохранительный клапан

ТЕХНИЧЕСКИЕ ХАРАКТЕРИСТИКИ		НАСТЕННАЯ УСТАНОВКА			НАПОЛЬНАЯ УСТАНОВКА			
		SAG-3 50	SAG-3 80	SAG-3 100	SAG-3 115 T	SAG-3 150 T	SAG-3 190 T	SAG-3 300 T
Емкость бойлера	л	50	80	100	115	150	190	300
Макс. полезная тепловая мощность	кВт	3,9	4,5	4,5	7,0	7,0	7,0	19,9
Макс. расход природного/сжиженного газа	м³/ч (кг/ч)	0,49 (0,36)	0,56 (0,42)	0,56 (0,42)	0,87 (0,65)	0,87 (0,65)	0,87 (0,65)	2,45 (1,83)
Камера сгорания		откр.	откр.	откр.	откр.	откр.	откр.	откр.
Диапазон регулирования температуры	°C	40—70	40—70	40—70	40—70	40—70	40—70	40—70
Производительность горячей воды за первые 30 мин при ΔT=30°C	л/30 мин	172	247	290	363	439	525	971
Необходимая тяга в дымоходе	Па	1,5	1,5	1,5	1,5	1,5	1,5	2
Температура дымовых газов	°C	106	95	95	128	128	128	134
Диаметр дымохода	мм	80	80	80	80	80	80	120
Габаритные размеры: высота	мм	765	970	1140	1160	1410	1660	1680
диаметр	мм	440	440	440	490	490	490	650
Вес НЕТТО/БРУТТО	кг	27,5/29	34,5/36	40/42	52,5/54	64,5/66	68/71	134/138
Упаковочные размеры	см	52×52×80	52×52×100	52×52×118	53×53×118	53×53×142	53×53×168	72×72×182