Tab 628

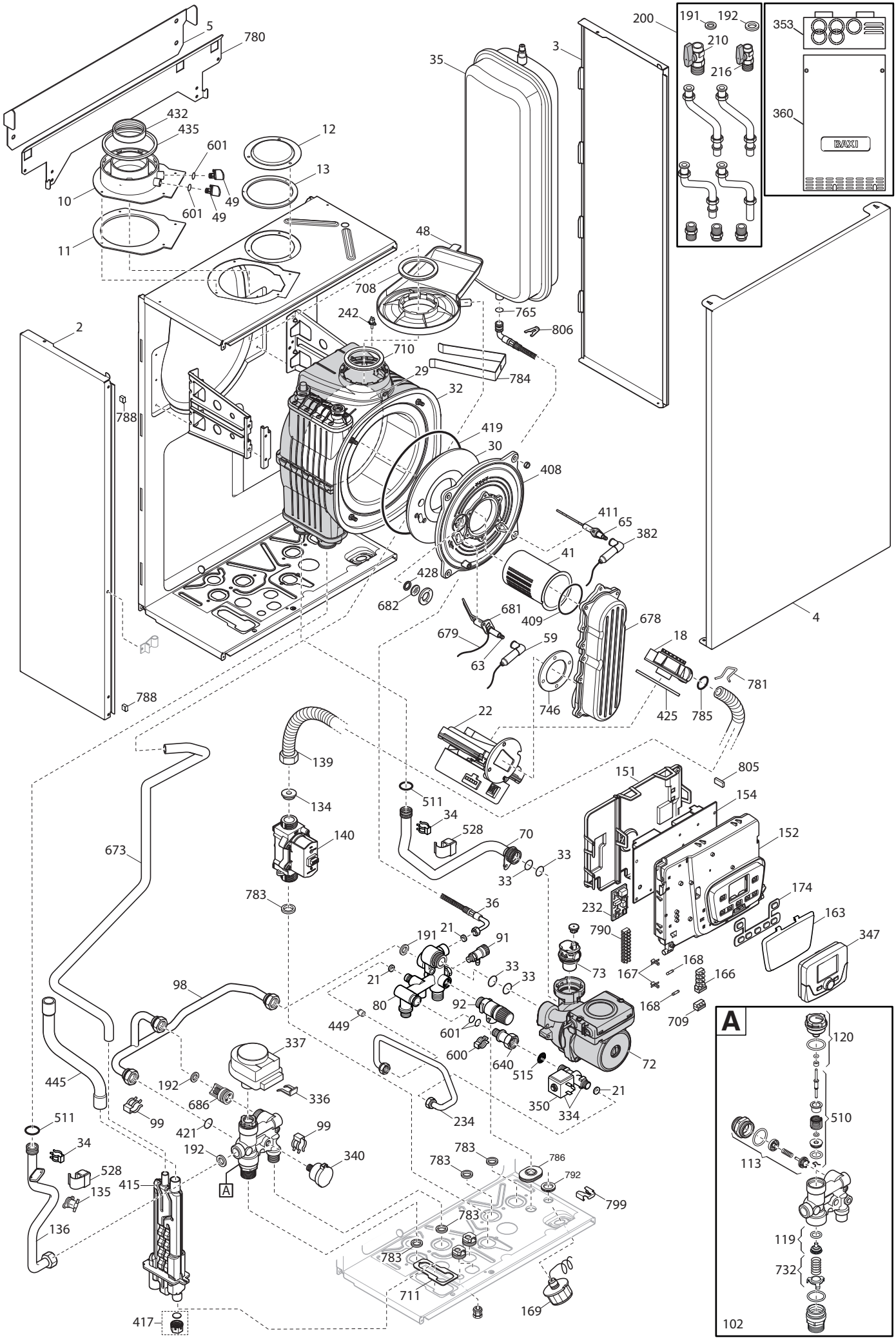
5
780
432
435
601
12
13
10
601
49
49
11
48
708
242
765
806
2
710
29
784
32
788
419
30
408
411
65
382
41
428
682
681
409
678
679
59
63
18
781
788
746
425
785
4
22
139
805
151
134
511
154
34
528
70
152
140
673
33
33
783
36
232
174
163
790
347
191
21
91
73
168
167
166
21
33
33
98
80
92
168
709
449
601
600
640
515
72
337
445
192
686
336
350
334
21
234
511
99
421
99
34
192
340
783
783
786
528
415
135
A
792
799
136
783
783
711
169
417
A
120
510
113
119
732
102

Данные о запчастях (количество - 132)

Позиция на чертеже	Артикул	Английское наименование	Русское наименование	Рекомендованная розничная цена в у.е.
2	766717000	ASS.FIANCO SX DUO-TEC IN BAXI		0
2	711132200	LEFT PANEL ASS. DUO-TEC IN	Панель в сборе левая	94.93
3	711132100	ASSIEME FIANCO DX DUO-TEC IN		0
3	766716900			104.93
4	766715000			139.33
4	711427300	FRONTAL PANEL ASSEMBLY	Панель передняя в сборе	67.31
5	766714900			22.53
10	5409020	FLUE ADAPTOR HE 60/100	Фланец дымоотводного устройства	11.37
11	5409010	GASKET ADAPTOR	Уплотнение фланца	1.66
12	5108690	PLATE BLANKING	заглушка отверстия всасывания воздуха	3.31
13	5407400	SUCTION CAP GASKET - 10PCS	Уплотнение кольцевое (УПАКОВКА - 10 шт)	10.45
18	710385100	MIXER PL 20 C1500106	Газовоздушный смеситель (устройство Вентури)	22.69
21	5402050	GASKET 6,1X11,5X1,5 WRC - 10PCS	Уплотнение плоское кольцевое 6.1X11.5X1.5 (УПАКОВКА - 10 шт)	2.92
22	710692300	FAN NRG118	вентилятор NRG118	0
22	768062100	FAN NRG118	вентилятор NRG118	303.16
29	710283700	DEFLECTOR INSULATION SPARE	термоизоляционная панель задняя	49.37
30	5411020	INSULATION PANEL	Термоизоляционная панель передняя	18.4
32	5671940	HEAT EXCHANGER BASIC 4E	Теплообменник основной BASIC 4E	523.49
33	710963000	O-RING 21,5X3 EP70 TFL - 10PCS	Уплотнение кольцевое 21,5X3 (УПАКОВКА - 10 шт)	2.88
34	8380860	FIXING CLIP	Клипсы крепежные теплообменника	2.86
35	711078600	EXPANSION VESSEL 7,5L		101.57
36	711186300	FLEX. PIPE EXPANSION VESSEL		8.12
41	711566300	BURNER PRX0138	Горелка	47.25
48	710282300	CONDENSING WATER TRAY 80/60 IT	поддон для сбора конденсата	6.63
49	5409280	TAP ADAPTOR	колпачок фланца дымохода	1.55
59	710126200	CABLE IGNITION ELECTRODE	кабель электрода зажигания	15.28
63	710220000	IGNITION ELECTRODE	Электрод розжига	20.88
65	710424200	FLAME SENSOR	Электрод контроля пламени BP	20.16

Позиция на чертеже	Артикул	Английское наименование	Русское наименование	Рекомендованная розничная цена в у.е.
70	711186700	PUMP/EXCHANGER PIPE ASSEMBLY		22.56
72	722185500	PUMP UMP 15-60 6M WITH CABLE	Насос циркуляционный UMP 15-60 6M с проводом	291.47
72	770477600	PUMP UPM3S 15-60 L4 SSI	Насос циркуляционный UMP 15-60 6M с проводом	300.2
73	7219215	AIR VENT PUMP	воздухоотводчик автоматический	23.11
73	710493600	AIR VENT PUMP LUNA4	воздухоотводчик автоматический	34.4
80	711176300	HYDRAULIC INLET GROUP		60.57
91	5652030	DRAINING TAP	Кран сливной	11.65
92	9951170	SAFETY VALVE 3 BAR	Клапан предохранительный 3 бар	15
98	5690030	BY-PASS PIPE ASSY LUNA3 IN MON		32.67
99	8380850	FIXING CLIP - 10PCS	Клипсы крепежные трубки бай-пасса (УПАКОВКА - 10 шт)	4.6
102	5683540	3 WAY VALVE/MB GROUP LUNA3	клапан 3-ходовой /группа подачи	198.57
113	617100	BY-PASS GR.	бай-пасс в сборе	37.04
119	605760	HYDRAULIC VENTURI ASSEMBLY	тарелочка системы отопления в сборе	8.31
120	600750	SPACER ASSEMBLY	заглушка гидравлической системы	30.55
134	710192500	GAS NOZZLE 24kW	инжектор газовый BP d.4,4	5.26
135	9950760	THERMOSTAT - LIMIT	Термостат предохранительный 105 C	26.04
136	711186900	FLOW PIPE		19.57
139	711255900	FLEXIBLE GAS PIPE		29.35
140	710089600	GAS VALVE SGV100	клапан газовый BP SGV100	131.16
151	710566100	CONTROL PANEL COVER	кожух электрической коробки	4.22
152	711130000	PANEL PLATE/DISPLAY ASSEMBLY		10.29
154	7713215	PCB BP HAGC03 BX01O	Электронная плата	0
154	722233100	PCB BP HAGC03 BX01	Электронная плата	0
154	7726557	PCB B&P HAGC03 BX01	Электронная плата	349.16
154	767905600	GR.SC.BP HAGC03-BX01+IST.BAXI	Электронная плата	0
163	710020600	BAXI COMPACT HMI DOOR		1.36
166	5688430	TERM.BOARD/DOUBLE FUSE HOLDER	Колодка клемная с предохранителями	10.77
167	5405340	FUSE HOLDER	держатель плавкого предохранителя	1.32
168	9950580	FUSE	Предохранитель плавкий (2 A- 250 B)	1.87
169	710584000	MANOMETER D.28	манометр D.28	26.1

Позиция на чертеже	Артикул	Английское наименование	Русское наименование	Рекомендованная розничная цена в у.е.
174	710126300	7 PUSH BOTTON PANEL	Клавиши 7 шт.	6.31
191	5408970	WASHER - SEALING G1/2 - 10PCS	Уплотнение G. 1/2 12x18x2 (УПАКОВКА - 10 шт)	3.64
192	5404650	SEALING WASHER G 3/4 - 10PCS	Уплотнение G. 3/4 17x24x2 (УПАКОВКА - 10 шт)	4.12
200	722183400	HYDRAULIC CONNECTIONS SET		154.15
210	9950830	GAS TAP	кран газовый	22.33
216	5626790	FILLING TAP	кран холодной воды	25.82
232	5689820	PCB RELAY LUNA3	плата для подключения AGU 2.002	63.83
234	711352600	FILLING PIPE ASS.		12.64
242	8435270	NTC SENSOR	датчик температуры отходящих газов (NTC)	30.23
334	711222700	ELECTROVALVE H2O		100.47
336	8380680	CLIP-RETAINING - 10PCS	Пружина фиксирующая крепления мотора трехходового клапана (УПАКОВКА - 10 шт)	5.4
337	5694580	3 WAY VALVE MOTOR	мотор трехходового клапана	55.48
340	710109100	PRESSURE SENSOR	датчик давления	26
350	600860	SOLENOID VALVE COIL	Привод крана подпитки	13.41
353	618490	FRONTAL ASS WITH HOLE/SPRING		100.18
360	5674360	FRONTAL ASS BAXI WITH KEY		117.91
382	710127500	CABLE DETECTION ELECTRODE	кабель электрода контроля пламени	12.24
408	711571000	COMB.CHAMBER UPPER COVER	передняя крышка камеры сгорания	68.27
409	721543100	BURNER GASKET ASS.	Уплотнение горелки	5.39
411	710185200	FLAME SENSING ELEC.GASKET	Уплотнение датчика пламени	1.1
415	765806200	SIPHON BODY H170	корпус сифона H170	23.36
419	5411000	COMB.CHAMBER GASKET	Уплотнение камеры сгорания	7.46
421	5408270	O-RING 11,91 X 2,62 NBR - 10PCS	Уплотнение кольцевое 11,91 X 2,62 NBR (УПАКОВКА - 10 шт)	2.08
425	710042400	VENTURI GASKET - 10PCS	Уплотнение м/у вентилятором и устройством Вентури (УПАКОВКА - 10 шт)	8.84
428	5409290	GASKET	Уплотнение	1.58
432	5410420	WASHER DIA 60 OUTLET BEND	Шайба	2.61
435	5407550	WASHER DIA100 OUTER ADAPT SEAL	Уплотнение D=100	4.02
445	722521500	EXCHANGER/SIPHON PIPE		7.34
449	5640030	RETAINING VALVE	Клапан обратный	10.55
510	600760	DHW PADDLE ASSEMBLY	затвор ГВС	19.68

Позиция на чертеже	Артикул	Английское наименование	Русское наименование	Рекомендованная розничная цена в у.е.
511	5404600	O.R. 17,86x2,62 - 10PCS	Уплотнение кольцевое 17,86x2,62 (УПАКОВКА - 10 шт)	2.48
515	5651070	FILTER WITH WASHER	Фильтр крана подпитки с прокладкой	3.05
528	710439300	SENSOR TODS	Датчик температуры NTC накладной	13.85
600	5112530	SPRING - 10PCS	фиксатор пружинный - клипсы (УПАКОВКА - 10 шт)	4.88
601	5408560	O-RING 8,73x1,78 - 10PCS	Уплотнение кольцевое 8,73x1,78 (УПАКОВКА - 10 шт)	1.76
640	711179700	ELECTROVALVE JOINT		7.02
673	711089500	PIPE CONDENSY/SYPHON		21.46
678	710051400	AIR-GAS CONVEYOR ASS.LUNA4	Камера газосмесительная	32.67
679	710127100	CABLE GROUND FOR ELECTRODE	кабель заземления для электродов	2.55
681	710185300	IGNITION ELECTRODE GASKET	Уплотнение электрода розжига	2.02
682	5211800	FLAME INSPECTION	Стекло смотровое	2.84
686	5663020	BY-PASS PLUG ASSEMBLY	Клапан обратный /бай-пасс	3.67
708	5410970	GASKET WITH DOUBLE LIP	Уплотнение D=60	3.14
709	8423160	TERMINAL BLOCK	крепление плавкого предохранителя	2.39
710	5411030	GASKET D80	Уплотнение D=80	3.32
711	721696400	SIPHON GASKET - 10PCS	Уплотнение сифона (УПАКОВКА - 10 шт)	13.32
732	620210	SPRING ASS.	пружина коническая	8.48
746	5410900	VENTURI GASKET	Уплотнение вентилятора	3.89
765	710045700	O-RING d.9,19 X 2,62 - 10PCS	Уплотнение кольцевоed.9,19 X 2,62 (УПАКОВКА - 10 шт)	2.2
780	710865100	BOILER SUPPORT		25.12
781	710011400	CLIP FIX GAS PIPE	клипсы фиксирующая газового патрубка	2.16
783	710039500	HYDRAULIC GROUP GASKET - 10PCS	Уплотнение гидрогруппы (УПАКОВКА - 10 шт)	3.08
784	710123900	REDUCTION FLUE SUPPORT	Скоба крепления дымохода	2.34
785	710061400	O RING GAS PIPE 18 X 3 NBR - 10PCS	Уплотнение кольцевое газового патрубка 18 X 3 NBR (УПАКОВКА - 10 шт)	2.88
786	710156600	SAFETY VALVE SEAL - 10PCS	Уплотнение сбросного клапан (УПАКОВКА - 10 шт)	9.8
788	710176000	COMBUSTION CHAMBER GASKET C - 10PCS	Уплотнение (УПАКОВКА - 10 шт)	3.32
790	710117900	TERMINAL BLOCK 10 PIN PA35	колодка клеммная (10 клемм) PA35	3.1
792	710189600	PLASTIC PLUG	Уплотнение пластиковое	4.44

Позиция на чертеже	Артикул	Английское наименование	Русское наименование	Рекомендованная розничная цена в у.е.
		FASTPOIN.4816EA00		
799	710654100	SPRING FIXING D.9mm - 10PCS	Пружина фиксирующая D.9 (УПАКОВКА - 10 шт)	5.84
805	710731500	EASY SERVICE KEY	Ключ-конфигуратор	63.26
806	5117880	CLIP d.10 - 10PCS	Пружина плоская d.10 (УПАКОВКА - 10 шт)	5.07
999	710651500	WIRING PCB INPUT	Проводка электрическая (от платы к клеммной колодке M1 - к перемычке комнатного термостата)	6.11
999	710651100	REMOTE CONTROL CABLE	кабель дистанционного управления	6.11
999	721957200	3 WAY VALVE WIRING	Проводка электрическая трехходового клапана	12.91
999	710071700	CABLE NTC FLUE	кабель датчика NTC системы контроля тяги	6.11
999	711105800	SAFETY THERMOSTAT WIRINGS	Термостат предохранительный	4.59
999	711106100	GAS VALVE POWER WIRING		5.25
999	711219400	ELECTROVALVE WIRING		11.48
999	711222300	LOW VOLTAGE WIRING		11.61
999	722178400	FAN/PUMP POWER WIRING WI.		13.77
999	722178600	FAN/PUMP POWER WIRING GR.		17
999	722513200	FAN/PUMP SPEED CONTROL WIRING		16.57
999	711106000	PCB POWER WIRING		4.55
999	711222400	TANK/EXTERNAL SONDE WIRING		3