Tab 502

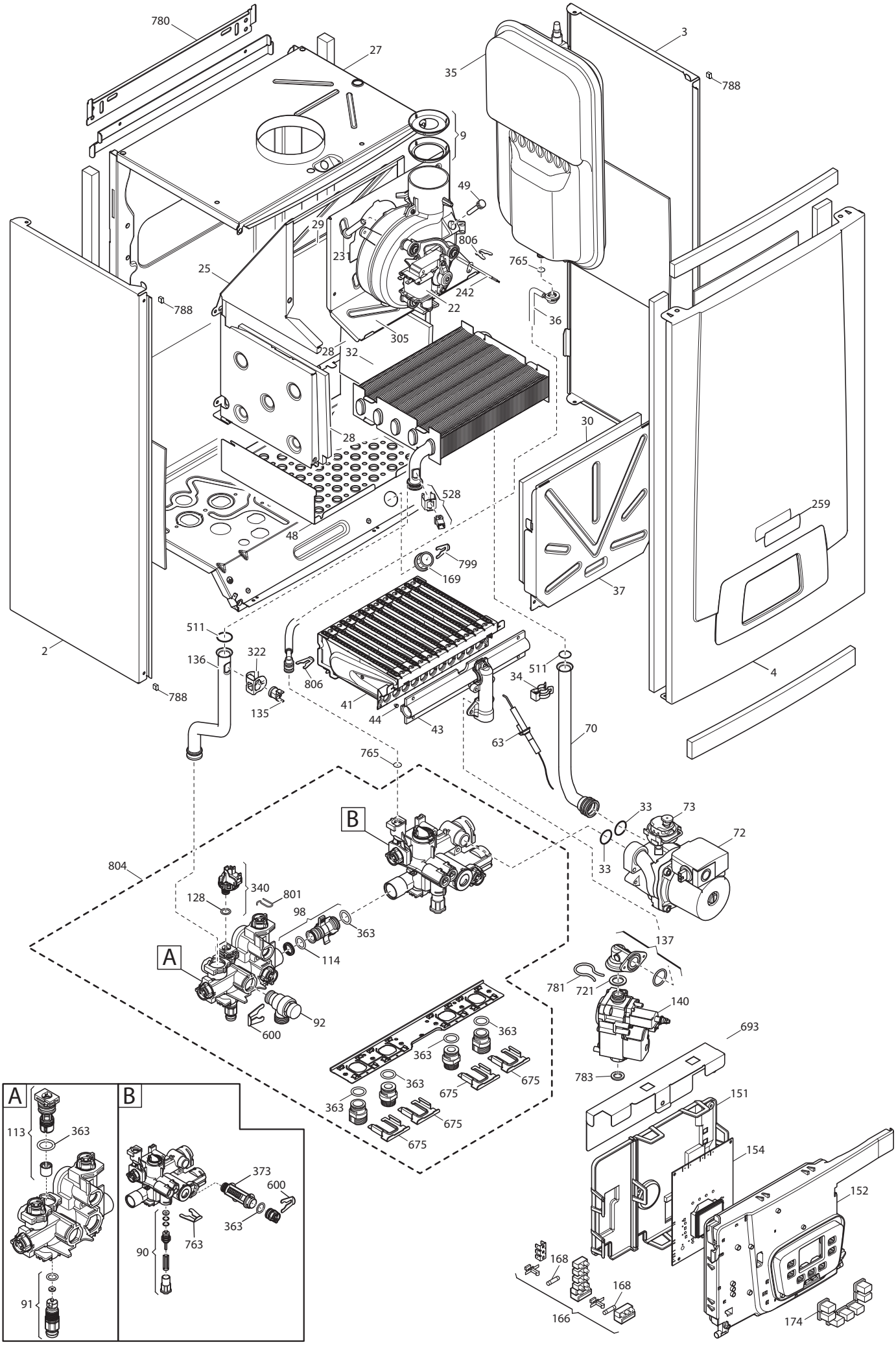
780
27
3
35
788
9
49
29
806
231
765
25
242
22
36
788
305
28
32
30
28
528
259
48
799
169
37
511
2
322
136
806
511
34
4
788
135
41
44
43
63
70
765
B
33
73
72
804
33
340
801
128
98
363
137
A
114
781
721
140
92
600
693
363
363
675
675
783
363
363
675
675
151
A
B
113
363
373
600
154
363
763
152
90
168
168
91
166
174

Данные о запчастях (84). Изделие - 711312002, PULSAR E 1.24 F

Позиция на чертеже	Артикул	Английское наименование	Русское наименование	Рекомендованная розничная цена в у.е.
2	710556300	LEFT PANEL ASSEMBLY	Панель в сборе левая	0
2	767299100	LEFT LATERAL PANEL	Панель в сборе левая	49.97
3	767299000	RIGHT LATERAL PANEL	Панель правая в сборе	49.97
3	710556400	RIGHT PANEL ASSEMBLY	Панель правая в сборе	36.08
4	767299500	FRONTAL PANEL PULSAR E ASS.	Панель передняя в сборе	61.37
4	711285300	FRONTAL PANEL PULSAR ASS.		0
9	631760	FLUE RESTRICTOR MAIN5	Ограничитель забора воздуха D 41/43/45 мм 3 шт в комплекте	8.26
22	710365100	FAN 30W	вентилятор 30W	178.17
25	710808100	COMBUSTION CHAMBER ASSEMBLY	колпак вытяжки камеры сгорания	41.02
27	710507500	C FRAME ECO5	Каркас ECO5	44.45
28	710495700	LATERAL INSULATING PANEL	термоизоляционная панель боковая	14.76
29	710495600	REAR INSULATING PANEL	термоизоляционная панель задняя	18.15
30	710391300	FRONTAL INSULATING PANEL	Термоизоляционная панель передняя	19.69
32	710592300	H2O/EXCHANGER ECO5	Теплообменник основной ECO-5	283.24
33	710963000	O-RING 21,5X3 EP70 TFL - 10PCS	Уплотнение кольцевое 21,5X3 (УПАКОВКА - 10 шт)	2.88
34	5113650	PRIMARY EXCHANGER FIXING CLIP	Клипсы крепежные теплообменника	2.83
35	710418200	EXPANSION VESSEL 8L	Бак расширительный 8L CIMM	103.3
36	711412700	EXPANSION VESSEL PIPE ECO5	Трубка расширительного бака ECO5	8.12
37	710795800	SEALED CHAMBER FRONT PANEL	изоляционная панель	78.76
41	710516000	BURNER 11 ELEMENTS	горелка в сборе 11 элементов	107.23
43	710807300	GAS RAMP 11 INJECTORS	Рампа подачи газа с 11 инжекторами d 1,35 и с поддоном	68.61
44	5214470	INJECTOR diameter 1,35 mm	Инжектор для природного газа d 1,35 mm - 1 шт.	2.7
44	5704730	KIT TRANSF.GAS G31 11x0,85	Инжекторы для сжиженного газа - комплект, диам. 0,85 мм, в упаковке 11 шт.	29.98
48	710733000	BURNER TRAY	основание горелки	15.24
49	5409520	HOSE ADAPTER CAP	колпачок фланца дымохода	1.55
63	711404900	ELECTRODE	Электрод с кабелем	19.43
70	710593900	PIPE PUMP/EXCHANGER	Трубка насоса/теплообменника	24.01
72	721957600	PUMP 5M N/E	Насос циркуляционный 5M	211.46

Позиция на чертеже	Артикул	Английское наименование	Русское наименование	Рекомендованная розничная цена в у.е.
73	7219215	AIR VENT PUMP	воздухоотводчик автоматический	23.11
90	766947000	FILLING TAP ASSY	кран заполнения	15.77
90	710046600	FILLING TAP ASSY	кран заполнения	0
90	768777500	FILLING TAP ASSY	Кран заполнения с фильтром	33.22
91	710045500	DISCHARGE TAP CONNECTION	кран слива	11.65
92	710109400	HYDRAULIC SAFETY VALVE 3 BAR	Клапан предохранительный 3 бар	13.85
98	710046300	BY-PASS CONNECTION ASSY	Трубка бай-пасса в сборе	15.47
113	710048300	BY-PASS CARTRIDGE	бай-пасс в сборе	24.38
114	710046400	O-RING d.15,54 X 2,62 - 10PCS	Уплотнение кольцевое 15,54X2,62 (УПАКОВКА - 10 шт)	6.36
122	710047800	O-RING d.23,47 X 2,62 - 10PCS	Уплотнение кольцевое 23,47X2,62 (УПАКОВКА - 10 шт)	9.32
128	710048800	O-RING d.8,9 X 1,9 - 10PCS	Уплотнение кольцевое 8,9X1,9 (УПАКОВКА - 10 шт)	2.56
135	9951610	LIMIT THERMOSTAT 105½C	Термостат предохранительный 105 C	26.04
136	711159000	PIPE EXCHANG./INLET ECO5	Трубка в сборе (теплообменник/прямая подача)	40.44
137	710585800	CONNECTION GAS VALVE/OR	соединительный элемент газового клапана	9.27
138	5402010	O-RING 22.22x2.62 - 10PCS	Уплотнение кольцевое 22,22x2,62 (УПАКОВКА - 10 шт)	2.12
140	710660400	GAS VALVE VK4105M M-ORING	клапан газовый (VK4105M)	161.62
151	710654600	BOX COVER	кожух электрической коробки	15.41
152	710803900	PRINTED CONTR.PANEL WESTEN400		28.82
154	721824700	PCB HON. ECO5/MAIN5	электронная плата	0
154	766487600	PCB ECO5/MAIN5	Электронная плата ECO5/MAIN5	135.69
154	766077600	PCB HON. ECO5/MAIN5	Электронная плата ECO5/MAIN5	0
166	5688430	TERM.BOARD/DOUBLE FUSE HOLDER	Колодка клемная с предохранителями	10.77
168	9950580	FUSE	Предохранитель плавкий (2 A- 250 B)	1.87
169	710673600	MANOMETER D.28	манометр D.28	26.36
174	710954700	KEYBOARD	клавиши	10.64
231	710452800	FLUE INTAKE	штуцер для анализа продуктов сгорания	2.06
242	710743700	FLUE SENSOR/CABLE	датчик температуры с проводом	27.16
259	710859200	PULSAR E BRAND		4.81
305	710495200	FAN BRACKET	площадка для вентилятора	4.44
322	710538300	CLIP TH	клипсы крепления термостата перегрева	2.02

Позиция на чертеже	Артикул	Английское наименование	Русское наименование	Рекомендованная розничная цена в у.е.
340	721384000	ON/OFF CH PRESSURE SWITCH	предохранительный прессостат системы отопления	35.72
363	710045300	O-RING d.17,86X2,62 - 10PCS	Уплотнение кольцевое d.17,96X2,62 (УПАКОВКА - 10 шт)	4.76
373	710047100	CH FILTER	Фильтр	8.04
511	711230600	OR 17,13x2,62 - 10PCS	Уплотнение кольцевое 17,13X2,62 (УПАКОВКА - 10 шт)	2.68
528	710666500	NTC SENSOR D14	датчик температуры (NTC) (накладной) D14	13.77
600	710045400	CLIP FLAT d.18	клипсы плоская d.18	2.3
675	710046100	CLIP BRASS ADAPTOR	клипсы латунного штуцера	3.05
693	710783700	PRINTED CNTR. PANEL PROTECTION	накладка защитная панели управления	23.28
721	710660300	OR d.19,3X3,6 HNBR - 10PCS	Уплотнение кольцевое d.19,3X3,6 (УПАКОВКА - 10 шт)	9.52
763	710046700	CLIP FLAT d.12	клипсы плоская d.12	2.3
765	710045700	O-RING d.9,19 X 2,62 - 10PCS	Уплотнение кольцевоed.9,19 X 2,62 (УПАКОВКА - 10 шт)	2.2
780	710633100	UPPER SUPPORT	планка монтажная	5.83
781	710539600	CLIP GAS PIPE	Скоба патрубка газ. Клапана	2.26
783	710039500	HYDRAULIC GROUP GASKET - 10PCS	Уплотнение гидрогруппы (УПАКОВКА - 10 шт)	3.08
788	710176000	COMBUSTION CHAMBER GASKET C - 10PCS	Уплотнение (УПАКОВКА - 10 шт)	3.32
799	710654100	SPRING FIXING D.9mm - 10PCS	Пружина фиксирующая D.9 (УПАКОВКА - 10 шт)	5.84
801	710048700	CLIP CH PRESSURE SWITCH - 10PCS	клипсы датчика давления (УПАКОВКА - 10 шт)	24.56
804	711286700	HYDR. GROUP. BITRON ECO5 MONO.	гидравлическая группа BITRON ECO5 MONO	247.04
806	5117880	CLIP d.10 - 10PCS	Пружина плоская d.10 (УПАКОВКА - 10 шт)	5.07
999	711285900	3 WAY VALVE CABLE ECO5 MONO	высоковольтная проводка (разъем X3 к клеммной колодке трехходового клапана клапану)	7.58
999	8414620	CABLE	Проводка электрическая кабель питания	7.84
999	710794800	LOW POWER CABLE 12P ECO5	Проводка электрическая низковольтная (Разъем платы X4 к модулятору, датчику NTC, гидр. прессостату, термостату перегрева)	17.7
999	710678000	GAS VALVE WIRING	Проводка электрическая высоковольтная газ. клапана (Разъем X1)	11.79
999	8414540	CABLE	Перемычка комнатного термостата	1.41
999	711275600	HIGH VOLTAGE WIRING 7P.	Проводка электрическая	32.95

Позиция на чертеже	Артикул	Английское наименование	Русское наименование	Рекомендованная розничная цена в у.е.
			высоковольтная(Разъем платы X2 - к насосу, вентилятору, питающие провода)	
999	711285800	LOW POWER CABLE 7P ECO5 MONO	Проводка электрическая низковольтная (Разъем платы X5 к клеммной колодке датчика уличной температуры и датчика NTC ГВС)	8.34