BAXI

# SAG 3

## GAS WATER HEATERS

## SPARE PARTS CATALOGUE

**March 2014**

| SAG3 50-80-100 | | | | | |
|---|---|---|---|---|---|
| POS. | CODE | DESCRIPTION | SAG3 50 711671701 | SAG3 80 711671801 | SAG3 100 711671901 |
| 1 | 721392500 | THERMOMETER | ● | ● | ● |
| 2 | 721392900 | SAFETY VALVE ½" M/F 8 BAR | ● | ● | ● |
| 3 | 721393000 | DRAFT HOOD WITH SMOKE SENSOR | ● | ● | ● |
| 4 | 721393200 | THERMOSTAT SMOKE SENSOR | ● | ● | ● |
| 5 | 721393400 | DEFLECTOR FOR BGM/5Q | ● | | |
| 5 | 721393500 | DEFLECTOR FOR BGM/8Q | | ● | |
| 5 | 721393600 | DEFLECTOR FOR BGM/10Q | | | ● |
| 6 | 721393700 | BURNER AC 136 | ● | ● | ● |
| 7 | 721393800 | PILOT TARGET | ● | ● | ● |
| 8 | 721393900 | INJECTOR TARGET METAN 0977132 | ● | ● | ● |
| 8 | 721394000 | INJECTOR TARGET LPG 0977092 | ● | ● | ● |
| 9 | 721394100 | GAS VALVE AC/3 | ● | ● | ● |
| 10 | 721394200 | SWITCH FOR THERMOCOUPLE | ● | ● | ● |
| 11 | 721394300 | PLASTIC COVER FOR GAS VALVE AC/3 | ● | ● | ● |
| 12 | 721394400 | DOUBLE SEAT-VALVE | ● | ● | ● |
| 13 | 721394600 | DUAL CONIC FOR TUBE Ø10 | ● | ● | ● |
| 14 | 721394700 | NUT FOR DUAL CONIC | ● | ● | ● |
| 15 | 721394800 | TUBE GAS-VALVE BURNER FOR SAG3 50-100 | ● | | ● |
| 15 | 721394900 | TUBE GAS-VALVE BURNER FOR SAG3 80 | | ● | |
| 16 | 721395000 | INJECTOR S16 Ø1,85 METAN | ● | | |
| 16 | 721395100 | INJECTOR S16 Ø2,00 METAN | | ● | ● |
| 16 | 721395200 | INJECTOR S16 Ø1,05 LPG | ● | | |
| 16 | 721395300 | INJECTOR S16 Ø1,10 LPG | | ● | ● |
| 17 | 721395400 | TUBE GAS-PILOT FOR SAG3 50-100 | ● | | ● |
| 17 | 721399200 | TUBE GAS-PILOT FOR SAG3 80 | | ● | |
| 18 | 721395500 | THERMOCOUPLE | ● | ● | ● |
| 22 | 721399100 | COVER OF BURNER | ● | ● | ● |

SAG3 50-80-100

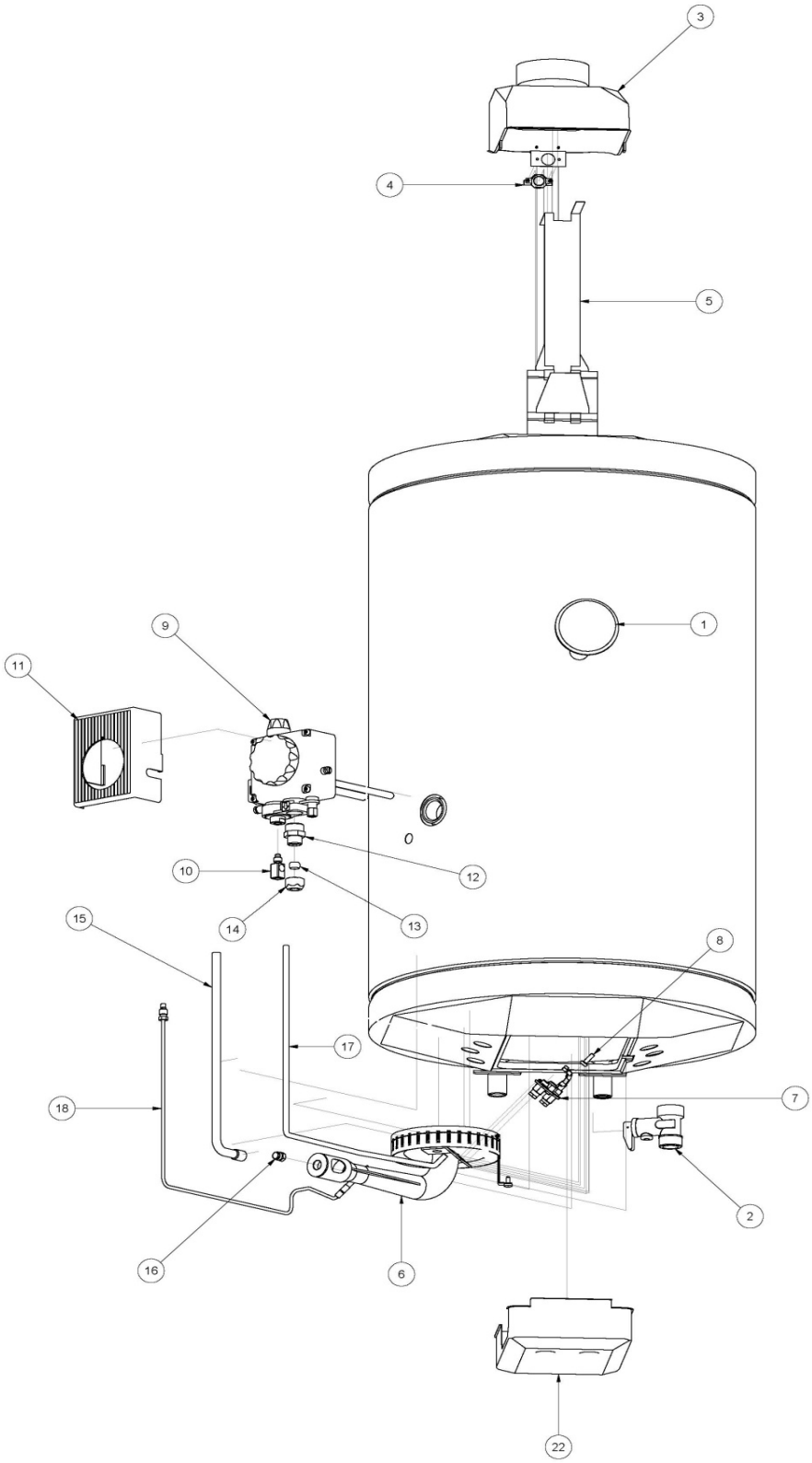

| SAG3 115T-150T-190T | | | | | |
|---|---|---|---|---|---|
| POS. | CODE | DESCRIPTION | SAG3 115T 711672001 | SAG3 150T 711672101 | SAG3 190T 711672201 |
| 1 | 721395600 | GLASS COVER | ● | ● | ● |
| 2 | 721392500 | THERMOMETER | ● | ● | ● |
| 3 | 721395700 | PLUG 1"1/4 D53 8MA ZINC. | ● | ● | ● |
| 4 | 721395800 | RED TRIMMING | ● | ● | ● |
| 5 | 721395900 | MAGNESIUM ANODE D 26X600 M8 | ● | ● | ● |
| 6 | 721393000 | DRAFT HOOD WITH SMOKE SENSOR | ● | ● | ● |
| 7 | 721393200 | THERMOSTAT SMOKE SENSOR | ● | ● | ● |
| 8 | 721396100 | BURNER WITH BRACKET | ● | ● | ● |
| 9 | 721396200 | TUBE GAS VALVE-BURNER | ● | ● | ● |
| 10 | 721396300 | DOUBLE SCREW | ● | ● | ● |
| 11 | 721394100 | GAS VALVE AC/3 | ● | ● | ● |
| 12 | 721396400 | DUAL CONIC FOR TUBE Ø12 | ● | ● | ● |
| 13 | 721396500 | NUT FOR DUAL CONIC | ● | ● | ● |
| 14 | 721394200 | SWITCH FOR THERMOCOUPLE | ● | ● | ● |
| 15 | 721394300 | PLASTIC COVER FOR GAS VALVE AC/3 | ● | ● | ● |
| 16 | 721396600 | GLASS DISK PYREX XØ35 | ● | ● | ● |
| 17 | 721396700 | SAFETY VALVE 3/4" M/F 6 BAR | ● | ● | ● |
| 18 | 721396800 | DEFLECTOR FOR SAG3 115T | ● | | |
| 18 | 721396900 | DEFLECTOR FOR SAG3 150T | | ● | |
| 18 | 721397000 | DEFLECTOR FOR SAG3 190T | | | ● |
| 19 | 721393800 | PILOT TARGET | ● | ● | ● |
| 20 | 721393900 | INJECTOR TARGET METAN 0977132 | ● | ● | ● |
| 20 | 721394000 | INJECTOR TARGET LPG 0977092 | ● | ● | ● |
| 21 | 721397100 | INJECTOR S16 Ø2,50 METAN | ● | ● | ● |
| 21 | 721397200 | INJECTOR S16 Ø1,40 GPL | ● | ● | ● |
| 22 | 721397300 | TUBE VALVE-PILOT | ● | ● | ● |
| 23 | 721395500 | THERMOCOUPLE | ● | ● | ● |
| 24 | 721397400 | RED TRIMMING 29,75X3,53 | ● | ● | ● |
| 25 | 721397500 | IGNITOR PIEZOELETTRIC | ● | ● | ● |
| 26 | 721397600 | ELECTRODE FOR IGNICTION | ● | ● | ● |
| 27 | 721397700 | FIXING CONNECTION FOR ELECTRODE INJECTION | ● | ● | ● |

SAG3 115T-150T-190T

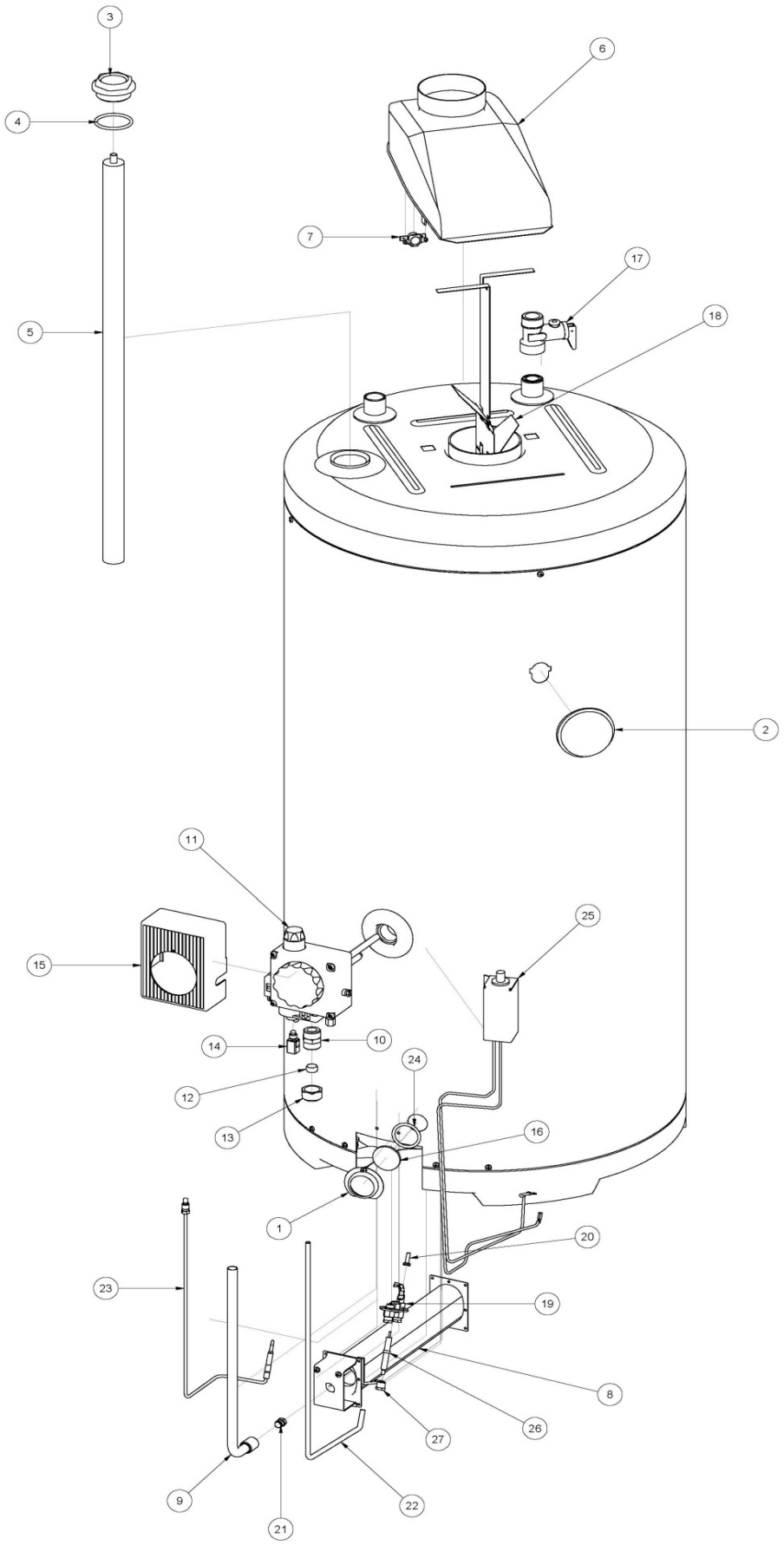

| SAG3 300T | | | |
|---|---|---|---|
| POS. | CODE | DESCRIPTION | SAG3 300T 711672301 |
| 1 | 721397800 | MAGNESIUM ANODE Ø26X1000 | ● |
| 2 | 721395700 | PLUG 1"1/4 D53 8MA ZINC. | ● |
| 3 | 721395800 | RED TRIMMING | ● |
| 4 | 721397900 | DRAFT HOOD WITH SMOKE SENSOR | ● |
| 5 | 721398000 | THERMOSTAT 2455R 90° C HORIZ. | ● |
| 6 | 721398100 | THERMOMETER | ● |
| 7 | 721398200 | BURNER WITH BRACKET | ● |
| 8 | 721398300 | BURNER COVER METAN | ● |
| 8 | 721398400 | BURNER COVER GPL | ● |
| 9 | 721398500 | TUBE VALVE-BURNER | ● |
| 10 | 721398600 | NUT | ● |
| 11 | 721393800 | PILOT TARGET | ● |
| 12 | 721393900 | INJECTOR TARGET METAN 0977132 | ● |
| 12 | 721394000 | INJECTOR TARGET LPG 0977092 | ● |
| 13 | 721397700 | FIXING CONNECTION FOR ELECTRODE INJECT | ● |
| 14 | 721397600 | ELECTRODE FOR IGNICTION | ● |
| 15 | 721398700 | INJECTOR S16 Ø4,20 METANO | ● |
| 15 | 721398800 | INJECTOR S16 Ø2,30 GPL | ● |
| 16 | 721398900 | TUBE VALVE-PILOT | ● |
| 17 | 721395500 | THERMOCOUPLE | ● |
| 18 | 721397500 | IGNITOR PIEZOELETTRIC | ● |
| 19 | 721394100 | GAS VALVE AC/3 | ● |
| 20 | 721396300 | DOUBLE SCREW | ● |
| 21 | 721396400 | DUAL CONIC FOR TUBE Ø12 | ● |
| 22 | 721396500 | NUT FOR DUAL CONIC | ● |
| 23 | 721394200 | SWITCH FOR THERMOCOUPLE | ● |
| 24 | 721394300 | PLASTIC COVER FOR GAS VALVE AC/3 | ● |
| 25 | 721399000 | SAFETY VALVE 1" F/F 6 BAR | ● |

SAG3 300T

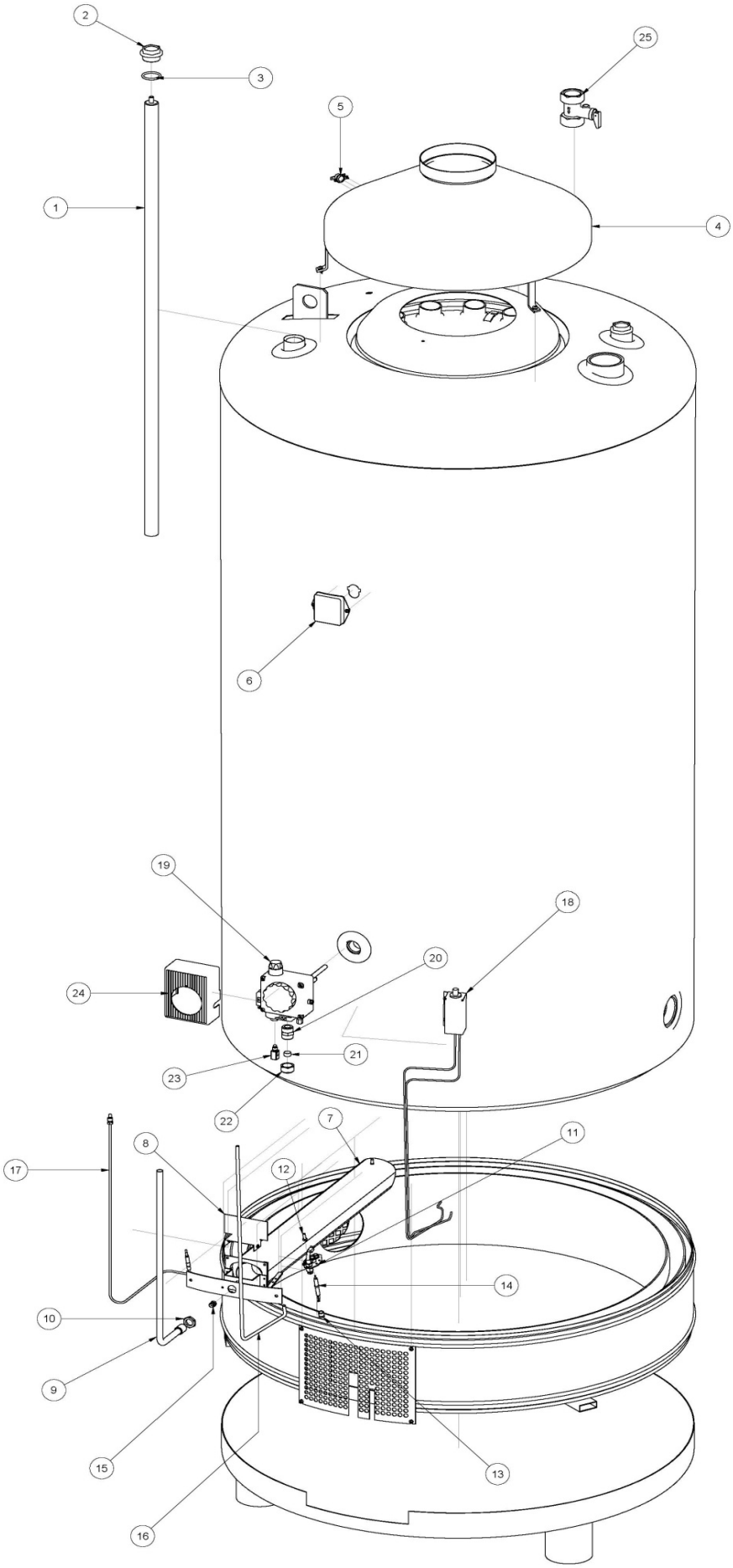

## Данные о запчастях

| Позиция на чертеже | Артикул | Английское наименование | Русское наименование | Розничная цена в евро |
|---|---|---|---|---|
| 1 | 721397800 | MAGNESIUM ANODE Ø26X1000 | Анод магниевый D 26X1000 | 99.52 |
| 3 | 721395700 | PLUG 11/4 D53 8MA ZINC. | Заглушка магниевого анода 11/4 | 9.09 |
| 4 | 721395800 | RED TRIMMING | Уплотнение 40X3,5 красное | 1.82 |
| 4 | 721397900 | DRAFT HOOD WITH SMOKE SENSOR | Выпрямитель тяги | 147.23 |
| 5 | 721398000 | THERMOSTAT 2455R 90° C HORIZ. | Термостат контроля тяги 90°C | 36.79 |
| 6 | 721398100 | THERMOMETER | Термометр | 24.99 |
| 7 | 721393800 | PILOT TARGET | Горелка пилотная | 20.43 |
| 7 | 721398200 | BURNER WITH BRACKET | Горелка с кронштейном | 181.32 |
| 8 | 721393900 | INJECTOR TARGET METAN 0977132 | Сопло горелки пилотной природный газ | 10.92 |
| 8 | 721394000 | INJECTOR TARGET LPG 0977092 | Сопло горелки пилотной сжиженный газ | 10.92 |
| 8 | 721398300 | BURNER COVER METAN | Крышка горелки природный газ | 10.92 |
| 8 | 721398400 | BURNER COVER GPL | Крышка горелки сжиженный газ | 10.92 |
| 9 | 721394100 | GAS VALVE AC/3 | Клапан газовый | 218.11 |
| 9 | 721398500 | TUBE VALVE-BURNER | Трубка газовая от клапана к горелке | 32.72 |
| 10 | 721394200 | SWITCH FOR THERMOCOUPLE | Размыкатель контактов термопары | 10.92 |
| 10 | 721396300 | DOUBLE SCREW | Переходник резьбовой | 10.92 |
| 10 | 721398600 | NUT | Гайка | 5.44 |
| 11 | 721394300 | PLASTIC COVER FOR GAS VALVE | Крышка декоративная клапана газового | 10.92 |
| 12 | 721396400 | DUAL CONIC FOR TUBE Ø12 | Биконическое кольцоØ12 | 1.82 |
| 13 | 721396500 | NUT FOR DUAL CONIC | Гайка | 7.27 |
| 15 | 721398700 | INJECTOR S16 Ø4,20 METANO | Сопло горелки D 4,20 природный газ | 10.92 |
| 15 | 721398800 | INJECTOR S16 Ø2,30 GPL | Сопло горелки D 2,30 сжиженный газ | 11.12 |
| 16 | 721398900 | TUBE VALVE-PILOT | Трубка газовая запальной горелки | 16.36 |
| 18 | 721395500 | THERMOCOUPLE | Термопара | 16.36 |
| 25 | 721397500 | IGNITOR PIEZOELETTRIC | Пьезозажигалка | 39.53 |
| 25 | 721399000 | SAFETY VALVE 1 F/F 6 BAR | Клапан предохранительный 1 M/F 6 BAR | 44.97 |
| 26 | 721397600 | ELECTRODE FOR IGNICTION | Электрод розжига | 21.8 |
| 27 | 721397700 | FIXING CONNECT. FOR ELECTRODE | Крепление электрода розжига | 1.82 |

## Данные о запчастях (29). Изделие - 711672001, SAG3 115 T (A7116720)

| Позиция на чертеже | Артикул | Английское наименование | Русское наименование | Рекомендованная розничная цена в у.е. |
|---|---|---|---|---|
| 1 | 721392500 | THERMOMETER | Термометр | 20.31 |
| 1 | 721395600 | GLASS COVER | Стекло смотровое | 13.34 |
| 3 | 721395700 | PLUG 1 1/4 D53 8MA ZINC. | Заглушка магниевого анода 11/4 | 13.34 |
| 3 | 721393000 | DRAFT HOOD WITH SMOKE SENSOR | Стабилизатор тяги с термостатом | 115.92 |
| 4 | 721393200 | THERMOSTAT SMOKE SENSOR | Термостат контроля тяги | 41.72 |
| 4 | 721395800 | RED TRIMMING | Уплотнение 40X3,5 красное | 2.7 |
| 5 | 721395900 | MAGNESIUM ANODE D 26X600 M8 | Анод магниевый D 26X600 M8 | 83.46 |
| 7 | 721393800 | PILOT TARGET | Горелка пилотная | 34.73 |
| 8 | 721396100 | BURNER WITH BRACKET | Горелка с кронштейном | 146.03 |
| 8 | 721394000 | INJECTOR TARGET LPG 0977092 | Сопло горелки пилотной сжиженный газ | 15.98 |
| 8 | 721393900 | INJECTOR TARGET METAN 0977132 | Сопло горелки пилотной природный газ | 15.98 |
| 9 | 721396200 | TUBE GAS VALVE-BURNER | Трубка газовая от клапана к горелке | 55.67 |
| 9 | 721394100 | GAS VALVE AC/3 | Клапан газовый | 370.96 |
| 10 | 721396300 | DOUBLE SCREW | Переходник резьбовой | 14.36 |
| 10 | 721394200 | SWITCH FOR THERMOCOUPLE | Размыкатель контактов термопары | 18.6 |
| 11 | 721394300 | PLASTIC COVER FOR GAS VALVE | Крышка декоративная клапана газового | 15.98 |
| 12 | 721396400 | DUAL CONIC FOR TUBE ⌀12 | Биконическое кольцоØ12 | 2.7 |
| 13 | 721396500 | NUT FOR DUAL CONIC | Гайка | 10.69 |
| 16 | 721396600 | GLASS DISK PYREX X⌀35 | Рамка смотрового стекла | 10.69 |
| 17 | 721396700 | SAFETY VALVE 3/4 M/F 6 BAR | Клапан предохранительный 3/4 M/F 6 BAR | 41.72 |
| 18 | 721396800 | DEFLECTOR FOR SAG3 115T | Турбулятор SAG-3 115T | 44.07 |
| 18 | 721395500 | THERMOCOUPLE | Термопара | 27.85 |
| 21 | 721397200 | INJECTOR S16 ⌀1,40 GPL | Сопло горелки D 1,40 сжиженный газ | 15.98 |
| 21 | 721397100 | INJECTOR S16 ⌀2,50 METAN | Сопло горелки D 2,50 природный газ | 14.36 |
| 22 | 721397300 | TUBE VALVE-PILOT | Трубка газовая запальной горелки | 18.62 |
| 24 | 721397400 | RED TRIMMING 29,75X3,53 | Уплотнение 29,75X3,53 красное | 2.7 |
| 25 | 721397500 | IGNITOR PIEZOELETTRIC | Пьезозажигалка | 67.22 |
| 26 | 721397600 | ELECTRODE FOR IGNICTION | Электрод розжига | 37.11 |
| 27 | 721397700 | FIXING CONNECT. FOR ELECTRODE | Крепление электрода розжига | 2.7 |