SIG 2 11i

Pos.	Description	Code	721908701 SIG-2 11i									Until	From	Int.	Note
1	DRAUGHT DIVERTER	722304600	●												
2	HEAT EXCHANGER	722303400	●												
3	COVER (11 LT)	722303600	●												
4	PLASTIC PANEL	722303800	●												
5	TEMPERATURE SELECTION KNOB	722304000	●												
6	BACK PANEL	722304500	●												
7	WIRING FOR DISPLAY VERSION	722304400	●												
8	CONTROL BOARD	722305900	●												
9	BATTERY BOX	722306200	●												
10	VALVE - EXCHANGER PIPE	722305000	●												
11	NTC PIPE	722304300	●												
12	DIGITAL DISPLAY	722304200	●												
13	FUME THERMOSTAT	722304900	●												
14	LIMIT THERMOSTAT	722304800	●												
15	BURNER N.G.	764591400	●												
16	BURNER L.P.G.	722302400	●												
17	PILOT BURNER HOLDER	722306300	●												
18	PILOT BURNER	722306400	●												
19	SENSOR ELECTRODE	722302500	●												
20	IGNITOR ELECTRODE	722306500	●												
21	PILOT BURNER TUBE	722306700	●												
22	GAS CONVERSION KIT N.G.	764591600	●												
23	GAS CONVERSION KIT L.P.G.	764591700	●												
24	GAS VALVE	722302000	●												
25	O-RING 17.5X2.2 CZ. 10 PCS.	722307300	●												
26	LEVER	722307200	●												
27	MICROSWITCH	722306800	●												
28	WATER REGULATOR	722302800	●												
29	DRAIN VALVE	722303000	●												
30	VALVE	722305600	●												
31	MEMBRANE	722305500	●												
32	MEMBRANE DISC	722305400	●												
33	BRASS CORE	722307400	●												
34	TEMPERATURE ADJUSTER SHAFT	722302600	●												
35	VENTURI	722305700	●												
36	GAS CONNECTION KIT	722497000	●												
37	PRESSURE DIFFERENTIAL VALVE	722306600	●												

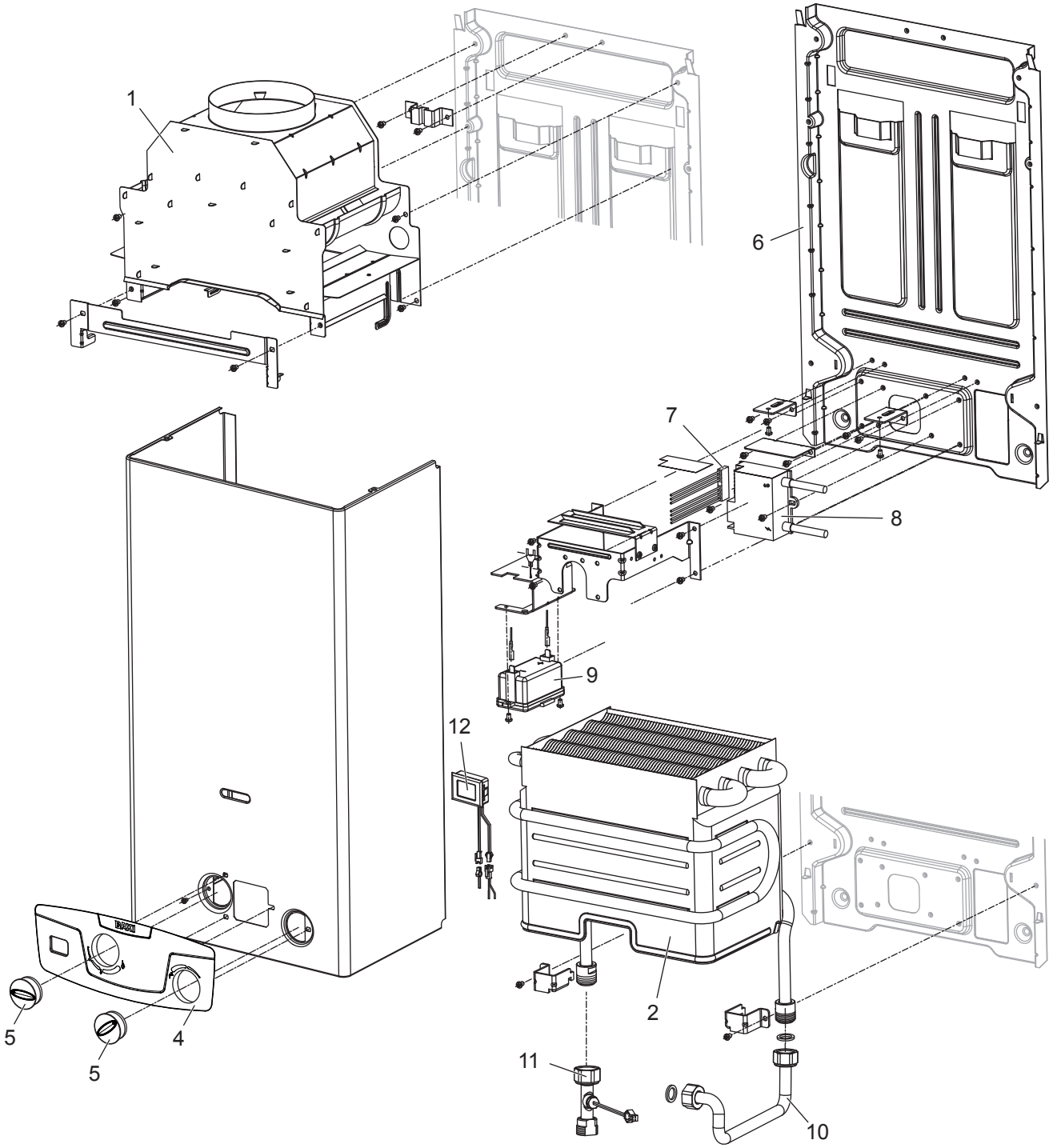
1
6
7
8
9
12
2
11
10
5
5
4

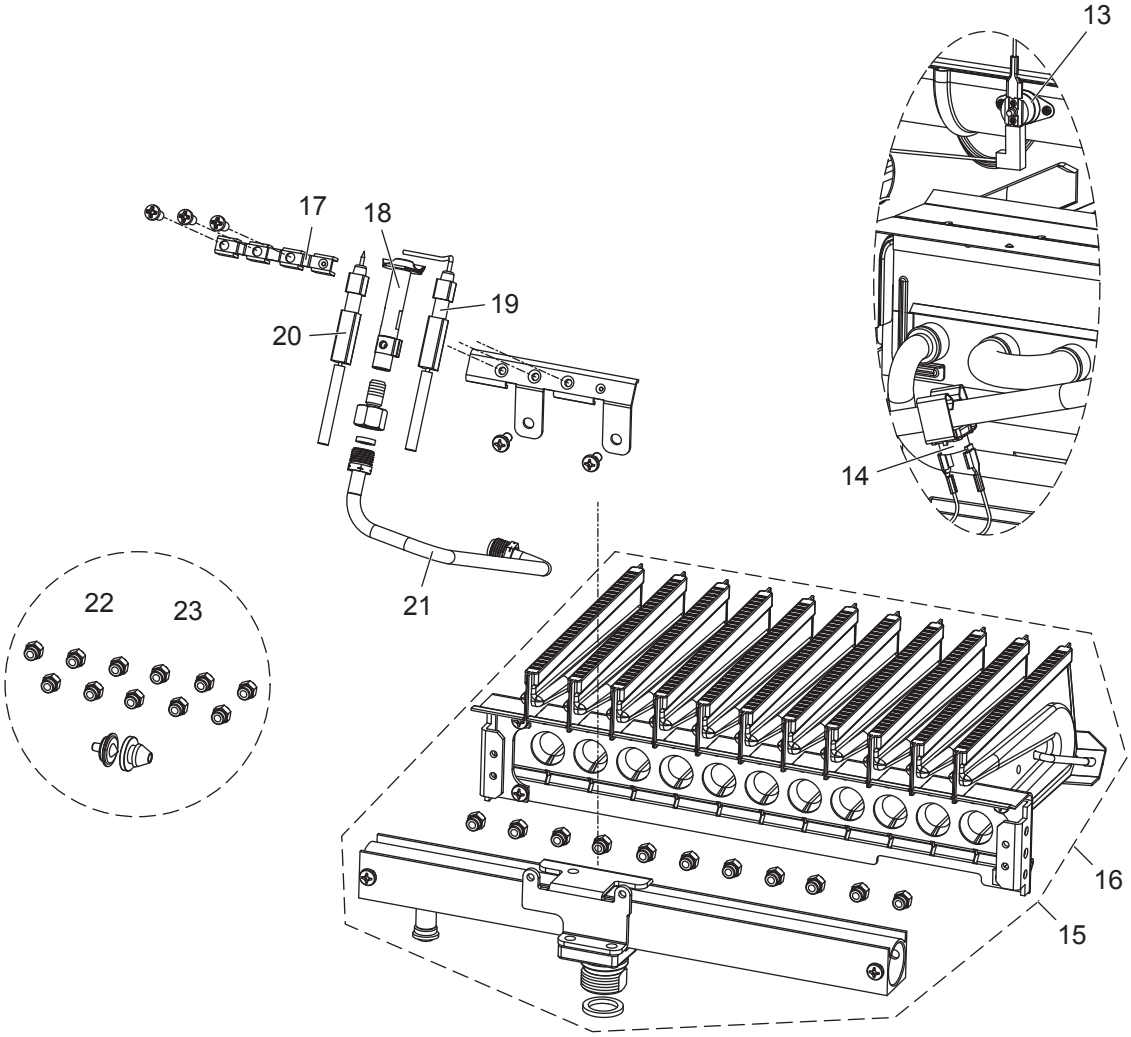
13
17
18
19
20
14
21
22
23
16
15

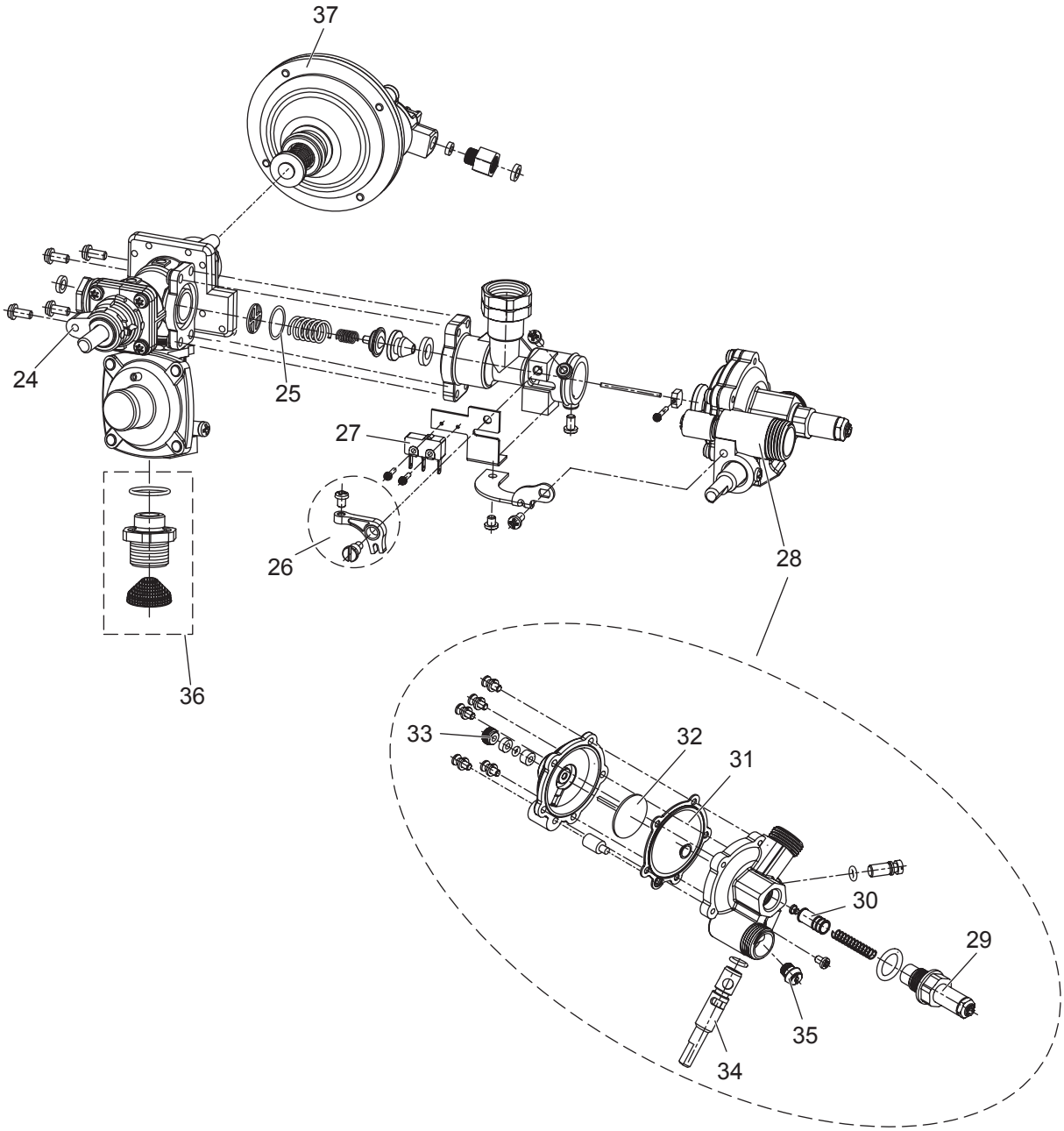
37
24
25
27
26
28
36
33
32
31
30
29
35
34

Данные о запчастях (80). Изделие - 721908701, SIG-2 11i (7219087)

Позиция на чертеже	Артикул	Английское наименование	Русское наименование	Рекомендованная розничная цена в у.е.
1	722304600	DRAUGHT DIVERTER	Стабилизатор тяги	44.27
1	70553692	Draught diverter	Стабилизатор тяги	44.27
2	722303400	HEAT EXCHANGER	Теплообменник	264.29
2	70553548	Heat exchanger	Теплообменник	264.29
3	20003019	Cover (11 lt)	Кожух декоративный	63.44
3	722303600	COVER FOR -11 LT-	Кожух декоративный	63.44
3	70553592	Cover (11 lt)	Кожух декоративный	63.44
4	70553594	Plastic panel - (piezo)	Панель пластиковая (Поставляется комплектом 2 шт.)	17.24
4	722303800	PLASTIC PANEL	Панель пластиковая	8.63
5	70553596	Temperature selection knob	Рукоятка (Поставляется комплектом 2 шт.)	6.76
5	722304000	TEMPERATURE SELECTION KNOB	Рукоятка	3.38
6	70553691	Back panel	Панель задняя	18.5
6	722304500	BACK PANEL	Панель задняя	18.5
7	20001787	Wiring for display version	Проводка электрическая	27.17
7	722304400	WIRING FOR DISPLAY VERSION	Проводка электрическая	27.17
7	70553674	Wiring for display version	Проводка электрическая	27.17
8	722305900	CONTROL BOARD	Блок управления	69.94
8	70553734	Control board	Блок управления	69.94
8	20001809	Control board	Блок управления	69.94
9	722306200	BATTERY BOX	коробка для элемента питания	4.81
9	20001810	Battery box	коробка для элемента питания	3.82
9	70553735	Battery box	коробка для элемента питания	4.81
10	722305000	VALVE - EXCHANGER PIPE	Трубка клапан-теплообменник	14.33
10	70553702	Valve - exchanger pipe	Трубка клапан-теплообменник (Поставляется комплектом 10 шт.)	143.38
11	722304300	NTC PIPE	Трубка с датчиком индикации температуры	15.35
11	70553626	NTC pipe	Трубка с датчиком индикации температуры (Поставляется комплектом 5 шт.)	76.78
12	722304200	DIGITAL DISPLAY	Индикатор жидкокристаллический цифровой	31.82
12	70553599	Digital Display	Индикатор жидкокристаллический цифровой	31.82
13	70553697	Fume thermostat	Термостат предохранительный отходящих газов	7.78

Позиция на чертеже	Артикул	Английское наименование	Русское наименование	Рекомендованная розничная цена в у.е.
13	722304900	FUME THERMOSTAT	Термостат предохранительный отходящих газов	7.78
14	70553696	Limit thermostat	Термостат предохранительный	9.61
14	722304800	LIMIT THERMOSTAT	Термостат предохранительный	9.61
15	764591400	NATURAL GAS BURNER RU	Горелка в сборе природный газ	61.81
15	20004630	Burner N.G. - Ru	Горелка в сборе природный газ	61.81
16	722302400	BURNER L.P.G.	Горелка в сборе сжиженный газ	61.81
16	70553126	Burner L.P.G. - Ru	Горелка в сборе сжиженный газ	61.81
17	722306300	PILOT BURNER HOLDER	Держатель горелки запальной (Поставляется комплектом 10 шт.)	0.72
17	70553738	Pilot burner holder	Держатель горелки запальной (Поставляется комплектом 10 шт.)	7.14
18	70553739	Pilot burner	Горелка запальная (Поставляется комплектом 15 шт.)	78.82
18	722306400	PILOT BURNER	Горелка запальная	5.26
19	70553144	Sensor electrode	Электрод ионизационный (Поставляется комплектом 10 шт.)	39.8
19	722302500	SENSOR ELECTRODE	Электрод ионизационный	4
20	722306500	IGNITOR ELECTRODE	Электрод розжига	2.6
20	70553741	Ignitor electrode	Электрод розжига (Поставляется комплектом 10 шт.)	26.03
21	70553742	Pilot burner tube	Трубка горелки запальной (Поставляется комплектом 20 шт.)	81.64
21	722306700	PILOT BURNER TUBE	Трубка горелки запальной	4.08
22	70553201	Conversion kit N.G. - ru	Комплект перевода на природный газ	19.82
22	764591600	GAS CONVERSION KIT N.G.RU	Комплект перевода на природный газ	19.82
23	70553202	Conversion kit L.P.G. - ru	Комплект перевода на сжиженный газ	21.18
23	764591700	GAS CONVERSION KIT L.P.G. RU	Комплект перевода на сжиженный газ	21.18
24	70553002	Gas valve (iono) - Ru	клапан газовый	89.3
24	722302000	GAS VALVE	клапан газовый	89.3
25	70553789	O-ring 17.5x2.2	Уплотнение кольцевое 17.5X2.2 20 шт. (Поставляется комплектом 20 шт.)	5.09
25	722307300	O-RING 17.5X2.2 CZ. 20 PCS.	Уплотнение кольцевое 17.5X2.2 20 шт.	5.09
26	70553778	Lever	Рычаг (Поставляется комплектом 5 шт.)	11.76
26	20001826	Lever	Рычаг	11.76
26	722307200	LEVER	Рычаг	2.35

Позиция на чертеже	Артикул	Английское наименование	Русское наименование	Рекомендованная розничная цена в у.е.
27	70553746	Microswitch	Микровыключатель (Поставляется комплектом 10 шт.)	37.26
27	20001818	Microswitch	Микровыключатель	37.26
27	722306800	MICROSWITCH	Микровыключатель	3.73
28	722302800	WATER REGULATOR	Регулятор протока	92.38
28	70553226	Water regulator	Регулятор протока	92.38
29	70553230	Drain valve	Клапан (Поставляется комплектом 10 шт.)	139.31
29	722303000	DRAIN VALVE	Клапан	13.93
30	722305600	VALVE	Клапан	2.34
30	70553710	Valve	Клапан (Поставляется комплектом 20 шт.)	46.93
31	70553709	Membrane	Мембрана (Поставляется комплектом 10 шт.)	31.63
31	722305500	MEMBRANE	Мембрана	3.16
32	70553708	Membrane disc	Тарелка мембраны (Поставляется комплектом 5 шт.)	9.2
32	722305400	MEMBRANE DISC	Тарелка мембраны	1.85
33	70554010	Brass core	Втулка с уплотнением (Поставляется комплектом 10 шт.)	8.71
33	722307400	BRASS CORE	Втулка с уплотнением	0.89
34	70553148	Temperature adjuster shaft	Шток регулятора температуры (Поставляется комплектом 10 шт.)	91.36
34	722302600	TEMPERATURE ADJUSTER SHAFT	Шток регулятора температуры	9.12
35	722305700	VENTURI	Устройство Вентури	2.51
35	70553713	Venturi	Устройство Вентури (Поставляется комплектом 10 шт.)	25.02
36	70553051	Gas connection kit	Комплект газовых соединений	15.94
36	722497000	GAS CONNECTION KIT	Комплект газовых соединений	15.94
37	722306600	PRESSURE DIFFERENTIAL VALVE	Клапан давления дифференциальный	68.6
37	70553744	Pressure differential valve	Клапан давления дифференциальный	68.6