BAXI

Tav. n° 5
30L with adjustable thermostat

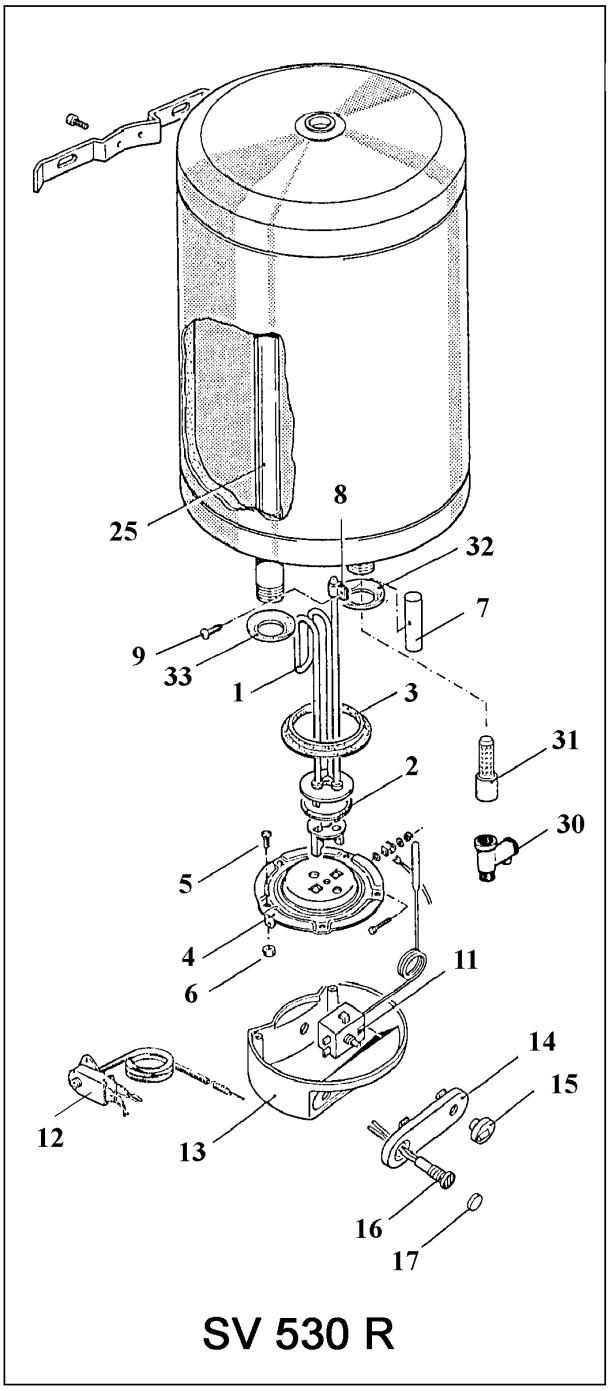

SV 530 R

Tav. n° 6
30 L

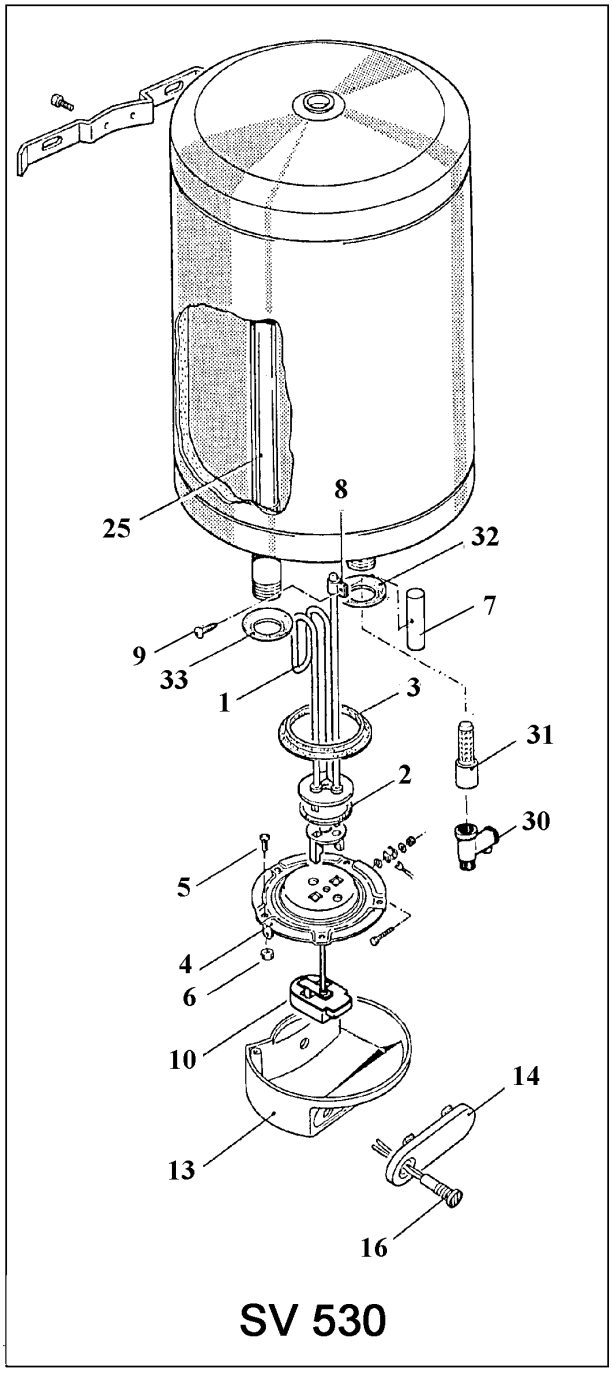

SV 530

Данные о запчастях (21). Изделие - ASA315038111, SV 530

Позиция на чертеже	Артикул	Английское наименование	Русское наименование	Рекомендованная розничная цена в у.е.
2001	8434970	HEATING ELEM. 230V/1200W 10X05	Элемент нагревательный 230V/1200W 10X05	38.78
2001	8434990	HEATING ELEMENT 225V - 1200W	Элемент нагревательный 230V/1200W 10X05	0
2002	7208320	HEATING ELEMENT GASKET	Уплотнение нагревательного элемента	3.19
2003	7212280	FLANGE GASKET 10-15-30 L.	Уплотнение фланцевое	7.19
2004	7223521	FLANGE 10-15-30 L.	Фланец (10-15-30л)	18.37
2005	8101190	RECTANGULAR HEAD SCREW M6 X 20 - 10PCS	Винт крепления фланца (УПАКОВКА - 10 шт)	10.42
2006	1340310	FIXING NUT M6	гайка М6 для фиксации фланца	0.72
2007	7223040	ANODE 20 X 70	Анод магниевый	8.82
2008	7223060	ANODE FIXING ELEMENT D. 10	клипсы крепежная анода	1.45
2009	8101151	ANODE FIXING SCREW	Винт крепежный анода М5 X 12	0
2010	8434950	DOUBLE SAFETY THERM.75½FIRT	Термостат сдвоенный (рабочий и аварийный) до 75°C	30.51
2013	7220380	CONTROL BOX	Крышка пластиковая	0
2014	7227110	PRINTED PLATE		0
2015	7220400	KNOB	Ручка регулировочная	0
2016	8421190	RED PILOT LAMP W. SNAP CLOSURE	лампочка-индикатор	5.29
2025	7601110	PIPE SHEAT ASS. 30L VERT.		9.76
2030	7601940	S.VALVE 8bar G1/2 MF withLEVER	Клапан предохранительный 8bar G1/2	22.18
2031	7210090	JET BREAKER -MOPLEN 56OD-	рассекатель	3.36
2032	7214910	BLUE RING	кольцо голубое	0
2033	7214900	RED RING	кольцо красное	1.16
9999	8434960	DOUBLE SAFETY THERMOSTAT (Thermowat)		0