SAG2 125T - 155T - 195T

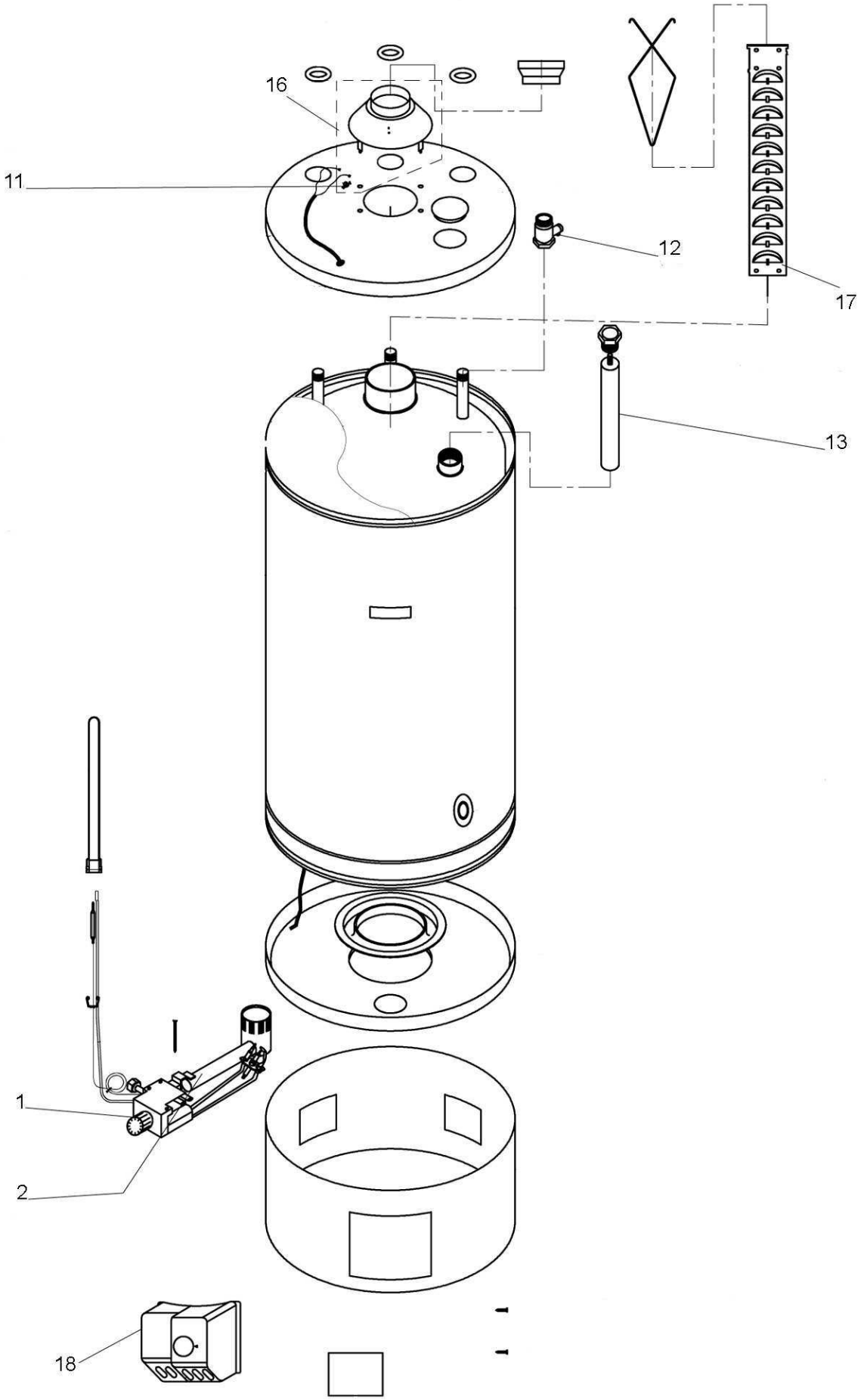

Данные о запчастях (24). Изделие - ASB311153140, SAG2 155T (ASB31115314)

Позиция на чертеже	Артикул	Английское наименование	Русское наименование	Рекомендованная розничная цена в у.е.
1	5310120	GAS VALVE -501000005-	Клапан газовый EUROSIT	294.7
2	5310290	BURNER-503067001-	Горелка	64.05
3	5310140	OVER LIMIT CABLE 408000017	Провод электрический термостатов безопасности	20.13
4	5310300	TERMOCOUPLE -508100000-	Термопара	20.14
5	5310160	PILOT ASS. TARGET -504100002-	Горелка запальная	22.92
6	766624500	PIEZO BUTTON WITH IGNITER CAB.	Кнопка пьезорозжига с кабелем	48.04
6	5310170	PIEZO BUTTON -533000001-	Кнопка пьезорозжига	12.05
7	5310180	PIEZO IGNITER CABLE 407115001	Кабель электрода розжига	11.23
8	5310190	PIEZO ELECTRODE -531000003-	Электрод розжига	19.46
9	5310350	KIT INJECTOR G20/125T	Комплект инжекторов G20/125T	0
9	5310360	KIT INJECTOR G20/155T	Комплект инжекторов G20/155T	18.47
9	5310370	KIT INYECTOR G20/195T	Комплект инжекторов G20/195T	0
9	5310330	KIT INJECTOR G30-G31/155T	Комплект инжекторов G30-G31/155T	18.87
9	5310340	KIT INJECTOR G30-G31/195T	Комплект инжекторов G30-G31/195T	24.11
9	5310320	KIT INJECTOR G30-G31/125T	Комплект инжекторов G30-G31/125T	23.11
11	5310240	FLUE THERMOSTAT -402100003-	Термостат предохранительный отходящих газов	33.57
12	766624900	NO RETURN SAFETY VALVE 3/4	Клапан обратный/предохранительный 3/4	41.72
12	5310590	NO RETURN-SAFETY VALVE	Клапан предохранительный/обратный	0
13	5310390	ANODE -351022002-	Анод магниевый	0
13	766624800	ANODE D21 H250	Анод магниевый	51.19
15	5310280	PRESSURE REGULATOR -535000017-	Регулятор давления	37.58
16	5310610	KIT DRAUGHT DIVERTER/TH	Колпак выпрямителя тяги с защитным термостатом	0
17	5310670	TURBULATOR MOD 155	Турбулизатор155	0
18	5310620	CALOTTE	Крышка	0