Tab 119

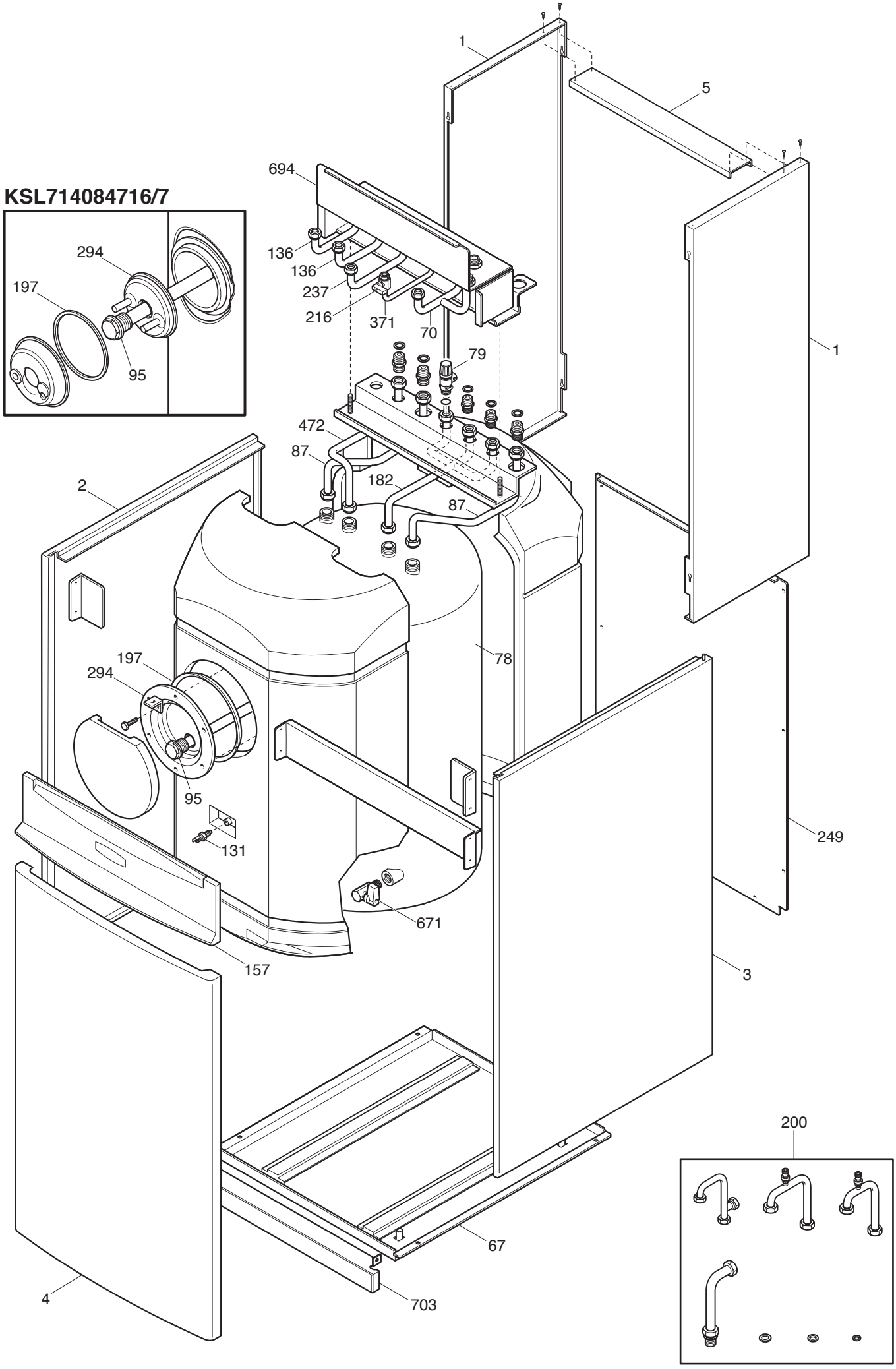
KSL714084716/7
294
197
95
1
5
694
136
136
237
216
371
70
79
1
472
87
182
87
2
78
197
294
95
131
249
671
157
3
200
67
4
703

## Данные о запчастях (30). Изделие - KSL714084713, COMBI 80L (LUNA-3) (KSL71408471)

| Позиция на чертеже | Артикул | Английское наименование | Русское наименование | Рекомендованная розничная цена в у.е. |
|---|---|---|---|---|
| 1 | 3110020 | REAR ABUTMENT MODULO | Панель боковая дополнительная | 0 |
| 2 | 620850 | LEFT PANEL | Панель левая | 94.96 |
| 2 | 616440 | ABUTMENT GROUP LEFT MODULO | | 0 |
| 3 | 620840 | RIGHT PANEL | Панель правая | 93.06 |
| 3 | 616430 | ABUTMENT GROUP RIGHT MODULO | | 0 |
| 4 | 620830 | DOOR FRONTAL PANEL | Панель передняя | 53.25 |
| 4 | 615640 | DOOR ASSEMBLY | | 0 |
| 5 | 3110030 | TRAVERSE REAR ABUTMENT | Планка поперечная верхняя | 7.39 |
| 67 | 3619910 | BOILER BASIN ASSEMBLY | Поддон | 0 |
| 70 | 3620270 | HEATING RETURN PIPE MODULO | Трубка обратной подачи | 34.6 |
| 78 | 616330 | BOILER GROUP INS. 80 INOX | Бак бойлера с термоизоляцией, с фланцем и анодом | 0 |
| 79 | 9950620 | HYDRAULIC SAFETY VALVE 8 BAR | Клапан предохранительный бойлера (8 бар) | 15 |
| 87 | 3620220 | CONNECTING PIPE | Трубка соединительная | 19.29 |
| 95 | 3627180 | CAP/ANODE ASSEMBLY FOR MODULO | Анод магниевый D26X365 с пробкой 3/4Hp | 47 |
| 95 | 3619980 | CAP/ANODE ASSEMBLY L=365 | Анод магниевый D26X365 с пробкой 3/4Hp | 0 |
| 131 | 8435400 | NTC SENSOR | Датчик температуры NTC (погружной) | 10.73 |
| 136 | 3620290 | HEATING PIPE | Трубка промежуточная | 19.72 |
| 157 | 3401990 | PANEL PLATE FOR MODULO UB 80 | Панель декоративная передняя пластиковая | 10.16 |
| 182 | 3620710 | INLET DHW BOILER PIPE | Трубка входа холодной воды фигурная (трезубец) | 35.68 |
| 197 | 3401860 | GASKET FLANGE UB 80/120 INOX | Уплотнение фланца | 28.24 |
| 200 | 3620640 | CONNECTION SET MODULO | Комплект соединительных деталей | 102.4 |
| 216 | 9951230 | FILLING TAP | кран наполнения системы | 26.4 |
| 237 | 3620260 | GAS PIPE MODULO | Трубка промежуточная | 20.8 |
| 249 | 3109950 | MODULO UB 80 REAR PART | Панель задняя | 0 |
| 294 | 3619970 | FLANGE/ANODE ASSEMBLY | Крышка фланца | 121 |
| 371 | 3620280 | FILLING PIPE MODULO | Трубка подпитки | 0 |
| 472 | 3620720 | OUTLET PIPE | Трубка выхода горячей воды | 15.24 |
| 671 | 5646780 | DRAINING TAP G 1/2 (COPPER) | Кран сливной G 1/2 | 15.5 |
| 694 | 615650 | CONNECTION GROUP MODULO | Кронштейн крепления промежуточных трубок | 187.5 |

| Позиция на чертеже | Артикул | Английское наименование | Русское наименование | Рекомендованная розничная цена в у.е. |
|---|---|---|---|---|
| 703 | 3109960 | BASE | | 0 |