Tab 119

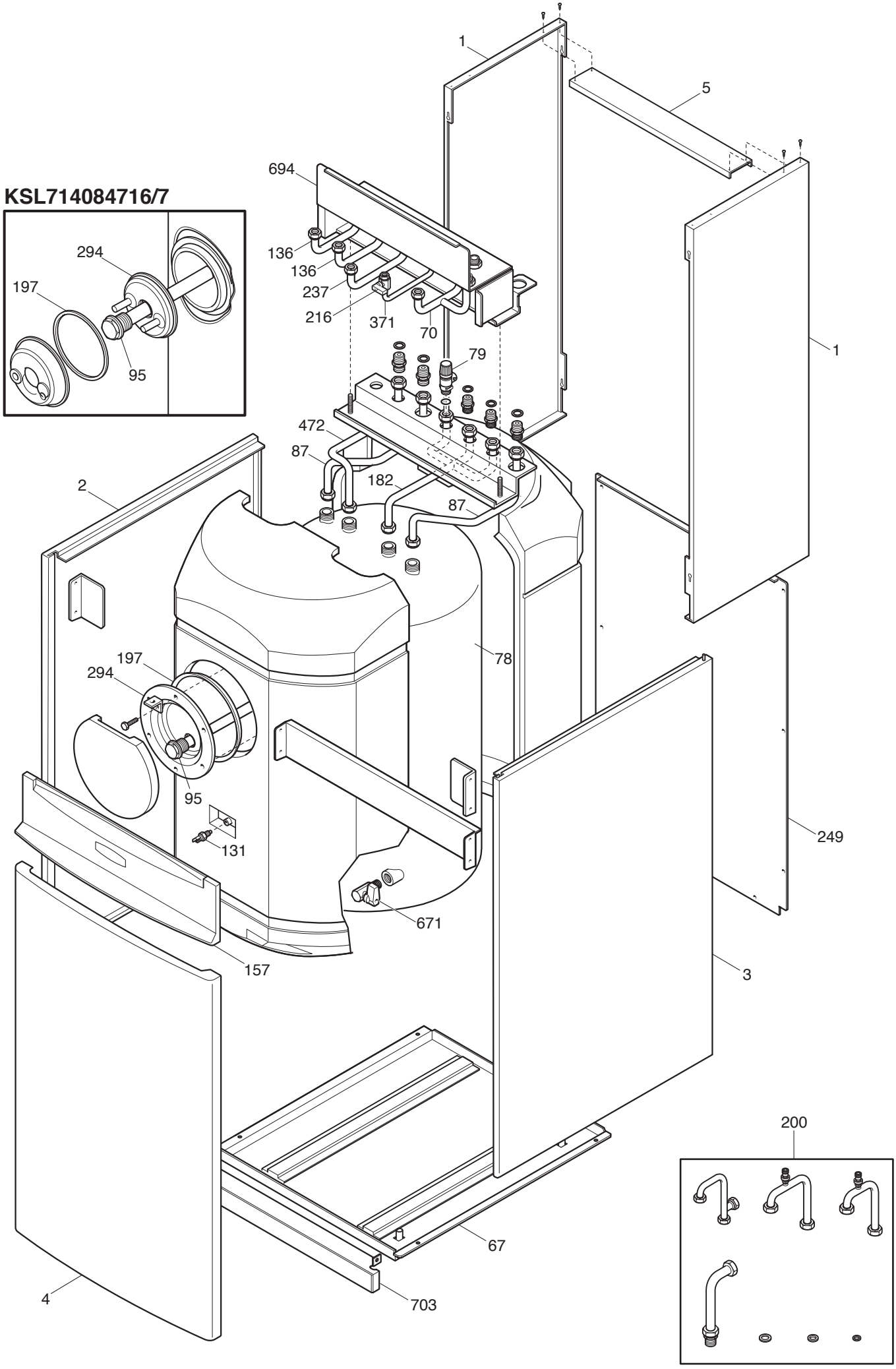
KSL714084716/7
294
197
95
1
5
694
136
136
237
216
371
70
79
1
472
87
182
87
2
78
197
294
95
131
249
671
157
3
200
67
4
703

Данные о запчастях (26). Изделие - KSL714084718, COMBI 80L (LUNA-3) (KSL71408471)

Позиция на чертеже	Артикул	Английское наименование	Русское наименование	Рекомендованная розничная цена в у.е.
1	3111150	REAR ABUTMENT MODULO	Панель боковая дополнительная	36.11
2	620850	LEFT PANEL	Панель левая	94.96
3	620840	RIGHT PANEL	Панель правая	93.06
4	620830	DOOR FRONTAL PANEL	Панель передняя	53.25
5	3110030	TRAVERSE REAR ABUTMENT	Планка поперечная верхняя	7.39
67	3619910	BOILER BASIN ASSEMBLY	Поддон	0
70	3620270	HEATING RETURN PIPE MODULO	Трубка обратной подачи	34.6
78	711109100	ISOLATED BOILER INOX 80 L	Бак бойлера с термоизоляцией	1441.41
78	626960	ISOLATED BOILER INOX 80 L	Бак бойлера с термоизоляцией, с фланцем и анодом	0
79	9950620	HYDRAULIC SAFETY VALVE 8 BAR	Клапан предохранительный бойлера (8 бар)	15
87	3620220	CONNECTING PIPE	Трубка соединительная	19.29
95	3627180	CAP/ANODE ASSEMBLY FOR MODULO	Анод магниевый D26X365 с пробкой 3/4Hp	47
131	8435400	NTC SENSOR	Датчик температуры NTC (погружной)	10.73
136	3620290	HEATING PIPE	Трубка промежуточная	19.72
157	3402370	PANEL PLATE COMBI	Панель декоративная передняя пластиковая	15.58
182	3620710	INLET DHW BOILER PIPE	Трубка входа холодной воды фигурная (трезубец)	35.68
197	5412820	ORING 85,09X5,34 EPDM	Уплотнение кольцевое 85,09x5,34	10.6
200	3620640	CONNECTION SET MODULO	Комплект соединительных деталей	102.4
216	9951230	FILLING TAP	кран наполнения системы	26.4
237	3620260	GAS PIPE MODULO	Трубка промежуточная	20.8
249	3109950	MODULO UB 80 REAR PART	Панель задняя	0
294	3627200	HANDRAILS INSIDE	Крышка фланца внутренняя часть	87.46
371	3620280	FILLING PIPE MODULO	Трубка подпитки	0
472	3620720	OUTLET PIPE	Трубка выхода горячей воды	15.24
671	5646780	DRAINING TAP G 1/2 (COPPER)	Кран сливной G 1/2	15.5
694	615650	CONNECTION GROUP MODULO	Кронштейн крепления промежуточных трубок	187.5