# Tab 135

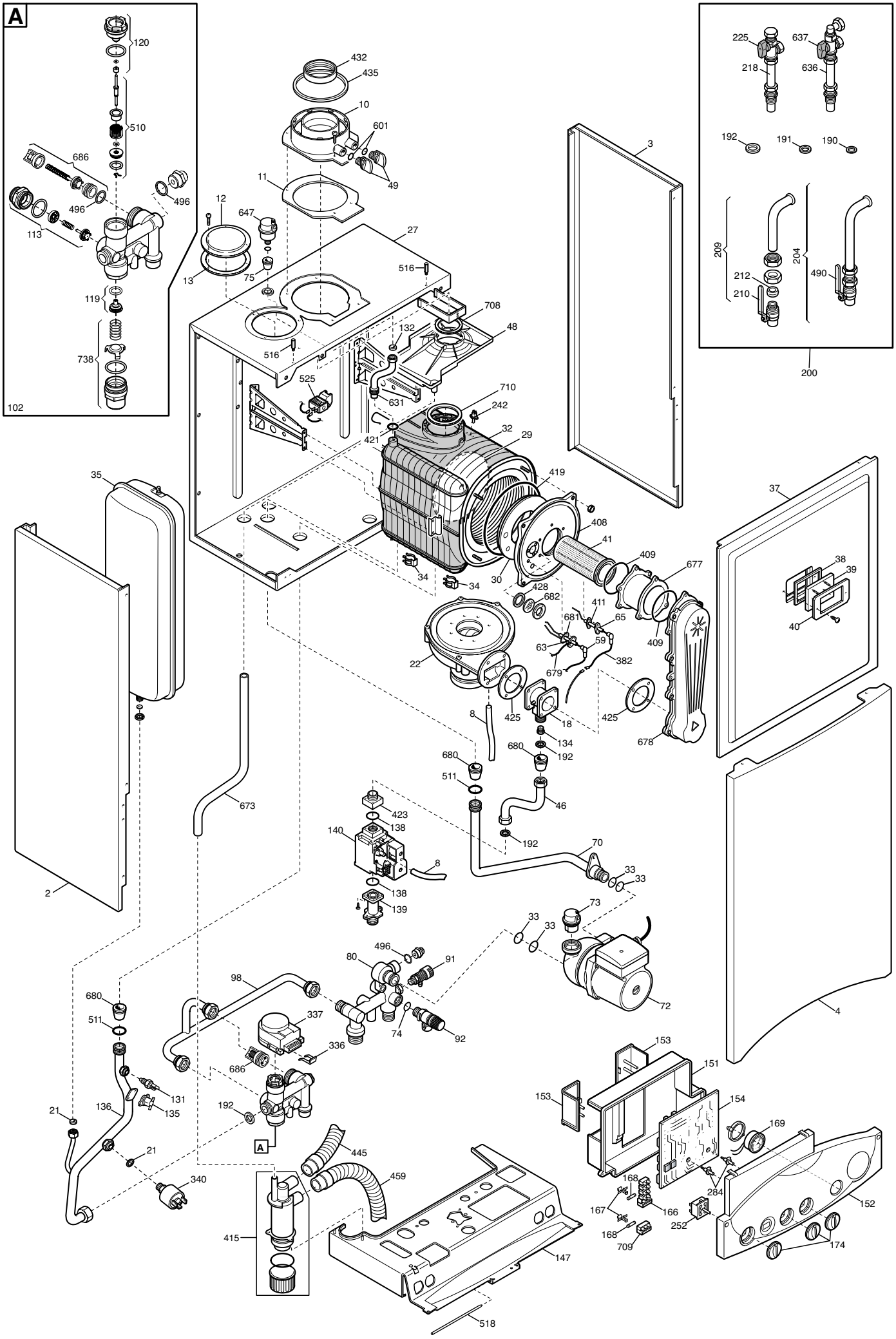
A
120
510
686
496
496
113
119
738
102
432
435
10
601
49
11
12
647
13
75
27
516
516
708
48
132
525
631
710
242
32
29
421
419
408
41
409
677
34
34
30
428
682
411
681
65
59
63
409
382
679
22
425
425
8
18
134
192
680
680
678
511
673
46
423
138
140
192
70
8
33
33
138
139
73
33
33
496
80
91
98
72
680
511
337
74
92
336
686
153
151
131
153
154
21
136
135
192
169
A
21
445
340
459
168
284
167
166
152
252
415
168
709
174
147
518

## Данные о запчастях (147). Изделие - HLB435123003, PRIME HT 1.120 (HLB43512300)

| Позиция на чертеже | Артикул | Английское наименование | Русское наименование | Рекомендованная розничная цена в у.е. |
|---|---|---|---|---|
| 2 | 5113450 | PANEL ASSEMBLY - LEFT | Панель в сборе левая | 0 |
| 2 | 5116220 | LEFT PANEL HT | Панель в сборе левая | 18.26 |
| 3 | 5113440 | PANEL ASSEMBLY - RIGHT | Панель правая в сборе | 0 |
| 3 | 5116210 | RIGHT PANEL HT | Панель правая в сборе | 18.26 |
| 4 | 5116350 | FRONTAL PANEL ECO3 | Панель передняя в сборе | 52.71 |
| 4 | 5114530 | PANN.FRONT.ECO 3øESTETICA | Панель передняя в сборе | 0 |
| 8 | 5408080 | PRESSURE SWITCH PIPE L=270 | Трубка пневмореле | 6.63 |
| 10 | 5409020 | FLUE ADAPTOR HE 60/100 | Фланец дымоотводного устройства | 11.37 |
| 11 | 5409010 | GASKET ADAPTOR | Уплотнение фланца | 1.66 |
| 12 | 5108690 | PLATE BLANKING | заглушка отверстия всасывания воздуха | 3.31 |
| 13 | 5407400 | SUCTION CAP GASKET - 10PCS | Уплотнение кольцевое (УПАКОВКА - 10 шт) | 10.45 |
| 18 | 5664300 | MIXER AL 12 AGU3.642A009 | Газовоздушный смеситель (устройство Вентури) | 42.37 |
| 21 | 5402050 | GASKET 6,1X11,5X1,5 WRC - 10PCS | Уплотнение плоское кольцевое 6.1X11.5X1.5 (УПАКОВКА - 10 шт) | 2.92 |
| 22 | 5682500 | FAN - HT | вентилятор | 0 |
| 22 | 5662680 | FAN - HT | вентилятор | 0 |
| 22 | 5686970 | FAN - HT | вентилятор | 0 |
| 22 | 5691840 | FAN RG128/UB 230V-55667.11925- | вентилятор | 301.3 |
| 27 | 5116590 | SEALED CHAMBER REAR PANEL | элемент камеры сгорания | 36.87 |
| 29 | 710283700 | DEFLECTOR INSULATION SPARE | термоизоляционная панель задняя | 49.37 |
| 29 | 5412010 | EXCHANGER REAR INSULATION | термоизоляционная панель задняя | 0 |
| 30 | 5411020 | INSULATION PANEL | Термоизоляционная панель передняя | 18.4 |
| 32 | 5671940 | HEAT EXCHANGER BASIC 4E | Теплообменник основной BASIC 4E | 523.49 |
| 33 | 710963000 | O-RING 21,5X3 EP70 TFL - 10PCS | Уплотнение кольцевое 21,5X3 (УПАКОВКА - 10 шт) | 2.88 |
| 33 | 5403130 | ANELLO OR 22X3 EPDM | Уплотнение кольцевое | 0 |
| 34 | 8380860 | FIXING CLIP | Клипсы крепежные теплообменника | 2.86 |
| 35 | 5662620 | EXPANSION VESSEL 8L | Бак расширительный 8 л | 88.17 |
| 37 | 5672080 | PANEL-COMBUSTION BOX FRONT - BASIC | изоляционная панель | 0 |
| 37 | 5689640 | COMB CHAMBER FRONTAL | изоляционная панель | 78.85 |

| Позиция на чертеже | Артикул | Английское наименование | Русское наименование | Рекомендованная розничная цена в у.е. |
|---|---|---|---|---|
| | | PANEL | | |
| 38 | 5401610 | VIEWING WINDOW GASKET | Уплотнение стекла смотрового | 2.83 |
| 39 | 5203930 | VIEWING WINDOW | Стекло смотровое | 6.05 |
| 40 | 5115590 | SURROUND-SIGHT GLASS | Рамка стекла смотрового | 4.99 |
| 41 | 5672000 | BURNER 4E BASIC | горелка в сборе | 0 |
| 41 | 711570200 | BURNER/FLANGE 4E ASS. | горелка в сборе | 108.34 |
| 46 | 5672030 | GAS PIPE ASSY | Фланец с прокладкой рампы подачи газа в сборе | 15.02 |
| 48 | 5412170 | REDUCTION 80/60 | поддон для сбора конденсата | 6.31 |
| 49 | 5409280 | TAP ADAPTOR | колпачок фланца дымохода | 1.55 |
| 59 | 8513520 | LEAD - IGNITION | кабель электрода зажигания | 9.76 |
| 59 | 8511140 | LEAD - IGNITION | кабель электрода зажигания | 9.86 |
| 63 | 8422830 | ELECTRODE - IGNITION | Электрод розжига | 0 |
| 63 | 710220000 | IGNITION ELECTRODE | Электрод розжига | 20.88 |
| 65 | 8422840 | ELECTRODE - IONIZATION | Электрод контроля пламени | 0 |
| 65 | 710220700 | IONISATION ELECTRODE | Электрод контроля пламени | 15.7 |
| 70 | 5672040 | RETURN PIPE ASSY | Трубка насоса/теплообменника | 24.06 |
| 72 | 5655620 | PUMP UP 15-60 AO | Насос циркуляционный UP 15-60 AO | 220.69 |
| 73 | 607290 | AUTOMATIC AIR VENT | воздухоотводчик автоматический | 17.13 |
| 74 | 5406360 | O-RING 14X1,78 EP - 10PCS | Уплотнение кольцевое (УПАКОВКА - 10 шт) | 3.48 |
| 75 | 5409240 | GROMMET - PIPE ASSY D.10 | Уплотнение | 2.83 |
| 80 | 5655650 | HYDRAULIC INLET ASSY | гидравлический узел подачи | 131.29 |
| 91 | 5652030 | DRAINING TAP | Кран сливной | 11.65 |
| 92 | 9951170 | SAFETY VALVE 3 BAR | Клапан предохранительный 3 бар | 15 |
| 98 | 5672770 | BY-PASS PIPE ASSEMBLY | Трубка бай-пасса в сборе | 47.51 |
| 99 | 8380850 | FIXING CLIP - 10PCS | Клипсы крепежные трубки бай-пасса (УПАКОВКА - 10 шт) | 4.6 |
| 102 | 5672730 | 3 WAY VALVE ASSEMBLY | клапан 3-ходовой в сборе | 273.3 |
| 113 | 617100 | BY-PASS GR. | бай-пасс в сборе | 37.04 |
| 119 | 605760 | HYDRAULIC VENTURI ASSEMBLY | тарелочка системы отопления в сборе | 8.31 |
| 120 | 600750 | SPACER ASSEMBLY | заглушка гидравлической системы | 30.55 |
| 131 | 8434840 | NTC SENSOR | датчик температуры (NTC) (погружной) | 0 |
| 131 | 8435400 | NTC SENSOR | Датчик температуры NTC (погружной) | 10.73 |
| 132 | 5402830 | WASHER - SENSOR SEALING - 10PCS | Уплотнение датчика температуры (NTC) 9.7X15X3 (УПАКОВКА - 10 шт) | 3.44 |

| Позиция на чертеже | Артикул | Английское наименование | Русское наименование | Рекомендованная розничная цена в у.е. |
|---|---|---|---|---|
| 134 | 5212120 | INJECTOR | форсунка D=4.5 | 5.39 |
| 135 | 9950760 | THERMOSTAT - LIMIT | Термостат предохранительный 105 C | 26.04 |
| 136 | 5672050 | PIPE | Трубка теплообменник/трехходовой клапан | 34.54 |
| 138 | 5402010 | O-RING 22.22x2.62 - 10PCS | Уплотнение кольцевое 22,22x2,62 (УПАКОВКА - 10 шт) | 2.12 |
| 139 | 5206620 | CONNECTOR-GAS VALVE INLET | Патрубок на входе газового клапана | 12.53 |
| 140 | 5671930 | GAS VALVE | клапан газовый (SIT 848 SIGMA) | 132.83 |
| 147 | 5664340 | TRAVERSE | соединительная панель | 31.03 |
| 151 | 5407650 | ELECTRICAL BOX COVER | кожух электрической коробки | 18.54 |
| 152 | 5672120 | PRINT.CONTR.PAN.PRIME HT 1.120 | Крышка декоративная панели управления | 13.65 |
| 153 | 5407660 | PANEL - ACCESS | кожух клеммной коробки | 4.19 |
| 154 | 5686050 | PRINTED CIRCUIT BOARD SIEMENS LMU 34 B | Электронная плата (SIEMENS LMU 34) | 0 |
| 154 | 5703660 | PCB LMU34 WITH INSTR.VERS.2.09 | Электронная плата (SIEMENS LMU 34) | 240.06 |
| 154 | 5680240 | PRINTED CIRCUIT BOARD SIEMENS LMU 34 | Электронная плата (SIEMENS LMU 34) | 0 |
| 154 | 5676120 | PRINTED CIRCUIT BOARD SIEMENS LMU 34 | Электронная плата (SIEMENS LMU 34) | 0 |
| 154 | 5684110 | PRINTED CIRCUIT BOARD SIEMENS LMU 34 B | Электронная плата (SIEMENS LMU 34) | 0 |
| 166 | 8421590 | TERMINAL BLOCK | блок клеммной коробки | 9 |
| 167 | 5405340 | FUSE HOLDER | держатель плавкого предохранителя | 1.32 |
| 168 | 9950580 | FUSE | Предохранитель плавкий (2 А- 250 В) | 1.87 |
| 169 | 9951830 | PRESSURE GAUGE | манометр | 43.41 |
| 169 | 9951020 | ASS.MANOMETRO C/SUPPORTO | манометр с креплением | 0 |
| 174 | 5410530 | KNOB SELECTOR SWITCH | Ручка | 6.05 |
| 190 | 5404970 | WASHER - SEALING G3/8 - 10PCS | Уплотнение G3/8 8X15X2 (УПАКОВКА - 10 шт) | 3.44 |
| 191 | 5408970 | WASHER - SEALING G1/2 - 10PCS | Уплотнение G. 1/2 12x18x2 (УПАКОВКА - 10 шт) | 3.64 |
| 192 | 5404650 | SEALING WASHER G 3/4 - 10PCS | Уплотнение G. 3/4 17x24x2 (УПАКОВКА - 10 шт) | 4.12 |
| 200 | 5660970 | CONNECTION ASSEMBLY | подсоединения в сборе | 0 |
| 204 | 5636230 | DHW INLET TAP | кран холодной воды | 46.3 |
| 209 | 5627620 | CONNECTION GAS INLET TAP | кран газовый в сборе | 37.83 |
| 210 | 9950830 | GAS TAP | кран газовый | 22.33 |

| Позиция на чертеже | Артикул | Английское наименование | Русское наименование | Рекомендованная розничная цена в у.е. |
|---|---|---|---|---|
| 212 | 5408330 | BICONIC GASKET | уплотнение биконическое | 1.68 |
| 218 | 5658460 | HEATING FLOW TAP WITH FILTER | кран возврата из системы отопления с фильтром | 54.26 |
| 225 | 5658100 | HEAT RETURN TAP WITH FILTER | кран возврата из системы отопления с фильтром | 44.25 |
| 242 | 8435270 | NTC SENSOR | датчик температуры отходящих газов (NTC) | 30.23 |
| 252 | 8434550 | SELECTOR SWITCH (4 POSITION) | переключатель режимов (4 положения) | 8.48 |
| 284 | 5405990 | DRIVE PIN | стержень потенциометра | 0.88 |
| 336 | 8380680 | CLIP-RETAINING - 10PCS | Пружина фиксирующая крепления мотора трехходового клапана (УПАКОВКА - 10 шт) | 5.4 |
| 337 | 5694580 | 3 WAY VALVE MOTOR | мотор трехходового клапана | 55.48 |
| 337 | 5647340 | MOTORE ELBI | мотор трехходового клапана | 0 |
| 340 | 5663750 | PRESSOSTATO RISCALDAMENTO | Прессостат предохранительный системы отопления | 0 |
| 340 | 9951690 | PRESSURE SWITCH | Прессостат предохранительный системы отопления | 25.12 |
| 382 | 8511130 | FLAME SENSING CABLE | Проводка электрическая датчик пламени | 11.24 |
| 408 | 5212900 | COMB.CHAMBER UPPER COVER | Крышка камеры сгорания передняя | 0 |
| 408 | 711571000 | COMB.CHAMBER UPPER COVER | передняя крышка камеры сгорания | 68.27 |
| 409 | 721543100 | BURNER GASKET ASS. | Уплотнение горелки | 5.39 |
| 409 | 710624300 | BURNER GASKET HT | Уплотнение горелки | 2.97 |
| 409 | 5413530 | GASKET BURNER | Уплотнение горелки | 1.99 |
| 409 | 5410740 | BURNER CONNECTION GASKET | Уплотнение | 0 |
| 411 | 5409110 | FLAME SENSING ELEC.GASKET | Уплотнение датчика пламени | 0 |
| 411 | 710185200 | FLAME SENSING ELEC.GASKET | Уплотнение датчика пламени | 1.1 |
| 415 | 5682350 | TRAP ASS. BASIC | Сифон | 8 |
| 419 | 5411000 | COMB.CHAMBER GASKET | Уплотнение камеры сгорания | 7.46 |
| 421 | 5413120 | ORING 12X3 EPDM - 10PCS | Уплотнение кольцевое (УПАКОВКА - 10 шт) | 6.67 |
| 423 | 5210410 | GAS VALVE CONNECTOR | Патрубок подсоединительный п(газ. клапан HONEYWELL) | 5.78 |
| 425 | 5411420 | FAN GASKET | Уплотнение м/у вентилятором и устройством Вентури | 3.85 |
| 428 | 5409290 | GASKET | Уплотнение | 1.58 |
| 432 | 5410420 | WASHER DIA 60 OUTLET BEND | Шайба | 2.61 |
| 435 | 5407550 | WASHER DIA100 OUTER ADAPT SEAL | Уплотнение D=100 | 4.02 |
| 445 | 5410980 | SILICONE PIPE | Трубка силиконовая L=350 | 0 |

| Позиция на чертеже | Артикул | Английское наименование | Русское наименование | Рекомендованная розничная цена в у.е. |
|---|---|---|---|---|
| 445 | 711163000 | PIPE EXCHANGER/SYPHON+CLIP | Трубка сифона | 10.87 |
| 459 | 5411610 | DISCHARGE PIPE | Трубка резиновая | 11.7 |
| 490 | 5636250 | DHW INLET TAP | кран холодной воды | 44.99 |
| 496 | 400020 | O-RING - 10PCS | уплотнение кольцевое резиновое (УПАКОВКА - 10 шт) | 9.24 |
| 510 | 600760 | DHW PADDLE ASSEMBLY | затвор ГВС | 19.68 |
| 511 | 5404600 | O.R. 17,86x2,62 - 10PCS | Уплотнение кольцевое 17,86x2,62 (УПАКОВКА - 10 шт) | 2.48 |
| 516 | 5210670 | STUD-FRONT PANEL | стержень | 0.74 |
| 518 | 5107180 | PIN-HINGED FACIA PANEL 28/28I | стержень панели управления | 1.72 |
| 525 | 8435260 | IGNITOR | Устройство розжига | 25.3 |
| 601 | 5408560 | O-RING 8,73x1,78 - 10PCS | Уплотнение кольцевое 8,73x1,78 (УПАКОВКА - 10 шт) | 1.76 |
| 631 | 5685240 | AIR VENT PIPE - E125 | Трубка вентилятора | 16.25 |
| 636 | 5660980 | HEATING FLOW TAP WITH FILTER | кран системы отопления с фильтром | 35.5 |
| 637 | 5660650 | HEATING FLOW TAP WITHOUT FILTER | кран системы отопления | 0 |
| 647 | 5652730 | AUTO AIR VENT | воздухоотводчик автоматический | 12.91 |
| 673 | 5412190 | PIPE CONNECTION SYPHO | Трубка силиконовая | 22.74 |
| 677 | 5212920 | EXTENTION 4 EL. | расширение | 21.01 |
| 678 | 5672130 | AIR/GAS COVER ASSY | крышка | 31.88 |
| 679 | 8511150 | EARTH/IGNITOR CABLE | кабель электрод зажигания/земля L=270 | 4.8 |
| 680 | 5409250 | GROMMET-PIPE ASSY. D.15 | Уплотнение D=15 | 2.02 |
| 681 | 5409120 | IGNITION ELECTRODE PROTECTION CAP | Уплотнение | 0 |
| 681 | 710185300 | IGNITION ELECTRODE GASKET | Уплотнение электрода розжига | 2.02 |
| 682 | 5211800 | FLAME INSPECTION | Стекло смотровое | 2.84 |
| 686 | 5663020 | BY-PASS PLUG ASSEMBLY | Клапан обратный /бай-пасс | 3.67 |
| 708 | 5410970 | GASKET WITH DOUBLE LIP | Уплотнение D=60 | 3.14 |
| 709 | 8423160 | TERMINAL BLOCK | крепление плавкого предохранителя | 2.39 |
| 710 | 5411030 | GASKET D80 | Уплотнение D=80 | 3.32 |
| 738 | 620490 | ASS.GR./ORING/SPRING 12.0059 | Элемент золотника трехходового клапана | 30.55 |
| 999 | 8511610 | WIRING HARNESS | Проводка электрическая 3-зодовой клапан/насос/клапан газовый | 39.37 |
| 999 | 8414620 | CABLE | Проводка электрическая кабель питания | 7.84 |
| 999 | 8418860 | PLUG - PCB | Клеммная колодка с перемычкой. | 1.99 |

| Позиция на чертеже | Артикул | Английское наименование | Русское наименование | Рекомендованная розничная цена в у.е. |
|---|---|---|---|---|
| 999 | 8511330 | DHW PRIORITY/ SENSOR WIRING | Проводка электрическая | 7.49 |