Tab 330

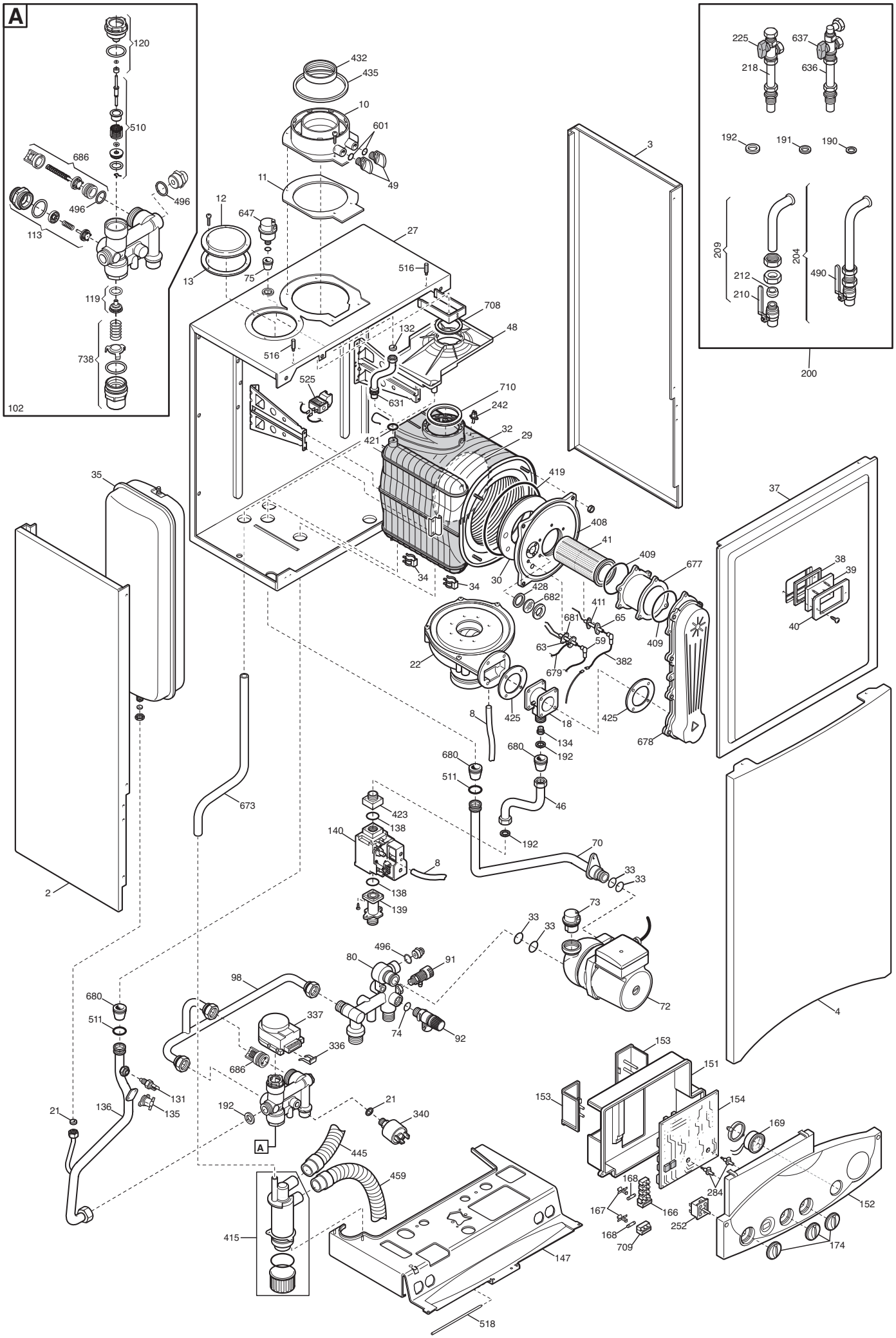
A
120
510
686
496
496
113
119
738
102
432
435
10
601
49
11
12
647
27
13
75
516
516
708
48
132
525
631
710
242
32
29
421
419
35
408
41
409
677
37
38
39
40
34
34
30
428
682
411
681
65
59
63
409
22
679
382
425
425
8
18
134
192
678
680
680
511
46
673
423
138
140
192
70
8
33
33
2
138
139
73
33
33
496
91
80
98
72
4
680
511
337
74
92
336
686
153
151
131
153
154
21
136
135
192
21
340
169
A
445
459
168
284
167
166
152
252
415
168
709
174
147
518

Данные о запчастях (131). Изделие - HLB435123005, PRIME HT 1.120 (HLB43512300)

Позиция на чертеже	Артикул	Английское наименование	Русское наименование	Рекомендованная розничная цена в у.е.
2	5116220	LEFT PANEL HT	Панель в сборе левая	18.26
3	5116210	RIGHT PANEL HT	Панель правая в сборе	18.26
4	5116350	FRONTAL PANEL ECO3	Панель передняя в сборе	52.71
8	5408080	PRESSURE SWITCH PIPE L=270	Трубка пневмореле	6.63
10	5409020	FLUE ADAPTOR HE 60/100	Фланец дымоотводного устройства	11.37
11	5409010	GASKET ADAPTOR	Уплотнение фланца	1.66
12	5108690	PLATE BLANKING	заглушка отверстия всасывания воздуха	3.31
13	5407400	SUCTION CAP GASKET - 10PCS	Уплотнение кольцевое (УПАКОВКА - 10 шт)	10.45
18	5664300	MIXER AL 12 AGU3.642A009	Газовоздушный смеситель (устройство Вентури)	42.37
21	5402050	GASKET 6,1X11,5X1,5 WRC - 10PCS	Уплотнение плоское кольцевое 6.1X11.5X1.5 (УПАКОВКА - 10 шт)	2.92
22	5691840	FAN RG128/UB 230V-55667.11925-	вентилятор	301.3
27	5116590	SEALED CHAMBER REAR PANEL	элемент камеры сгорания	36.87
29	5412010	EXCHANGER REAR INSULATION	термоизоляционная панель задняя	0
29	710283700	DEFLECTOR INSULATION SPARE	термоизоляционная панель задняя	49.37
30	5411020	INSULATION PANEL	Термоизоляционная панель передняя	18.4
32	5671940	HEAT EXCHANGER BASIC 4E	Теплообменник основной BASIC 4E	523.49
33	710963000	O-RING 21,5X3 EP70 TFL - 10PCS	Уплотнение кольцевое 21,5X3 (УПАКОВКА - 10 шт)	2.88
33	5403130	ANELLO OR 22X3 EPDM	Уплотнение кольцевое	0
34	8380860	FIXING CLIP	Клипсы крепежные теплообменника	2.86
35	5662620	EXPANSION VESSEL 8L	Бак расширительный 8 л	88.17
37	5689640	COMB CHAMBER FRONTAL PANEL	изоляционная панель	78.85
38	5401610	VIEWING WINDOW GASKET	Уплотнение стекла смотрового	2.83
39	5203930	VIEWING WINDOW	Стекло смотровое	6.05
40	5115590	SURROUND-SIGHT GLASS	Рамка стекла смотрового	4.99
41	5672000	BURNER 4E BASIC	горелка в сборе	0
41	711570200	BURNER/FLANGE 4E ASS.	горелка в сборе	108.34
46	5672030	GAS PIPE ASSY	Фланец с прокладкой рампы подачи газа в сборе	15.02

Позиция на чертеже	Артикул	Английское наименование	Русское наименование	Рекомендованная розничная цена в у.е.
48	5412170	REDUCTION 80/60	поддон для сбора конденсата	6.31
49	5409280	TAP ADAPTOR	колпачок фланца дымохода	1.55
59	8513520	LEAD - IGNITION	кабель электрода зажигания	9.76
63	8422830	ELECTRODE - IGNITION	Электрод розжига	0
63	710220000	IGNITION ELECTRODE	Электрод розжига	20.88
65	8422840	ELECTRODE - IONIZATION	Электрод контроля пламени	0
65	710220700	IONISATION ELECTRODE	Электрод контроля пламени	15.7
70	5672040	RETURN PIPE ASSY	Трубка насоса/теплообменника	24.06
72	5655620	PUMP UP 15-60 AO	Насос циркуляционный UP 15-60 AO	220.69
73	607290	AUTOMATIC AIR VENT	воздухоотводчик автоматический	17.13
74	5406360	O-RING 14X1,78 EP - 10PCS	Уплотнение кольцевое (УПАКОВКА - 10 шт)	3.48
75	5409240	GROMMET - PIPE ASSY D.10	Уплотнение	2.83
80	5655650	HYDRAULIC INLET ASSY	гидравлический узел подачи	131.29
91	5652030	DRAINING TAP	Кран сливной	11.65
92	9951170	SAFETY VALVE 3 BAR	Клапан предохранительный 3 бар	15
98	5672770	BY-PASS PIPE ASSEMBLY	Трубка бай-пасса в сборе	47.51
99	8380850	FIXING CLIP - 10PCS	Клипсы крепежные трубки бай-пасса (УПАКОВКА - 10 шт)	4.6
102	5683540	3 WAY VALVE/MB GROUP LUNA3	клапан 3-ходовой /группа подачи	198.57
113	617100	BY-PASS GR.	бай-пасс в сборе	37.04
119	605760	HYDRAULIC VENTURI ASSEMBLY	тарелочка системы отопления в сборе	8.31
120	600750	SPACER ASSEMBLY	заглушка гидравлической системы	30.55
131	8435400	NTC SENSOR	Датчик температуры NTC (погружной)	10.73
132	5402830	WASHER - SENSOR SEALING - 10PCS	Уплотнение датчика температуры (NTC) 9.7X15X3 (УПАКОВКА - 10 шт)	3.44
134	5212120	INJECTOR	форсунка D=4.5	5.39
135	9950760	THERMOSTAT - LIMIT	Термостат предохранительный 105 C	26.04
136	5681400	PIPE ASS.(3 WAY VALVE/EXCHANG)	Трубка соединительная (3-х ходовой клапан - теплообменник)	27.02
138	5402010	O-RING 22.22x2.62 - 10PCS	Уплотнение кольцевое 22,22x2,62 (УПАКОВКА - 10 шт)	2.12
139	5206620	CONNECTOR-GAS VALVE INLET	Патрубок на входе газового клапана	12.53
140	5671930	GAS VALVE	клапан газовый (SIT 848 SIGMA)	132.83
147	5694730	TRAVERSE		0

Позиция на чертеже	Артикул	Английское наименование	Русское наименование	Рекомендованная розничная цена в у.е.
151	5407650	ELECTRICAL BOX COVER	кожух электрической коробки	18.54
152	5672120	PRINT.CONTR.PAN.PRIME HT 1.120	Крышка декоративная панели управления	13.65
153	5407660	PANEL - ACCESS	кожух клеммной коробки	4.19
154	5686050	PRINTED CIRCUIT BOARD SIEMENS LMU 34 B	Электронная плата (SIEMENS LMU 34)	0
154	5703660	PCB LMU34 WITH INSTR.VERS.2.09	Электронная плата (SIEMENS LMU 34)	240.06
166	8421590	TERMINAL BLOCK	блок клеммной коробки	9
167	5405340	FUSE HOLDER	держатель плавкого предохранителя	1.32
168	9950580	FUSE	Предохранитель плавкий (2 А- 250 В)	1.87
169	9951830	PRESSURE GAUGE	манометр	43.41
174	5410530	KNOB SELECTOR SWITCH	Ручка	6.05
190	5404970	WASHER - SEALING G3/8 - 10PCS	Уплотнение G3/8 8X15X2 (УПАКОВКА - 10 шт)	3.44
191	5408970	WASHER - SEALING G1/2 - 10PCS	Уплотнение G. 1/2 12x18x2 (УПАКОВКА - 10 шт)	3.64
192	5404650	SEALING WASHER G 3/4 - 10PCS	Уплотнение G. 3/4 17x24x2 (УПАКОВКА - 10 шт)	4.12
200	5698320	HYDRAULIC CONNECTION ASSEMBLY		0
204	5634960	DHW TAP ASSEMBLY		0
209	5633990	GAS TAP ASSEMBLY		0
210	9950830	GAS TAP	кран газовый	22.33
212	5408330	BICONIC GASKET	уплотнение биконическое	1.68
218	5658460	HEATING FLOW TAP WITH FILTER	кран возврата из системы отопления с фильтром	54.26
242	8435270	NTC SENSOR	датчик температуры отходящих газов (NTC)	30.23
252	8434550	SELECTOR SWITCH (4 POSITION)	переключатель режимов (4 положения)	8.48
284	5405990	DRIVE PIN	стержень потенциометра	0.88
336	8380680	CLIP-RETAINING - 10PCS	Пружина фиксирующая крепления мотора трехходового клапана (УПАКОВКА - 10 шт)	5.4
337	5694580	3 WAY VALVE MOTOR	мотор трехходового клапана	55.48
337	5647340	MOTORE ELBI	мотор трехходового клапана	0
340	9951690	PRESSURE SWITCH	Прессостат предохранительный системы отопления	25.12
382	8511130	FLAME SENSING CABLE	Проводка электрическая датчик пламени	11.24
408	711571000	COMB.CHAMBER UPPER COVER	передняя крышка камеры сгорания	68.27

Позиция на чертеже	Артикул	Английское наименование	Русское наименование	Рекомендованная розничная цена в у.е.
408	5212900	COMB.CHAMBER UPPER COVER	Крышка камеры сгорания передняя	0
409	721543100	BURNER GASKET ASS.	Уплотнение горелки	5.39
409	5413530	GASKET BURNER	Уплотнение горелки	1.99
409	710624300	BURNER GASKET HT	Уплотнение горелки	2.97
409	5410740	BURNER CONNECTION GASKET	Уплотнение	0
411	710185200	FLAME SENSING ELEC.GASKET	Уплотнение датчика пламени	1.1
411	5409110	FLAME SENSING ELEC.GASKET	Уплотнение датчика пламени	0
415	5682350	TRAP ASS. BASIC	Сифон	8
419	5411000	COMB.CHAMBER GASKET	Уплотнение камеры сгорания	7.46
421	5413120	ORING 12X3 EPDM - 10PCS	Уплотнение кольцевое (УПАКОВКА - 10 шт)	6.67
423	5210410	GAS VALVE CONNECTOR	Патрубок подсоединительный п(газ. клапан HONEYWELL)	5.78
425	5411420	FAN GASKET	Уплотнение м/у вентилятором и устройством Вентури	3.85
428	5409290	GASKET	Уплотнение	1.58
432	5410420	WASHER DIA 60 OUTLET BEND	Шайба	2.61
435	5407550	WASHER DIA100 OUTER ADAPT SEAL	Уплотнение D=100	4.02
445	5410980	SILICONE PIPE	Трубка силиконовая L=350	0
445	711163000	PIPE EXCHANGER/SYPHON+CLIP	Трубка сифона	10.87
459	5411610	DISCHARGE PIPE	Трубка резиновая	11.7
490	5625970	DHW INLET TAP WITH FILTER	кран холодной воды с фильтром	53.86
496	400020	O-RING - 10PCS	уплотнение кольцевое резиновое (УПАКОВКА - 10 шт)	9.24
510	600760	DHW PADDLE ASSEMBLY	затвор ГВС	19.68
511	5404600	O.R. 17,86x2,62 - 10PCS	Уплотнение кольцевое 17,86x2,62 (УПАКОВКА - 10 шт)	2.48
516	5210670	STUD-FRONT PANEL	стержень	0.74
518	5107180	PIN-HINGED FACIA PANEL 28/28I	стержень панели управления	1.72
525	8435260	IGNITOR	Устройство розжига	25.3
601	5408560	O-RING 8,73x1,78 - 10PCS	Уплотнение кольцевое 8,73x1,78 (УПАКОВКА - 10 шт)	1.76
631	5685240	AIR VENT PIPE - E125	Трубка вентилятора	16.25
636	5660980	HEATING FLOW TAP WITH FILTER	кран системы отопления с фильтром	35.5
647	5652730	AUTO AIR VENT	воздухоотводчик автоматический	12.91
673	5412190	PIPE CONNECTION SYPHO	Трубка силиконовая	22.74
677	5212920	EXTENTION 4 EL.	расширение	21.01

Позиция на чертеже	Артикул	Английское наименование	Русское наименование	Рекомендованная розничная цена в у.е.
678	5672130	AIR/GAS COVER ASSY	крышка	31.88
679	8511150	EARTH/IGNITOR CABLE	кабель электрод зажигания/земля L=270	4.8
680	5409250	GROMMET-PIPE ASSY. D.15	Уплотнение D=15	2.02
681	5409120	IGNITION ELECTRODE PROTECTION CAP	Уплотнение	0
681	710185300	IGNITION ELECTRODE GASKET	Уплотнение электрода розжига	2.02
682	5211800	FLAME INSPECTION	Стекло смотровое	2.84
686	5663020	BY-PASS PLUG ASSEMBLY	Клапан обратный /бай-пасс	3.67
708	5410970	GASKET WITH DOUBLE LIP	Уплотнение D=60	3.14
709	8423160	TERMINAL BLOCK	крепление плавкого предохранителя	2.39
710	5411030	GASKET D80	Уплотнение D=80	3.32
738	620490	ASS.GR./ORING/SPRING 12.0059	Элемент золотника трехходового клапана	30.55
999	8511330	DHW PRIORITY/ SENSOR WIRING	Проводка электрическая	7.49
999	8414620	CABLE	Проводка электрическая кабель питания	7.84
999	8418860	PLUG - PCB	Клеммная колодка с перемычкой.	1.99
999	8511610	WIRING HARNESS	Проводка электрическая 3-зодовой клапан/насос/клапан газовый	39.37