Tab 338

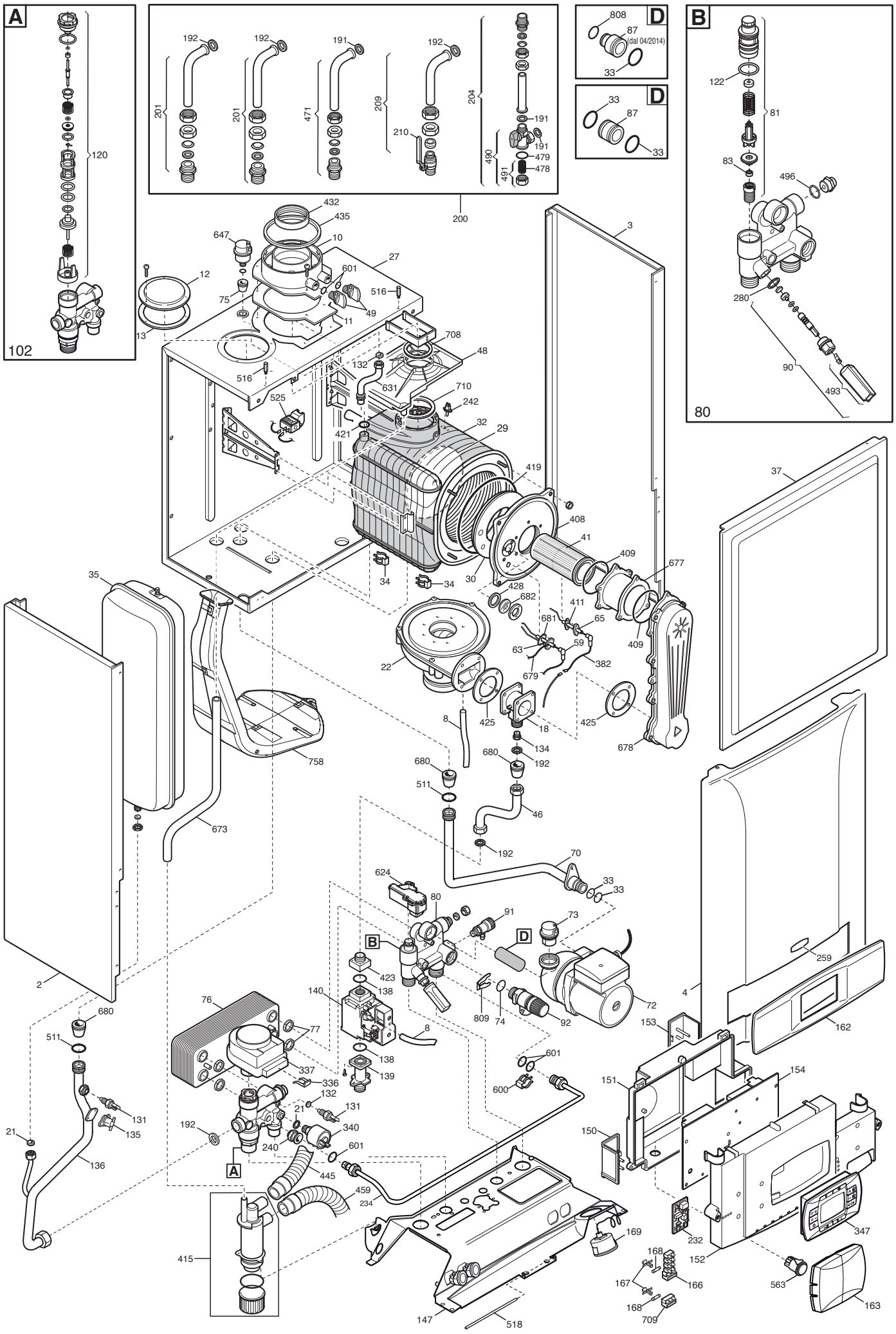
A
102
120
200
201
471
209
210
204
191
479
478
490
491
192
D
808
87
(dal 04/2014)
33
B
122
81
83
496
280
90
493
80
3
27
10
432
435
647
601
516
49
11
12
13
75
708
48
132
631
710
242
525
421
32
29
419
37
408
41
409
677
34
30
428
682
411
681
65
59
63
679
382
22
425
18
678
8
134
680
511
46
758
673
70
624
33
80
91
73
D
B
423
138
140
809
74
92
72
259
4
153
162
76
77
337
336
139
601
600
151
154
150
21
131
135
136
132
340
240
445
459
234
A
415
169
232
152
347
168
167
166
563
163
709
147
518

Данные о запчастях (152). Изделие - HLB456283583, LUNA-3 COMFORT HT 280

Позиция на чертеже	Артикул	Английское наименование	Русское наименование	Рекомендованная розничная цена в у.е.
2	5690340	LEFT PANEL ASSEMBLY HT	Панель в сборе левая	52.66
3	5697140	RIGHT PANEL ASS.HT WITH INSUL.	Панель правая в сборе	52.66
4	5697150	FRONTAL PANEL ASS.WITH INSULAT	Панель передняя в сборе	54.7
8	5410790	PYPE	Трубка пневмореле	6.49
10	5409020	FLUE ADAPTOR HE 60/100	Фланец дымоотводного устройства	11.37
11	5409010	GASKET ADAPTOR	Уплотнение фланца	1.66
12	5108690	PLATE BLANKING	заглушка отверстия всасывания воздуха	3.31
13	5407400	SUCTION CAP GASKET - 10PCS	Уплотнение кольцевое (УПАКОВКА - 10 шт)	10.45
18	5693130	MIXING AL21	Газовоздушный смеситель (устройство Вентури)	35.88
21	5402050	GASKET 6,1X11,5X1,5 WRC - 10PCS	Уплотнение плоское кольцевое 6.1X11.5X1.5 (УПАКОВКА - 10 шт)	2.92
22	5693090	FAN NRG 118/0800-3612-	вентилятор	307.32
27	5116590	SEALED CHAMBER REAR PANEL	элемент камеры сгорания	36.87
29	710283700	DEFLECTOR INSULATION SPARE	термоизоляционная панель задняя	49.37
29	5412010	EXCHANGER REAR INSULATION	термоизоляционная панель задняя	0
30	5411020	INSULATION PANEL	Термоизоляционная панель передняя	18.4
32	5671950	HEAT EXCHANGER	Теплообменник основной BASIC 5E	611.45
33	710963000	O-RING 21,5X3 EP70 TFL - 10PCS	Уплотнение кольцевое 21,5X3 (УПАКОВКА - 10 шт)	2.88
33	5403130	ANELLO OR 22X3 EPDM	Уплотнение кольцевое	0
34	8380860	FIXING CLIP	Клипсы крепежные теплообменника	2.86
35	5662620	EXPANSION VESSEL 8L	Бак расширительный 8 л	88.17
37	5689640	COMB CHAMBER FRONTAL PANEL	изоляционная панель	78.85
41	711570300	BURNER/FLANGE 5E ASS.	горелка в сборе	111.42
41	5672010	BURNER	горелка в сборе	36.58
41	5681860	BURNER 5 ELEMENTS	горелка в сборе	0
46	5672030	GAS PIPE ASSY	Фланец с прокладкой рампы подачи газа в сборе	15.02
48	5412170	REDUCTION 80/60	поддон для сбора конденсата	6.31
49	5409280	TAP ADAPTOR	колпачок фланца дымохода	1.55

Позиция на чертеже	Артикул	Английское наименование	Русское наименование	Рекомендованная розничная цена в у.е.
59	8513520	LEAD - IGNITION	кабель электрода зажигания	9.76
63	710220000	IGNITION ELECTRODE	Электрод розжига	20.88
63	8422830	ELECTRODE - IGNITION	Электрод розжига	0
65	8422840	ELECTRODE - IONIZATION	Электрод контроля пламени	0
65	710220700	IONISATION ELECTRODE	Электрод контроля пламени	15.7
70	5672040	RETURN PIPE ASSY	Трубка насоса/теплообменника	24.06
72	5687510	PUMP UP 15-60 AO C/CON 3SPEED	Насос циркуляционный (UP 15-60)	242.74
73	607290	AUTOMATIC AIR VENT	воздухоотводчик автоматический	17.13
74	5406360	O-RING 14X1,78 EP - 10PCS	Уплотнение кольцевое (УПАКОВКА - 10 шт)	3.48
75	5409240	GROMMET - PIPE ASSY D.10	Уплотнение	2.83
76	5689930	EXCHANGER 20 PLATE TO PLATE	Теплообменник ГВС пластинчатый вторичный на 20 пластин	213.62
77	5404520	DHW PLATE EXCHANGER GASKET - 4PCS	Уплотнение вторичного теплообменника (УПАКОВКА - 4 шт)	3.92
80	5696230	DHW INLET/HEAT.RET.HALL EF 8L	гидравлический узел подачи	135.18
81	617060	FILTER RESTRICTOR GROUP 8L	Фильтр и устройство Вентури в сборе	0
83	5666110	RESTRICTOR	Ограничитель потока воды (8 л/мин)	14.09
87	5210710	RACCORDO POMPA	Трубка возврата из системы отопления	0
87	631680	PUMP CONNECTING ELEMENT/OR	Соединительный элемент насоса	9.88
90	611930	FILLING GROUP	кран наполнения системы в сборе	19.38
91	5652030	DRAINING TAP	Кран сливной	11.65
92	9951170	SAFETY VALVE 3 BAR	Клапан предохранительный 3 бар	15
102	5696040		клапан 3-ходовой в сборе	0
102	711107400	3 WAY VALVE ASS.W.OUT BY-PASS	3-ходовой клапан/группа подачи	186.62
120	7726370	3 WAY VALVE CARTRIDGE BAXI	Картридж трехходового клапана	108.21
120	627880	DHW PADDLE GROUP -10.0397-	затвор ГВС с заглушкой трехходового клапана	0
120	711356900	3 WAY VALVE CARTRIDGE	Картридж трехходового клапана	76.43
120	626710	DHW PADDLE GROUP -10.0355-	заглушка гидравлической системы	0
122	5405370	O-RING - 10PCS	Уплотнение кольцевое 23,47x2,62 (УПАКОВКА - 10 шт)	11.64
131	8435400	NTC SENSOR	Датчик температуры NTC (погружной)	10.73

Позиция на чертеже	Артикул	Английское наименование	Русское наименование	Рекомендованная розничная цена в у.е.
132	5402830	WASHER - SENSOR SEALING - 10PCS	Уплотнение датчика температуры (NTC) 9.7X15X3 (УПАКОВКА - 10 шт)	3.44
134	5212140	INJECTOR	форсунка D=7.5	8.86
135	9950760	THERMOSTAT - LIMIT	Термостат предохранительный 105 C	26.04
136	5681400	PIPE ASS.(3 WAY VALVE/EXCHANG)	Трубка соединительная (3-х ходовой клапан - теплообменник)	27.02
138	5402010	O-RING 22.22x2.62 - 10PCS	Уплотнение кольцевое 22,22x2,62 (УПАКОВКА - 10 шт)	2.12
139	5206620	CONNECTOR-GAS VALVE INLET	Патрубок на входе газового клапана	12.53
140	5671930	GAS VALVE	клапан газовый (SIT 848 SIGMA)	132.83
147	5680910	SUPPORT FRAME LUNA3	соединительная панель	30.81
150	5412180	TERMINAL BLOCK COVER	крышка терминала	4.33
151	5413400	BOX COVER LUNA3 WITH HOLE	кожух электрической коробки	17.7
152	5412490	LUNA3 COMFORT CONTROL PANEL	Крышка декоративная панели управления	17.56
153	5407660	PANEL - ACCESS	кожух клеммной коробки	4.19
154	5691540	PCB LMU34 AVS77 WITH INSTR.IT	Электронная плата LMU 34	338.97
162	5412500	PANEL PLATE	крышка панели управления	8.93
163	5412510	COVER PLATE	Крышка декоративная (заглушка)	6.18
166	8421590	TERMINAL BLOCK	блок клеммной коробки	9
167	5405340	FUSE HOLDER	держатель плавкого предохранителя	1.32
168	9950580	FUSE	Предохранитель плавкий (2 A- 250 B)	1.87
169	9951650	MANOMETER D.40	манометр	25.64
191	5408970	WASHER - SEALING G1/2 - 10PCS	Уплотнение G. 1/2 12x18x2 (УПАКОВКА - 10 шт)	3.64
192	5404650	SEALING WASHER G 3/4 - 10PCS	Уплотнение G. 3/4 17x24x2 (УПАКОВКА - 10 шт)	4.12
200	5626010	CONNECTION ASSEMBLY	подсоединения в сборе (к системам отопл., воды и газа)	169.3
200	5701230	CONNECTION ASSEMBLY PRIME HT	подсоединения в сборе	77.66
201	5625950	CONNECTION HEATING ASSEMBLY	подсоединения контура отопления	15.41
204	5625980	CONNECT.SANITARY AND INLET TAP	кран холодной воды	50.72
209	5627620	CONNECTION GAS INLET TAP	кран газовый в сборе	37.83
210	9950830	GAS TAP	кран газовый	22.33
232	5690110	PCB INTERFACE AGU2.002	плата для подключения AGU 2.002	65.69

Позиция на чертеже	Артикул	Английское наименование	Русское наименование	Рекомендованная розничная цена в у.е.
234	711103700	FILLING PIPE ASSEMBLY LUNA3/L4	трубка заполнения	38.41
234	5689310	FILLING PIPE ASS.LUNA3	Трубка заполнения системы	21.64
240	618480	NON RETURN VALVE GROUP	Клапан обратный	0
242	8435270	NTC SENSOR	датчик температуры отходящих газов (NTC)	30.23
259	5681120	BRAND BAXI LUNA3	марка BAXI	3.49
280	5207730	GASKET 14,2X18X1,5 - 10PCS	Уплотнение 14,2x18x1,5 AL -18- (УПАКОВКА - 10 шт)	5
336	8380680	CLIP-RETAINING - 10PCS	Пружина фиксирующая крепления мотора трехходового клапана (УПАКОВКА - 10 шт)	5.4
337	5694580	3 WAY VALVE MOTOR	мотор трехходового клапана	55.48
340	9951690	PRESSURE SWITCH	Прессостат предохранительный системы отопления	25.12
347	5688360	REMOTE CONTROL AVS77	Контроллер AVS77 Siemens	218.22
382	8511130	FLAME SENSING CABLE	Проводка электрическая датчик пламени	11.24
408	711571000	COMB.CHAMBER UPPER COVER	передняя крышка камеры сгорания	68.27
408	5212900	COMB.CHAMBER UPPER COVER	Крышка камеры сгорания передняя	0
409	5413530	GASKET BURNER	Уплотнение горелки	1.99
409	721543100	BURNER GASKET ASS.	Уплотнение горелки	5.39
411	5409110	FLAME SENSING ELEC.GASKET	Уплотнение датчика пламени	0
411	710185200	FLAME SENSING ELEC.GASKET	Уплотнение датчика пламени	1.1
415	5682350	TRAP ASS. BASIC	Сифон	8
419	5411000	COMB.CHAMBER GASKET	Уплотнение камеры сгорания	7.46
423	5210410	GAS VALVE CONNECTOR	Патрубок подсоединительный п(газ. клапан HONEYWELL)	5.78
425	5411420	FAN GASKET	Уплотнение м/у вентилятором и устройством Вентури	3.85
428	5409290	GASKET	Уплотнение	1.58
432	5410420	WASHER DIA 60 OUTLET BEND	Шайба	2.61
435	5407550	WASHER DIA100 OUTER ADAPT SEAL	Уплотнение D=100	4.02
445	711163000	PIPE EXCHANGER/SYPHON+CLIP	Трубка сифона	10.87
445	5410980	SILICONE PIPE	Трубка силиконовая L=350	0
459	5411610	DISCHARGE PIPE	Трубка резиновая	11.7
471	5625960	DHW OUTLET	выход системы ГВС из котла	10.69
478	624480	SANITARY FILTER ASSEMBLY	Фильтр	6.18
479	5405190	O RING FILTER TAP - 10PCS	Уплотнение кольцевое 20,35x1,78	1.88

Позиция на чертеже	Артикул	Английское наименование	Русское наименование	Рекомендованная розничная цена в у.е.
			(УПАКОВКА - 10 шт)	
490	5625970	DHW INLET TAP WITH FILTER	кран холодной воды с фильтром	53.86
491	624440	PLUG G1/2 FILTER ASSEMBLY	заглушка/фильтр в сборе	8
493	612130	FILLING KNOB ASSEMBLY	Ручка наполнения системы в сборе L=50	2.39
496	400020	O-RING - 10PCS	уплотнение кольцевое резиновое (УПАКОВКА - 10 шт)	9.24
511	5404600	O.R. 17,86x2,62 - 10PCS	Уплотнение кольцевое 17,86x2,62 (УПАКОВКА - 10 шт)	2.48
516	5210670	STUD-FRONT PANEL	стержень	0.74
518	5112040	PIN - HINGED FACIA PANEL	Ось L150 мм	2.48
525	8435260	IGNITOR	Устройство розжига	25.3
563	8435480	RESET BUTTON	кнопка перезапуска	7.12
600	5112530	SPRING - 10PCS	фиксатор пружинный - клипсы (УПАКОВКА - 10 шт)	4.88
601	5408560	O-RING 8,73x1,78 - 10PCS	Уплотнение кольцевое 8,73x1,78 (УПАКОВКА - 10 шт)	1.76
624	8435280	SENSOR HALL EFFECT	датчик Холла в сборе	13.95
631	5685240	AIR VENT PIPE - E125	Трубка вентилятора	16.25
647	5652730	AUTO AIR VENT	воздухоотводчик автоматический	12.91
673	5412190	PIPE CONNECTION SYPHO	Трубка силиконовая	22.74
677	5212930	EXTENSION	расширение	12.98
678	5672130	AIR/GAS COVER ASSY	крышка	31.88
679	8511150	EARTH/IGNITOR CABLE	кабель электрод зажигания/земля L=270	4.8
680	5409250	GROMMET-PIPE ASSY. D.15	Уплотнение D=15	2.02
681	710185300	IGNITION ELECTRODE GASKET	Уплотнение электрода розжига	2.02
681	5409120	IGNITION ELECTRODE PROTECTION CAP	Уплотнение	0
682	5211800	FLAME INSPECTION	Стекло смотровое	2.84
708	5410970	GASKET WITH DOUBLE LIP	Уплотнение D=60	3.14
709	8423160	TERMINAL BLOCK	крепление плавкого предохранителя	2.39
710	5411030	GASKET D80	Уплотнение D=80	3.32
758	5692710	SILENCER ASSEMBLY	глушитель в сборе	41.02
999	8511170	WIRING HARNESS	Проводка электрическая датчик перегрева/термостат отх. газов/вентилятор	29.98
999	8511190	DHW PRIORITY/SENSOR WIRING	Проводка электрическая	11.09
999	8511160	WIRING HARNESS-FAN/IGNITOR	кабель электрод зажигания/вентилятор	21.64

Позиция на чертеже	Артикул	Английское наименование	Русское наименование	Рекомендованная розничная цена в у.е.
999	8418860	PLUG - PCB	Клеммная колодка с перемычкой.	1.99
999	8414620	CABLE	Проводка электрическая кабель питания	7.84
999	8511220	EARTH CABLE - PCB	кабель заземления	5.26
999	8511230	EARTH CABLE	кабель заземления	1.02
999	8513250	CABLE REMOTE CONTROL	Проводка электрическая выносной панели	4.52
999	8513260	CABLE CONN. ZONE VALVE	Проводка электрическая к 3-х ходовому клапану	5.45
999	8513240	CABLE POWER V3V/GV/PUMP	Проводка электрическая силовая	33.02
999	8512780	REMOTE CONTR/TERM.BLOCK CABL2P	Проводка электрическая кабель ./ клемм. колодка 2-х контакт.	4.41
999	8512770	REMOTE CONTR/TERM.BLOCK CABLE	Проводка электрическая кабель пульт. упр./ клемм. колодка	6.31
999	8513270	CABLE HOUSEHOLD/PCB	Проводка электрическая к клеммной колодке/эл. плата	6.4