# Tab 295

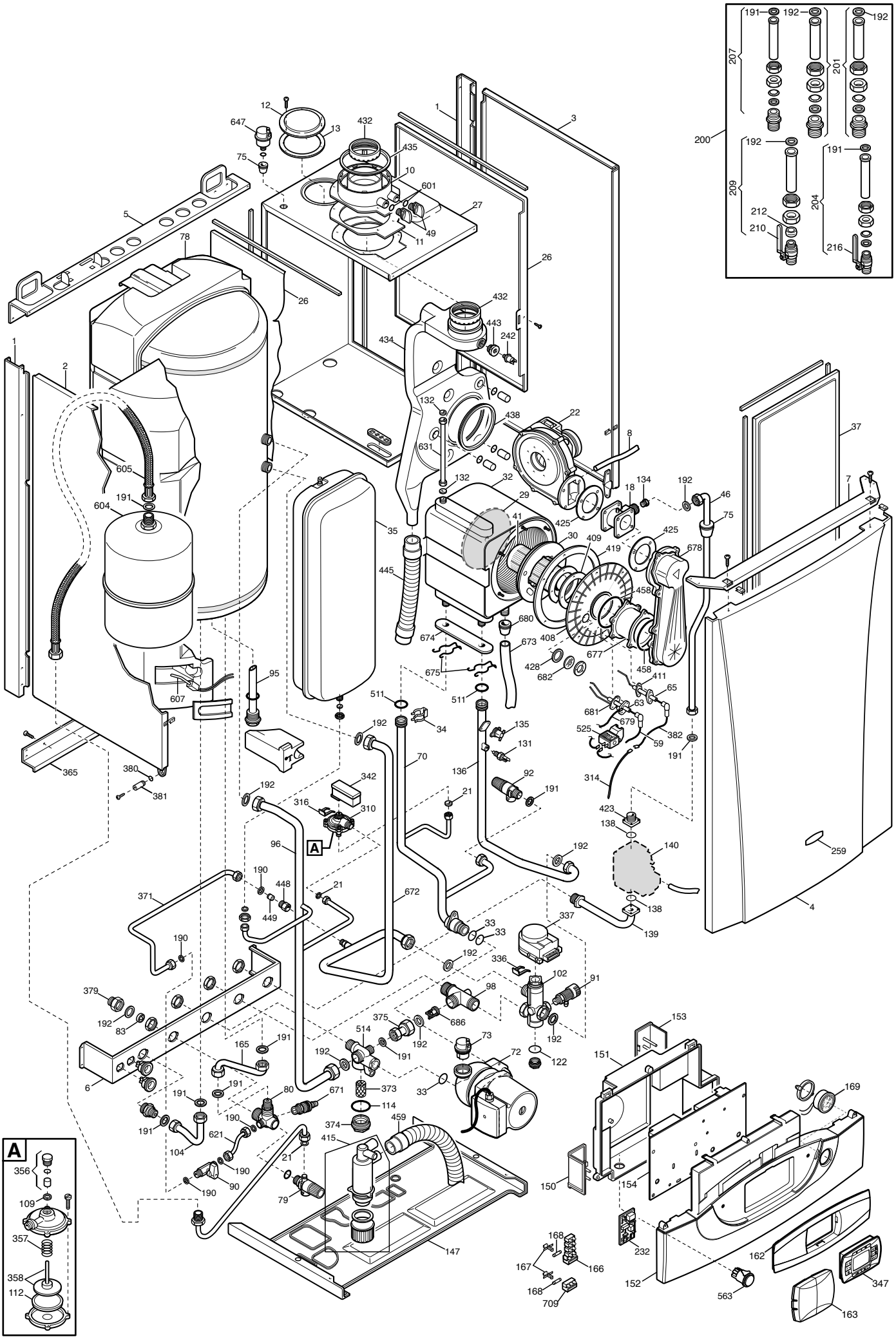

## Данные о запчастях (167). Изделие - HSB457243580, NUVOLA-3 COMFORT HT 240

| Позиция на чертеже | Артикул | Английское наименование | Русское наименование | Рекомендованная розничная цена в у.е. |
|---|---|---|---|---|
| 1 | 5116480 | SUPPORT FRAME | рейка крепежная задняя | 29.81 |
| 2 | 5684630 | LEFT PANEL ASSEMBLY SX ATM | Панель в сборе левая | 56.32 |
| 3 | 5684620 | RIGHT PANEL ASSEMBLY FF | Панель правая в сборе | 79.5 |
| 4 | 5116960 | FRONTAL PANEL NUVOLA3 | Панель передняя в сборе | 62.65 |
| 5 | 5114030 | UPPER BAR NUVOLA HT330 | рейка крепежная верхняя | 32.49 |
| 6 | 5106550 | VALVE SUPPORT RAIL | Скоба крепежная нижняя | 11.06 |
| 7 | 5107950 | OUTERCASE BRACKET | Скоба крепежная передняя | 8.82 |
| 8 | 5410080 | SILICONE PIPE D.8 L=800 | Трубка пневмореле | 8.09 |
| 10 | 5409990 | FLUE CONNECTION 60/100 | Фланец дымоотводного устройства | 11.17 |
| 11 | 5409010 | GASKET ADAPTOR | Уплотнение фланца | 1.66 |
| 12 | 5108690 | PLATE BLANKING | заглушка отверстия всасывания воздуха | 3.31 |
| 13 | 5407400 | SUCTION CAP GASKET - 10PCS | Уплотнение кольцевое (УПАКОВКА - 10 шт) | 10.45 |
| 18 | 5693120 | MIXER AL 18 | Газовоздушный смеситель (устройство Вентури) | 69.44 |
| 21 | 5402050 | GASKET 6,1X11,5X1,5 WRC - 10PCS | Уплотнение плоское кольцевое 6.1X11.5X1.5 (УПАКОВКА - 10 шт) | 2.92 |
| 22 | 5693090 | FAN NRG 118/0800-3612- | вентилятор | 307.32 |
| 26 | 5114000 | LEFT SIDE PANEL SEALED CHAMBER | камера сгорания | 37.36 |
| 27 | 5114120 | COMBUSTION CHAMBER ACCUMUL | элемент камеры сгорания | 43.41 |
| 29 | 5410450 | EXCHANGER REAR INSULATION | термоизоляционная панель задняя | 0 |
| 29 | 711473200 | REAR INSULATION | панель термоизоляционная задняя | 13.92 |
| 30 | 5409100 | CERAMIC PANEL | Термоизоляционная панель передняя | 15.88 |
| 32 | 5664270 | EXCHANGER 4 EL. | Теплообменник основной | 660.46 |
| 33 | 5403130 | ANELLO OR 22X3 EPDM | Уплотнение кольцевое | 0 |
| 33 | 710963000 | O-RING 21,5X3 EP70 TFL - 10PCS | Уплотнение кольцевое 21,5X3 (УПАКОВКА - 10 шт) | 2.88 |
| 34 | 5113650 | PRIMARY EXCHANGER FIXING CLIP | Клипсы крепежные теплообменника | 2.83 |
| 35 | 5629130 | EXPANSION VESSEL 7,5 L. | Бак расширительный 7,5 л | 87.27 |
| 37 | 5689680 | FRONTAL PANEL ASS NUVOLA HT | изоляционная панель (Nuvola HT) | 54.18 |
| 41 | 5663250 | 4 ELEM. BURNER LUNA HT 1.120 | горелка в сборе | 82.47 |
| 46 | 5666540 | GAS BURNER PIPE ASSEMBLY | Фланец с прокладкой рампы | 25.39 |

| Позиция на чертеже | Артикул | Английское наименование | Русское наименование | Рекомендованная розничная цена в у.е. |
|---|---|---|---|---|
| | | | подачи газа в сборе | |
| 49 | 5409280 | TAP ADAPTOR | колпачок фланца дымохода | 1.55 |
| 59 | 8511140 | LEAD - IGNITION | кабель электрода зажигания | 9.86 |
| 63 | 8422830 | ELECTRODE - IGNITION | Электрод розжига | 0 |
| 63 | 710220000 | IGNITION ELECTRODE | Электрод розжига | 20.88 |
| 65 | 8422840 | ELECTRODE - IONIZATION | Электрод контроля пламени | 0 |
| 65 | 710220700 | IONISATION ELECTRODE | Электрод контроля пламени | 15.7 |
| 70 | 5666530 | PIPE ASSEMBLY | Трубка соединительная в сборе | 33.96 |
| 72 | 5687510 | PUMP UP 15-60 AO C/CON 3SPEED | Насос циркуляционный (UP 15-60) | 242.74 |
| 73 | 607290 | AUTOMATIC AIR VENT | воздухоотводчик автоматический | 17.13 |
| 75 | 5409240 | GROMMET - PIPE ASSY D.10 | Уплотнение | 2.83 |
| 78 | 5668540 | INS. BOILER ASSEMBLY D.270 | Бак бойлера в сборе | 953.54 |
| 79 | 9950620 | HYDRAULIC SAFETY VALVE 8 BAR | Клапан предохранительный бойлера (8 бар) | 15 |
| 80 | 5666600 | SANITARY INLET CONNECTOR ASS. | Патрубок входа ГВС | 47.63 |
| 83 | 5620090 | FLOW RATE LIMITATOR - 12 L/MIN | Ограничитель потока воды (12 л/мин) | 10.55 |
| 90 | 5622840 | RUBINETTO MM G 3/8 CIMBERIO | кран наполнения системы в сборе | 0 |
| 91 | 5652030 | DRAINING TAP | Кран сливной | 11.65 |
| 92 | 9950600 | SAFETY VALVE 3 BAR | Клапан предохранительный 3 бар | 13.46 |
| 95 | 5668740 | TAP/ANODE ASSEMBLY | Анод магниевый | 49.24 |
| 96 | 5668550 | COIL PIPE ASS./HR PUMP | Трубка соединительная насос/бойлер | 30.17 |
| 98 | 5212040 | PIPE (HEATING SYSTEM-BY PASS) | Клапан бай-пасса | 30 |
| 102 | 5663040 | 3 PORT VALVE ASSEMBLY | клапан 3-ходовой в сборе | 74.16 |
| 104 | 5668570 | SANITARY OUTLET PIPE | Патрубок выхода воды ГВС из вторичного теплообменника | 10.2 |
| 109 | 5207810 | GASKET 10 X 14 X 1.5 | Уплотнение 10x14x1,5 | 0.7 |
| 112 | 5405320 | DIAPHRAGM PRESSOSTAT | мембрана | 6.63 |
| 114 | 400200 | O-RING 25,07X2,62 | Уплотнение кольцевое резиновое 25,07X2,62 | 2.12 |
| 122 | 5405370 | O-RING - 10PCS | Уплотнение кольцевое 23,47x2,62 (УПАКОВКА - 10 шт) | 11.64 |
| 131 | 8435400 | NTC SENSOR | Датчик температуры NTC (погружной) | 10.73 |
| 132 | 5402830 | WASHER - SENSOR SEALING - 10PCS | Уплотнение датчика температуры (NTC) 9.7X15X3 (УПАКОВКА - 10 шт) | 3.44 |
| 134 | 5212140 | INJECTOR | форсунка D=7.5 | 8.86 |

| Позиция на чертеже | Артикул | Английское наименование | Русское наименование | Рекомендованная розничная цена в у.е. |
|---|---|---|---|---|
| 135 | 9950760 | THERMOSTAT - LIMIT | Термостат предохранительный 105 C | 26.04 |
| 136 | 5691340 | PIPE ASS. EXCHANGER/3WV ACC.4E | Трубка теплообменник/трехходовой клапан | 38.89 |
| 138 | 5402010 | O-RING 22.22x2.62 - 10PCS | Уплотнение кольцевое 22,22x2,62 (УПАКОВКА - 10 шт) | 2.12 |
| 139 | 5637870 | VALVE FEED PIPE | Патрубок на входе газового клапана | 23.5 |
| 140 | 5671930 | GAS VALVE | клапан газовый (SIT 848 SIGMA) | 132.83 |
| 147 | 5116500 | LOWER PANEL OUTERCASE | соединительная панель | 42.08 |
| 150 | 5412180 | TERMINAL BLOCK COVER | крышка терминала | 4.33 |
| 151 | 5413400 | BOX COVER LUNA3 WITH HOLE | кожух электрической коробки | 17.7 |
| 152 | 5413280 | CONTROL PANEL DUO | Крышка декоративная панели управления | 17.93 |
| 153 | 5407660 | PANEL - ACCESS | кожух клеммной коробки | 4.19 |
| 154 | 5697190 | PCB LMU34 AVS77 ACCUMUL. | Электронная плата (LMU 34) | 338.97 |
| 162 | 5413290 | PANEL PLATE DUO | крышка панели управления | 8.82 |
| 163 | 5412510 | COVER PLATE | Крышка декоративная (заглушка) | 6.18 |
| 165 | 5668580 | SANITARY INLET PIPE ASSEMBLY | Трубка ГВС | 9.84 |
| 166 | 8421590 | TERMINAL BLOCK | блок клеммной коробки | 9 |
| 167 | 5405340 | FUSE HOLDER | держатель плавкого предохранителя | 1.32 |
| 168 | 9950580 | FUSE | Предохранитель плавкий (2 А- 250 В) | 1.87 |
| 169 | 9951830 | PRESSURE GAUGE | манометр | 43.41 |
| 190 | 5404970 | WASHER - SEALING G3/8 - 10PCS | Уплотнение G3/8 8X15X2 (УПАКОВКА - 10 шт) | 3.44 |
| 191 | 5408970 | WASHER - SEALING G1/2 - 10PCS | Уплотнение G. 1/2 12x18x2 (УПАКОВКА - 10 шт) | 3.64 |
| 192 | 5404650 | SEALING WASHER G 3/4 - 10PCS | Уплотнение G. 3/4 17x24x2 (УПАКОВКА - 10 шт) | 4.12 |
| 197 | 5412820 | ORING 85,09X5,34 EPDM | Уплотнение кольцевое 85,09x5,34 | 10.6 |
| 200 | 5646560 | HYDRAULIC CONNECTION SET | подсоединения в сборе | 114.96 |
| 201 | 5626860 | HEATING CONNECTION | подсоединения контура отопления | 24.16 |
| 204 | 5626840 | DHW INLET TAP | кран холодной воды | 37.09 |
| 207 | 5625230 | DHW OUTLET GROUP | выход ГВС | 18.85 |
| 209 | 5626850 | GAS TAP GROUP | кран газовый в сборе | 44.18 |
| 210 | 9950830 | GAS TAP | кран газовый | 22.33 |
| 212 | 5408330 | BICONIC GASKET | уплотнение биконическое | 1.68 |
| 216 | 5626790 | FILLING TAP | кран холодной воды | 25.82 |

| Позиция на чертеже | Артикул | Английское наименование | Русское наименование | Рекомендованная розничная цена в у.е. |
|---|---|---|---|---|
| 232 | 5690110 | PCB INTERFACE AGU2.002 | плата для подключения AGU 2.002 | 65.69 |
| 242 | 8434830 | FLUE SAFETY THERMOSTAT 75½C | Термостат предохранительный отходящих газов 75°C (датчик тяги) | 26.04 |
| 259 | 5681120 | BRAND BAXI LUNA3 | марка BAXI | 3.49 |
| 310 | 5641850 | DIFFERENTIAL PRESSURE SWITCH | Прессостат - датчик работы насоса | 65.97 |
| 314 | 8510580 | LEAD - SENSING ELECTRODE | кабель датчика пламени | 2.78 |
| 316 | 8380610 | CLIP-MICROSWITCH RETAINING - 10PCS | клипсы микропереключателя фиксирующая (УПАКОВКА - 10 шт) | 5.24 |
| 336 | 8380680 | CLIP-RETAINING - 10PCS | Пружина фиксирующая крепления мотора трехходового клапана (УПАКОВКА - 10 шт) | 5.4 |
| 337 | 5694580 | 3 WAY VALVE MOTOR | мотор трехходового клапана | 55.48 |
| 337 | 5647340 | MOTORE ELBI | мотор трехходового клапана | 0 |
| 342 | 5641800 | MICRO SWITCH WITH CABLE | микропереключатель с кабелем | 16.12 |
| 347 | 5688360 | REMOTE CONTROL AVS77 | Контроллер AVS77 Siemens | 218.22 |
| 356 | 5634820 | PIN GUIDE CONNECTOR ASSEMBLY | Уплотнение штока в сборе | 9.6 |
| 357 | 8380600 | SPRING | Пружина | 3.63 |
| 358 | 5634830 | PADDLE ASSEMBLY | Тарелочка нажимная со штоком | 10.9 |
| 365 | 5106530 | LOWER SUPPORT | нижняя поперечная планка | 12.91 |
| 371 | 5666580 | FILLING PIPE ASSEMBLY D.8 | Трубка заполнения D=8 | 8.7 |
| 373 | 5109080 | FILTER-CENTRAL HEATING | Фильтр | 8.04 |
| 374 | 5212030 | PLUG FILTER M30 | заглушка G3/4 | 9.04 |
| 375 | 5663030 | BY-PASS PIPE ASSEMBLY | Трубка бай-пасса | 15.94 |
| 379 | 5206120 | CONNECTING ELEMENT | переходник FM 3/4-1/2 | 5.3 |
| 380 | 5400620 | O-RING 4,47 x 1,78 - 10PCS | Уплотнение кольцевое 4,47X1,78 (УПАКОВКА - 10 шт) | 5.83 |
| 381 | 5209830 | CONTROL BOX'S PIN | стержень d=8 панели управления | 0.75 |
| 382 | 8511130 | FLAME SENSING CABLE | Проводка электрическая датчик пламени | 11.24 |
| 408 | 5211790 | EXCHANGER FLANGE | крышка камеры сгорания верхняя | 31.36 |
| 409 | 5409090 | BURNER GASKET | Уплотнение горелки | 2.89 |
| 411 | 5409110 | FLAME SENSING ELEC.GASKET | Уплотнение датчика пламени | 0 |
| 411 | 710185200 | FLAME SENSING ELEC.GASKET | Уплотнение датчика пламени | 1.1 |
| 415 | 5677920 | CONDENSE DRAIN TRAP ASSY | Сифон | 8.76 |
| 419 | 5409080 | GASKET FLANGE/EXCHANGER | Уплотнение фланца камеры сгорания | 37.04 |
| 423 | 5210410 | GAS VALVE CONNECTOR | Патрубок подсоединительный п(газ. клапан HONEYWELL) | 5.78 |
| | | | | |

| Позиция на чертеже | Артикул | Английское наименование | Русское наименование | Рекомендованная розничная цена в у.е. |
|---|---|---|---|---|
| 425 | 5411420 | FAN GASKET | Уплотнение м/у вентилятором и устройством Вентури | 3.85 |
| 428 | 5409290 | GASKET | Уплотнение | 1.58 |
| 432 | 5410420 | WASHER DIA 60 OUTLET BEND | Шайба | 2.61 |
| 434 | 5682330 | AIR COLLECTOR | коллектор воздушный | 0 |
| 434 | 5697900 | FLUE COLLECTOR NUVOLA HT | Коллектор воздушный | 50.63 |
| 435 | 5407550 | WASHER DIA100 OUTER ADAPT SEAL | Уплотнение D=100 | 4.02 |
| 438 | 5410480 | GASKET | Уплотнение дымового колпака | 9.04 |
| 443 | 5212090 | SUPPORT OVERHEAT FLUE STAT | Футорка датчика температуры продуктов сгорания | 13.2 |
| 445 | 5410040 | SYPHON PIPE | Трубка сифона | 9.8 |
| 448 | 5209230 | RETAINING VALVE CONNECTION | Соединительный элемент обратного клапана | 27.71 |
| 449 | 5640030 | RETAINING VALVE | Клапан обратный | 10.55 |
| 458 | 5409350 | OR 2,62X58,42 - 10PCS | Уплотнение кольцевое (УПАКОВКА - 10 шт) | 9.2 |
| 459 | 5411610 | DISCHARGE PIPE | Трубка резиновая | 11.7 |
| 511 | 5404600 | O.R. 17,86x2,62 - 10PCS | Уплотнение кольцевое 17,86x2,62 (УПАКОВКА - 10 шт) | 2.48 |
| 514 | 5663010 | PUMP FILTER CONNEC. ASS. | соединительный элемент насоса | 49.68 |
| 525 | 8435260 | IGNITOR | Устройство розжига | 25.3 |
| 563 | 8435480 | RESET BUTTON | кнопка перезапуска | 7.12 |
| 601 | 5408560 | O-RING 8,73x1,78 - 10PCS | Уплотнение кольцевое 8,73x1,78 (УПАКОВКА - 10 шт) | 1.76 |
| 604 | 5652700 | SANITARY EXPANSION VESSEL | Бак расширительный ГВС 2 л | 0 |
| 605 | 5621280 | FLEX PIPE'S SANIT.EXPAN.VESSEL | Трубка соединительная (расширительный бак ГВС-трубка ) | 11.65 |
| 607 | 8434930 | CONTACT SENSOR | датчик температуры (NTC) бойлера | 16.15 |
| 621 | 5663120 | FILLING PIPE D.8 | Трубка d=8 заполнения системы | 10.87 |
| 631 | 5663310 | AIR VENT PIPE ASSEMBLY | Трубка вентилятора | 5.85 |
| 647 | 5652730 | AUTO AIR VENT | воздухоотводчик автоматический | 12.91 |
| 671 | 5646780 | DRAINING TAP G 1/2 (COPPER) | Кран сливной G 1/2 | 15.5 |
| 672 | 5668560 | PIPE | Трубка соединительная клапан 3-ходовой /бойлер | 25.88 |
| 673 | 5410030 | PIPE EPDM 15X23 L=280 | Трубка 15X23 L=280 | 10.98 |
| 674 | 5409390 | GASKET EXCHANGER 4 EL. | Уплотнение теплообменника | 2.55 |
| 675 | 8380780 | FIXING SPRING FOR EXCHANGER | Фиксатор теплообменника | 2.52 |
| 677 | 5212010 | 4 ELEMENTS CONNECTOR HT 1.120 | расширение | 14.17 |

| Позиция на чертеже | Артикул | Английское наименование | Русское наименование | Рекомендованная розничная цена в у.е. |
|---|---|---|---|---|
| 678 | 5665130 | AIR/GAS COVER ASSEMBLY | крышка | 32.13 |
| 679 | 8511150 | EARTH/IGNITOR CABLE | кабель электрод зажигания/земля L=270 | 4.8 |
| 680 | 5409250 | GROMMET-PIPE ASSY. D.15 | Уплотнение D=15 | 2.02 |
| 681 | 5409120 | IGNITION ELECTRODE PROTECTION CAP | Уплотнение | 0 |
| 681 | 710185300 | IGNITION ELECTRODE GASKET | Уплотнение электрода розжига | 2.02 |
| 682 | 5211800 | FLAME INSPECTION | Стекло смотровое | 2.84 |
| 686 | 5663020 | BY-PASS PLUG ASSEMBLY | Клапан обратный /бай-пасс | 3.67 |
| 709 | 8423160 | TERMINAL BLOCK | крепление плавкого предохранителя | 2.39 |
| 748 | 5667970 | EXPANSION VESSEL PIPE | Трубка расширительного бака | 22.3 |
| 999 | 8418860 | PLUG - PCB | Клеммная колодка с перемычкой. | 1.99 |
| 999 | 8512090 | CABLE SENS/PRESS PUMP/EXT.SENS | Проводка электрическая (датчик работы насоса/датчик уличной температуры) | 24.54 |
| 999 | 8512070 | EARTH CABLE | Проводка электрическая (заземление) | 2.3 |
| 999 | 8512060 | CABLE FAN/TH/CH NTC SENSOR | Проводка электрическая (вентилятор/датчик температуры/термостат перегрева) | 37.96 |
| 999 | 8512050 | CABLE POWER FAN/IGNITOR | Проводка электрическая силовая (вентилятор/блок розжига) | 34.93 |
| 999 | 8512770 | REMOTE CONTR/TERM.BLOCK CABLE | Проводка электрическая кабель пульт. упр./ клемм. колодка | 6.31 |
| 999 | 8512780 | REMOTE CONTR/TERM.BLOCK CABL2P | Проводка электрическая кабель ./ клемм. колодка 2-х контакт. | 4.41 |
| 999 | 8513340 | CABLE POWER 3WV/PUMP/GAS VALVE | Проводка электрическая силовая (3-х ходовой клапан/насос/клапан газовый) | 50.12 |
| 999 | 8513260 | CABLE CONN. ZONE VALVE | Проводка электрическая к 3-х ходовому клапану | 5.45 |
| 999 | 8513250 | CABLE REMOTE CONTROL | Проводка электрическая выносной панели | 4.52 |
| 999 | 8513350 | CABLE EARTH PCB AVS77 | Проводка электрическая (заземление эл. платы) | 2.3 |