Tab 732

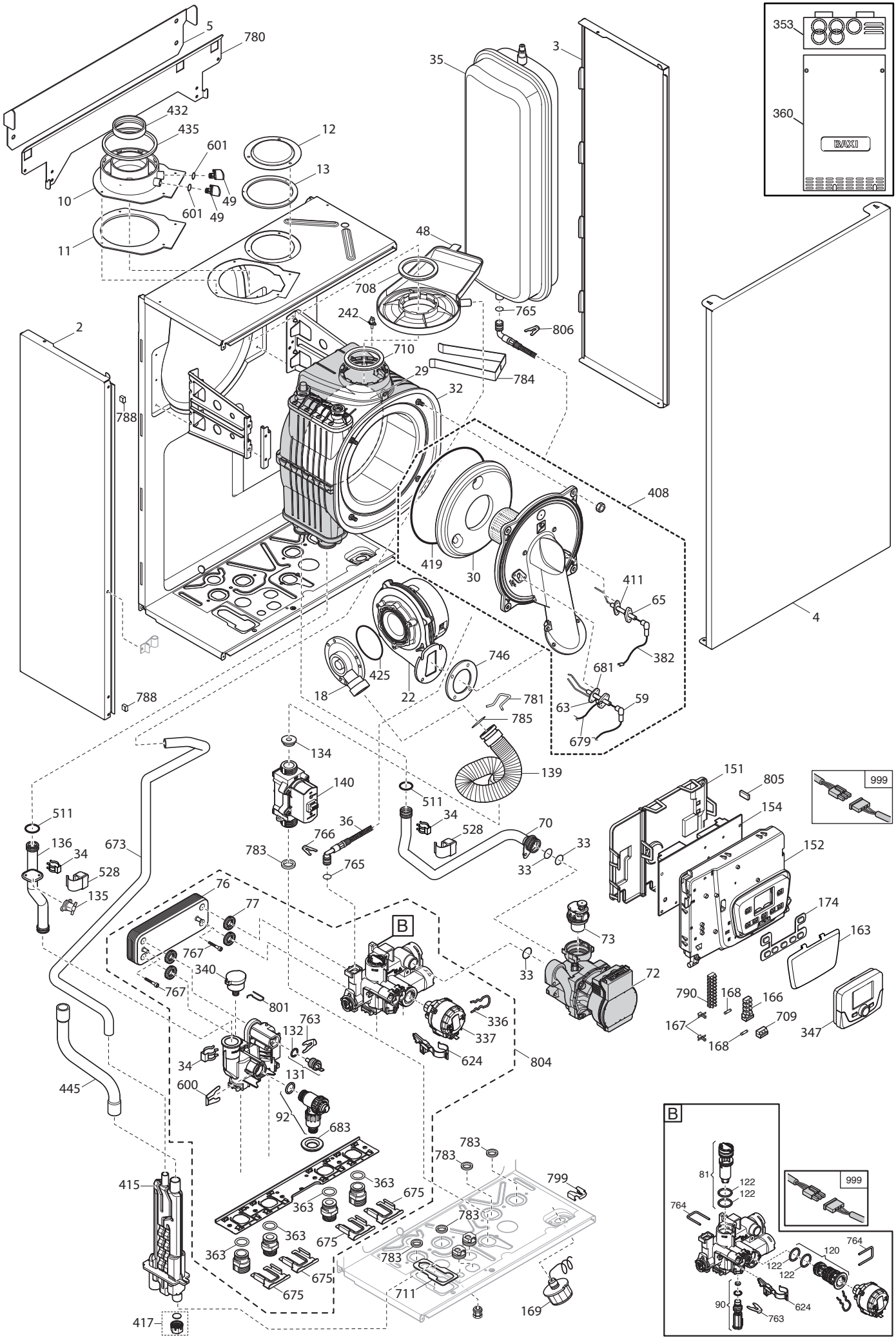
5
780
432
435
601
12
13
10
601
49
49
11
353
360
BAXI
35
3
48
708
242
765
806
2
710
29
784
32
788
408
419
30
411
65
4
382
746
681
425
18
22
781
63
59
788
785
679
134
139
151
805
999
140
511
154
511
34
36
70
136
673
766
528
33
152
34
783
765
33
528
76
135
77
174
B
73
163
767
340
33
72
790
168
166
767
801
763
336
709
167
132
337
347
168
34
624
804
131
445
600
92
683
B
783
783
799
415
363
675
363
783
363
675
363
675
783
675
711
169
417
999
81
122
122
764
764
120
122
122
90
624
763

Данные о запчастях (107). Изделие - 7736262, LUNA AIR 28 (A7810405)

Позиция на чертеже	Артикул	Английское наименование	Русское наименование	Рекомендованная розничная цена в у.е.
2	766717000	ASS.FIANCO SX DUO-TEC IN BAXI		0
3	766716900			104.93
4	766715000			139.33
5	766714900			22.53
10	5409020	FLUE ADAPTOR HE 60/100	Фланец дымоотводного устройства	11.37
11	5409010	GASKET ADAPTOR	Уплотнение фланца	1.66
13	5407400	SUCTION CAP GASKET - 10PCS	Уплотнение кольцевое (УПАКОВКА - 10 шт)	10.45
18	710385100	MIXER PL 20 C1500106	Газовоздушный смеситель (устройство Вентури)	22.69
22	768062100	FAN NRG118	вентилятор NRG118	303.16
29	710283600	REAR CERAMIC PANEL	термоизоляционная панель задняя	27.05
30	766208100	FRONTAL INSULATING PANEL	Термоизоляционная панель передняя	46.22
32	5671940	HEAT EXCHANGER BASIC 4E	Теплообменник основной BASIC 4E	523.49
33	710963000	O-RING 21,5X3 EP70 TFL - 10PCS	Уплотнение кольцевое 21,5X3 (УПАКОВКА - 10 шт)	2.88
34	8380860	FIXING CLIP	Клипсы крепежные теплообменника	2.86
35	711078600	EXPANSION VESSEL 7,5L		101.57
36	711082400	FLEX. PIPE EXPANSION VESSEL		8.09
48	710282300	CONDENSING WATER TRAY 80/60 IT	поддон для сбора конденсата	6.63
49	5409280	TAP ADAPTOR	колпачок фланца дымохода	1.55
59	710126200	CABLE IGNITION ELECTRODE	кабель электрода зажигания	15.28
63	710220000	IGNITION ELECTRODE	Электрод розжига	20.88
65	710424200	FLAME SENSOR	Электрод контроля пламени BP	20.16
70	710969000	PUMP/EXCHANGER PIPE ASSEMBLY		21.11
72	7744951			360.37
73	7219215	AIR VENT PUMP	воздухоотводчик автоматический	23.11
76	5686680	DHW PLATE EXCHANGER 14 PLATES	Теплообменник ГВС пластинчатый вторичный на 14 пластин	95.24
77	5404520	DHW PLATE EXCHANGER GASKET - 4PCS	Уплотнение вторичного теплообменника (УПАКОВКА - 4 шт)	3.92
81	710682200	DHW CARTRIDGE 8L	Датчик протока ГВС с фильтром	35.54
90	7735686	RUBINETTO RIEMPIMENTO		26.94
92	7728736	SAFETY VALVE	Клапан предохранительный 3 бар	20.56

Позиция на чертеже	Артикул	Английское наименование	Русское наименование	Рекомендованная розничная цена в у.е.
120	7728745	3 WAY VALVE CARTRIDGE	Картридж трехходового клапана	39.22
122	710047800	O-RING d.23,47 X 2,62 - 10PCS	Уплотнение кольцевое 23,47X2,62 (УПАКОВКА - 10 шт)	9.32
131	721309400	NTC SENSOR NICKEL	датчик температуры (NTC) (погружной)	10.7
132	710049100	O-RING d.11,91 X 2,62 OR 115 - 10PCS	Уплотнение кольцевая 11,91X2,62OR115(pz10) (УПАКОВКА - 10 шт)	2.56
134	710458300	GAS NOZZLE D.4,6	инжектор газовый BP d.4,6	5.26
135	9950760	THERMOSTAT - LIMIT	Термостат предохранительный 105 C	26.04
136	7744945	TUBO MR LUNA AIR BAXI		0
139	7741039			40.61
140	710089600	GAS VALVE SGV100	клапан газовый BP SGV100	131.16
151	710566100	CONTROL PANEL COVER	кожух электрической коробки	4.22
152	711130000	PANEL PLATE/DISPLAY ASSEMBLY		10.29
154	7726557	PCB B&P HAGC03 BX01	Электронная плата	349.16
163	710020600	BAXI COMPACT HMI DOOR		1.36
166	5688430	TERM.BOARD/DOUBLE FUSE HOLDER	Колодка клемная с предохранителями	10.77
167	5405340	FUSE HOLDER	держатель плавкого предохранителя	1.32
168	9950580	FUSE	Предохранитель плавкий (2 A- 250 B)	1.87
169	710673600	MANOMETER D.28	манометр D.28	26.36
174	710126300	7 PUSH BOTTON PANEL	Клавиши 7 шт.	6.31
242	8435270	NTC SENSOR	датчик температуры отходящих газов (NTC)	30.23
336	710047400	CLIP - 3WV MOTOR HEAD	Пружина фиксирующая	2.3
337	710047300	3WV MOTOR HEAD	мотор трехходового клапана	95.92
340	710109100	PRESSURE SENSOR	датчик давления	26
347	711425000	REM. CONTR.AND MOD.THERMOSTAT	Панель управления со встроенным датчиком температуры в помещении для котлов серии Duo-tec	138.37
353	618490	FRONTAL ASS WITH HOLE/SPRING		100.18
360	5674360	FRONTAL ASS BAXI WITH KEY		117.91
363	710045300	O-RING d.17,86X2,62 - 10PCS	Уплотнение кольцевое d.17,96X2,62 (УПАКОВКА - 10 шт)	4.76
382	710127500	CABLE DETECTION ELECTRODE	кабель электрода контроля пламени	12.24
408	766207800	COMPLETE COMB.CHAMB.	передняя крышка камеры сгорания	200.73

Позиция на чертеже	Артикул	Английское наименование	Русское наименование	Рекомендованная розничная цена в у.е.
		UPPER COV.		
411	710185200	FLAME SENSING ELEC.GASKET	Уплотнение датчика пламени	1.1
415	765806200	SIPHON BODY H170	корпус сифона H170	23.36
419	5411000	COMB.CHAMBER GASKET	Уплотнение камеры сгорания	7.46
425	710042400	VENTURI GASKET - 10PCS	Уплотнение м/у вентилятором и устройством Вентури (УПАКОВКА - 10 шт)	8.84
432	5410420	WASHER DIA 60 OUTLET BEND	Шайба	2.61
435	5407550	WASHER DIA100 OUTER ADAPT SEAL	Уплотнение D=100	4.02
445	722521500	EXCHANGER/SIPHON PIPE		7.34
511	5404600	O.R. 17,86x2,62 - 10PCS	Уплотнение кольцевое 17,86x2,62 (УПАКОВКА - 10 шт)	2.48
528	710439300	SENSOR TODS	Датчик температуры NTC накладной	13.85
600	710045400	CLIP FLAT d.18	клипсы плоская d.18	2.3
601	5408560	O-RING 8,73x1,78 - 10PCS	Уплотнение кольцевое 8,73x1,78 (УПАКОВКА - 10 шт)	1.76
624	7730240	RILEVATORE EFFETTO HALL		6.85
673	711089500	PIPE CONDENSY/SYPHON		21.46
675	710046100	CLIP BRASS ADAPTOR	клипсы латунного штуцера	3.05
679	710127100	CABLE GROUND FOR ELECTRODE	кабель заземления для электродов	2.55
681	710185300	IGNITION ELECTRODE GASKET	Уплотнение электрода розжига	2.02
708	5410970	GASKET WITH DOUBLE LIP	Уплотнение D=60	3.14
709	8423160	TERMINAL BLOCK	крепление плавкого предохранителя	2.39
710	5411030	GASKET D80	Уплотнение D=80	3.32
711	721696400	SIPHON GASKET - 10PCS	Уплотнение сифона (УПАКОВКА - 10 шт)	13.32
746	767362900	FUN GASKET	Уплотнение вентилятора	3.89
763	710046700	CLIP FLAT d.12	клипсы плоская d.12	2.3
764	710047500	CLIP U d.3 - 10PCS	клипсы U-образная d.3 (УПАКОВКА - 10 шт)	29.15
765	710045700	O-RING d.9,19 X 2,62 - 10PCS	Уплотнение кольцевоеd.9,19 X 2,62 (УПАКОВКА - 10 шт)	2.2
766	710106700	FLAT SPRING DIAMETER 10 - 10PCS	Пружина плоская d.10 (УПАКОВКА - 10 шт)	22.91
767	710046900	PTP EXCHANGER FIXING SCREW - 10PCS	винт фиксирующий теплообменника ГВС (УПАКОВКА - 10 шт)	6.37
780	710865100	BOILER SUPPORT		25.12
781	710011400	CLIP FIX GAS PIPE	клипсы фиксирующая газового патрубка	2.16

Позиция на чертеже	Артикул	Английское наименование	Русское наименование	Рекомендованная розничная цена в у.е.
783	710039500	HYDRAULIC GROUP GASKET - 10PCS	Уплотнение гидрогруппы (УПАКОВКА - 10 шт)	3.08
784	710123900	REDUCTION FLUE SUPPORT	Скоба крепления дымохода	2.34
785	710061400	O RING GAS PIPE 18 X 3 NBR - 10PCS	Уплотнение кольцевое газового патрубка 18 X 3 NBR (УПАКОВКА - 10 шт)	2.88
786	7723442	SP GROMMET BAXI		2.12
788	710176000	COMBUSTION CHAMBER GASKET C - 10PCS	Уплотнение (УПАКОВКА - 10 шт)	3.32
790	710117900	TERMINAL BLOCK 10 PIN PA35	колодка клеммная (10 клемм) PA35	3.1
799	710654100	SPRING FIXING D.9mm - 10PCS	Пружина фиксирующая D.9 (УПАКОВКА - 10 шт)	5.84
801	710048700	CLIP CH PRESSURE SWITCH - 10PCS	клипсы датчика давления (УПАКОВКА - 10 шт)	24.56
804	7730228	GR. IDRAULICO 14P 8L		128.84
805	710731500	EASY SERVICE KEY	Ключ-конфигуратор	63.26
806	5117880	CLIP d.10 - 10PCS	Пружина плоская d.10 (УПАКОВКА - 10 шт)	5.07
999	7744948			25.64
999	721835500	PWM FAN/PUMP WIRING	кабель ШИМ вентилятора и насоса	17.51
999	710071700	CABLE NTC FLUE	кабель датчика NTC системы контроля тяги	6.11
999	711105800	SAFETY THERMOSTAT WIRINGS	Термостат предохранительный	4.59
999	710651100	REMOTE CONTROL CABLE	кабель дистанционного управления	6.11
999	711112800	ELECTROVALVE WIRING		15.79
999	722133100	3WV POWER WIRING		9.31
999	711106200	LOW VOLTAGE WIRING		14.4
999	711106100	GAS VALVE POWER WIRING		5.25
999	710651500	WIRING PCB INPUT	Проводка электрическая (от платы к клеммной колодке M1 - к перемычке комнатного термостата)	6.11
999	711105900	EXTERNAL SENSOR WIRING		4.29