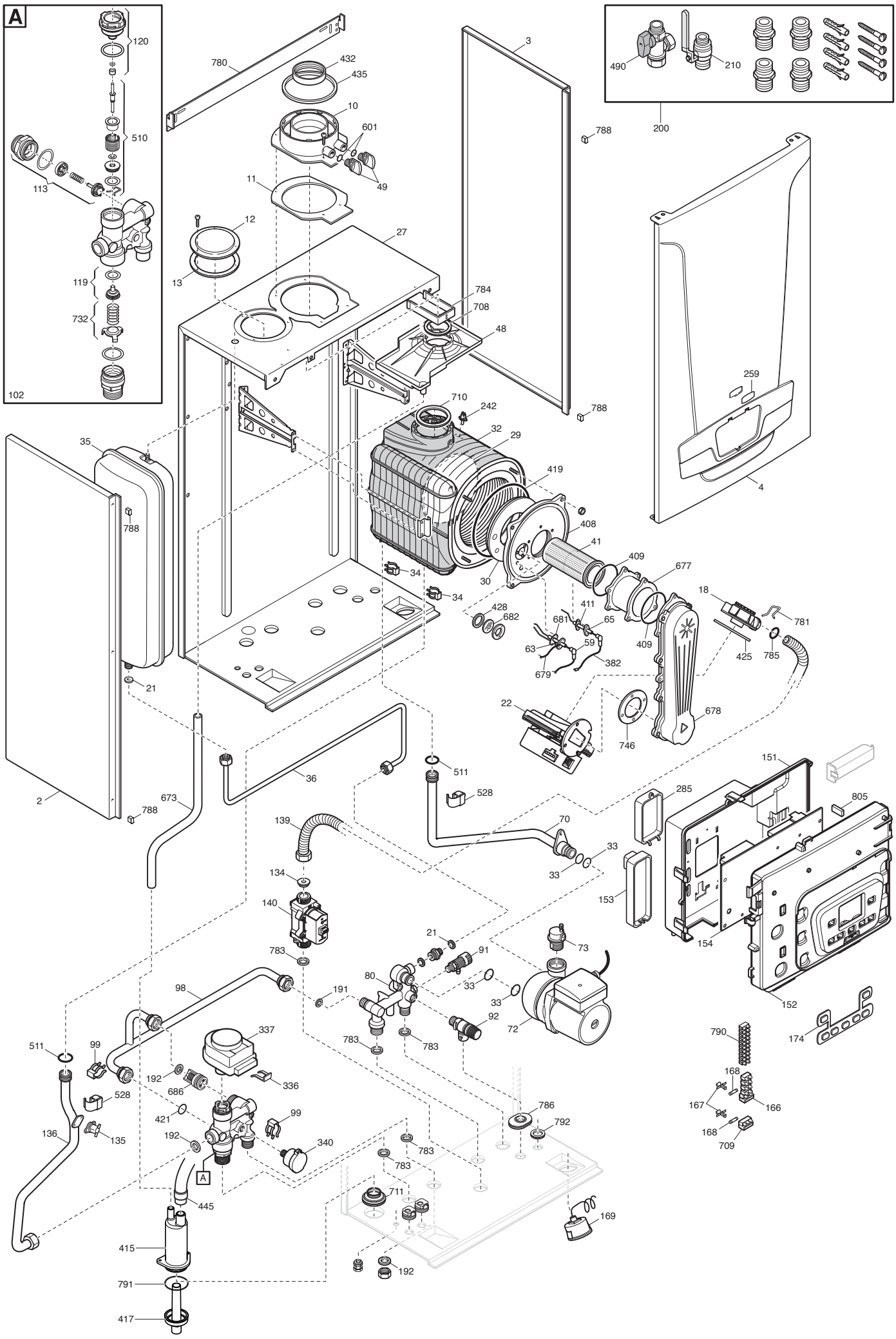
A
120
510
113
119
732
102
780
432
435
10
601
49
11
12
13
27
3
788
784
708
48
710
242
32
29
419
408
41
409
677
30
34
34
428
682
681
411
65
59
63
679
382
409
425
785
781
18
678
746
22
21
35
788
2
673
788
36
511
528
139
134
140
783
21
91
73
80
33
33
33
92
72
98
191
783
783
337
336
511
99
192
686
528
421
99
136
135
192
340
A
445
415
791
417
783
786
792
783
783
711
169
192
151
285
805
153
154
152
174
790
168
167
166
168
709
490
210
200

Данные о запчастях (124). Изделие - 710285202, LUNA DUO-TEC 1.12 (7102852)

Позиция на чертеже	Артикул	Английское наименование	Русское наименование	Рекомендованная розничная цена в у.е.
2	710066300	LEFT PANEL ASSEMBLY	Панель в сборе левая	52.45
3	710066200	RIGHT PANEL ASSEMBLY	Панель правая в сборе	52.45
4	710194800	FRONTAL PANEL ASSEMBLY	Панель передняя в сборе	65.37
10	5409020	FLUE ADAPTOR HE 60/100	Фланец дымоотводного устройства	11.37
11	5409010	GASKET ADAPTOR	Уплотнение фланца	1.66
12	5108690	PLATE BLANKING	заглушка отверстия всасывания воздуха	3.31
13	5407400	SUCTION CAP GASKET - 10PCS	Уплотнение кольцевое (УПАКОВКА - 10 шт)	10.45
18	710384400	MIXER PL 21 C1500004	Газовоздушный смеситель (устройство Вентури) ВР С1500004	22.69
21	5402050	GASKET 6,1X11,5X1,5 WRC - 10PCS	Уплотнение плоское кольцевое 6.1X11.5X1.5 (УПАКОВКА - 10 шт)	2.92
22	710692300	FAN NRG118	вентилятор NRG118	0
22	710057000	FAN NRG118	вентилятор NRG118	0
22	768062100	FAN NRG118	вентилятор NRG118	303.16
27	710465800	STANDARD COMBUST.CHAMBER	элемент камеры сгорания (панель задняя)	41.12
29	710283700	DEFLECTOR INSULATION SPARE	термоизоляционная панель задняя	49.37
30	5411020	INSULATION PANEL	Термоизоляционная панель передняя	18.4
32	5671940	HEAT EXCHANGER BASIC 4E	Теплообменник основной BASIC 4E	523.49
33	5403130	ANELLO OR 22X3 EPDM	Уплотнение кольцевое	0
33	710963000	O-RING 21,5X3 EP70 TFL - 10PCS	Уплотнение кольцевое 21,5X3 (УПАКОВКА - 10 шт)	2.88
34	8380860	FIXING CLIP	Клипсы крепежные теплообменника	2.86
35	710022500	EXPANSION VESSEL 8L	бак расширительный 8л	100.62
36	710157400	EXPANSION VASSEL PIPE	Трубка расширительного бака	14.76
41	710647800	BURNER PRX0138	горелка в сборе WORGAS PRX0138	0
41	711570700	BURNER/FLANGE 4E ASS	горелка в сборе	100
48	710282300	CONDENSING WATER TRAY 80/60 IT	поддон для сбора конденсата	6.63
49	5409280	TAP ADAPTOR	колпачок фланца дымохода	1.55
59	710126200	CABLE IGNITION ELECTRODE	кабель электрода зажигания	15.28
63	710220000	IGNITION ELECTRODE	Электрод розжига	20.88
65	710424200	FLAME SENSOR	Электрод контроля пламени ВР	20.16

Позиция на чертеже	Артикул	Английское наименование	Русское наименование	Рекомендованная розничная цена в у.е.
70	710156800	PIPE PUMP - EXCHANGER	Трубка возврата (от насоса к теплообменнику)	27.1
72	710158800	PUMP UPRO 15-60 L4 2S	Насос циркуляционный UPRO 15-60 L4 2S GRUNDFOS	230.98
73	710493600	AIR VENT PUMP LUNA4	воздухоотводчик автоматический	34.4
80	710266700	RETURN/FILLING TAP ASSY SYSTEM	Гидравлическая группа входная	83.36
91	5652030	DRAINING TAP	Кран сливной	11.65
92	9951170	SAFETY VALVE 3 BAR	Клапан предохранительный 3 бар	15
98	5672770	BY-PASS PIPE ASSEMBLY	Трубка бай-пасса в сборе	47.51
99	8380850	FIXING CLIP - 10PCS	Клипсы крепежные трубки бай-пасса (УПАКОВКА - 10 шт)	4.6
102	5683540	3 WAY VALVE/MB GROUP LUNA3	клапан 3-ходовой /группа подачи	198.57
113	617100	BY-PASS GR.	бай-пасс в сборе	37.04
119	605760	HYDRAULIC VENTURI ASSEMBLY	тарелочка системы отопления в сборе	8.31
120	600750	SPACER ASSEMBLY	заглушка гидравлической системы	30.55
134	710285400	GAS NOZZLE 12kW	инжектор газовый BP d.3	5.26
135	9950760	THERMOSTAT - LIMIT	Термостат предохранительный 105 C	26.04
136	710157700	FLOW PIPE	Трубка теплообменник/трехходовой клапан	19.96
139	710519400	GAS FLEXIBLE TUBE 4/5 E	Патрубок гибкий газовый 4/5E	27.86
140	710089600	GAS VALVE SGV100	клапан газовый BP SGV100	131.16
151	710018500	CONTROL PANEL COVER	кожух электрической коробки	7.96
152	710092100	PANEL PLATE/DISPLAY ASSEMBLY	Крышка декоративная панели управления	25.22
153	710018200	TERMINAL BLOCK COVER	крышка	1.02
154	722233100	PCB BP HAGC03 BX01	Электронная плата	0
154	710731400	PCB BP HAGC03 C/ISTRUZ.	Электронная плата	0
154	767905600	GR.SC.BP HAGC03-BX01+IST.BAXI	Электронная плата	0
166	8421590	TERMINAL BLOCK	блок клеммной коробки	9
167	5405340	FUSE HOLDER	держатель плавкого предохранителя	1.32
168	9950580	FUSE	Предохранитель плавкий (2 A- 250 B)	1.87
169	710554900	MANOMETER	манометр	19.53
174	710126300	7 PUSH BOTTON PANEL	Клавиши 7 шт.	6.31
191	5408970	WASHER - SEALING G1/2 - 10PCS	Уплотнение G. 1/2 12x18x2 (УПАКОВКА - 10 шт)	3.64

Позиция на чертеже	Артикул	Английское наименование	Русское наименование	Рекомендованная розничная цена в у.е.
192	5404650	SEALING WASHER G 3/4 - 10PCS	Уплотнение G. 3/4 17x24x2 (УПАКОВКА - 10 шт)	4.12
200	710268400	SYSTEM FIXING KIT IT	комплект соединений/креплений	0
210	9950830	GAS TAP	кран газовый	22.33
242	8435270	NTC SENSOR	датчик температуры отходящих газов (NTC)	30.23
259	710419300	BRAND BAXI	марка BAXI	3.45
285	710083600	COVER CLIP-IN	крышка клеммной колодки	1.25
336	8380680	CLIP-RETAINING - 10PCS	Пружина фиксирующая крепления мотора трехходового клапана (УПАКОВКА - 10 шт)	5.4
337	5694580	3 WAY VALVE MOTOR	мотор трехходового клапана	55.48
340	710109100	PRESSURE SENSOR	датчик давления	26
382	710127500	CABLE DETECTION ELECTRODE	кабель электрода контроля пламени	12.24
408	5212900	COMB.CHAMBER UPPER COVER	Крышка камеры сгорания передняя	0
408	711571000	COMB.CHAMBER UPPER COVER	передняя крышка камеры сгорания	68.27
409	5413530	GASKET BURNER	Уплотнение горелки	1.99
409	721543100	BURNER GASKET ASS.	Уплотнение горелки	5.39
411	710185200	FLAME SENSING ELEC.GASKET	Уплотнение датчика пламени	1.1
415	710016700	SIPHON BODY	корпус сифона	8.04
417	710522300	PLUG SIPHON	заглушка сифона	1.6
419	5411000	COMB.CHAMBER GASKET	Уплотнение камеры сгорания	7.46
421	5408270	O-RING 11,91 X 2,62 NBR - 10PCS	Уплотнение кольцевое 11,91 X 2,62 NBR (УПАКОВКА - 10 шт)	2.08
425	710042400	VENTURI GASKET - 10PCS	Уплотнение м/у вентилятором и устройством Вентури (УПАКОВКА - 10 шт)	8.84
428	5409290	GASKET	Уплотнение	1.58
432	5410420	WASHER DIA 60 OUTLET BEND	Шайба	2.61
435	5407550	WASHER DIA100 OUTER ADAPT SEAL	Уплотнение D=100	4.02
445	710066100	PIPE EXCHANGER/SIPHON	Патрубок теплообменник/сифон	18.15
490	710227300	SANITARY TAP G1/2	кран ГВС G1/2	20.34
510	600760	DHW PADDLE ASSEMBLY	затвор ГВС	19.68
511	5404600	O.R. 17,86x2,62 - 10PCS	Уплотнение кольцевое 17,86x2,62 (УПАКОВКА - 10 шт)	2.48
528	710439300	SENSOR TODS	Датчик температуры NTC накладной	13.85
601	5408560	O-RING 8,73x1,78 - 10PCS	Уплотнение кольцевое 8,73x1,78 (УПАКОВКА - 10 шт)	1.76

Позиция на чертеже	Артикул	Английское наименование	Русское наименование	Рекомендованная розничная цена в у.е.
673	710066000	CONDENSY PIPE/SYPHON L=680mm	Патрубок соединительный сифона L=680	5.93
677	5212930	EXTENSION	расширение	12.98
678	710051400	AIR-GAS CONVEYOR ASS.LUNA4	Камера газосмесительная	32.67
679	710127100	CABLE GROUND FOR ELECTRODE	кабель заземления для электродов	2.55
681	710185300	IGNITION ELECTRODE GASKET	Уплотнение электрода розжига	2.02
682	5211800	FLAME INSPECTION	Стекло смотровое	2.84
686	5663020	BY-PASS PLUG ASSEMBLY	Клапан обратный /бай-пасс	3.67
708	5410970	GASKET WITH DOUBLE LIP	Уплотнение D=60	3.14
709	8423160	TERMINAL BLOCK	крепление плавкого предохранителя	2.39
710	5411030	GASKET D80	Уплотнение D=80	3.32
711	710039600	SIPHON GASKET - 10PCS	Уплотнение сифона (УПАКОВКА - 10 шт)	12.91
732	620210	SPRING ASS.	пружина коническая	8.48
746	5410900	VENTURI GASKET	Уплотнение вентилятора	3.89
780	710014800	UPPER SUPPORT	планка монтажная	9.22
781	710011400	CLIP FIX GAS PIPE	клипсы фиксирующая газового патрубка	2.16
783	710039500	HYDRAULIC GROUP GASKET - 10PCS	Уплотнение гидрогруппы (УПАКОВКА - 10 шт)	3.08
784	710123900	REDUCTION FLUE SUPPORT	Скоба крепления дымохода	2.34
785	710061400	O RING GAS PIPE 18 X 3 NBR - 10PCS	Уплотнение кольцевое газового патрубка 18 X 3 NBR (УПАКОВКА - 10 шт)	2.88
786	710156600	SAFETY VALVE SEAL - 10PCS	Уплотнение сбросного клапан (УПАКОВКА - 10 шт)	9.8
788	710176000	COMBUSTION CHAMBER GASKET C - 10PCS	Уплотнение (УПАКОВКА - 10 шт)	3.32
790	710117900	TERMINAL BLOCK 10 PIN PA35	колодка клеммная (10 клемм) PA35	3.1
791	5411840	O-RING 40,95x2,62-EPDM- - 10PCS	Уплотнение кольцевое 40,95x2,62-EPDM (УПАКОВКА - 10 шт)	10
792	710189600	PLASTIC PLUG FASTPOIN.4816EA00	Уплотнение пластиковое	4.44
805	710731500	EASY SERVICE KEY	Ключ-конфигуратор	63.26
999	710062300	CABLE PWM FAN	кабель ШИМ вентилятора	7.84
999	710079700	CABLE NTC ADDED	кабель дополнительного датчика NTC	5.2
999	710103100	CABLE GROUND FRAME	кабель заземления корпуса	0.45
999	710071700	CABLE NTC FLUE	кабель датчика NTC системы контроля тяги	6.11

Позиция на чертеже	Артикул	Английское наименование	Русское наименование	Рекомендованная розничная цена в у.е.
999	8414620	CABLE	Проводка электрическая кабель питания	7.84
999	8414540	CABLE	Перемычка комнатного термостата	1.41
999	710126700	CABLE TERM.BLOCK ROOM THERMOST	кабель комнатного термостата	5.08
999	710126800	CABLE SAFETY THERMOSTAT	кабель термостата перегрева	4.18
999	710382300	CABLE REMOTE CONTROL	кабель ПДУ	2.11
999	710428900	CABLE LOW POWER SUPP.ONLY HEAT	Провод электрический низковольтный	14.83
999	710285900	CABLE NTC TANK/EXTERNAL SENSOR	Кабель от электронной платы к клеммной колодке М2	4.18
999	710190300	WIRING HARNESS 3WAY VALVE/PUMP	Проводка электрическая трехходового клапана/насоса	31.39
999	710127000	CABLE POWER SUPPLY PCB	кабель питания платы ВР	6.05
999	710512100	WIRING HARNESS GAS VALVE	Проводка электрическая газового клапана ВР	9.41