Tab 428

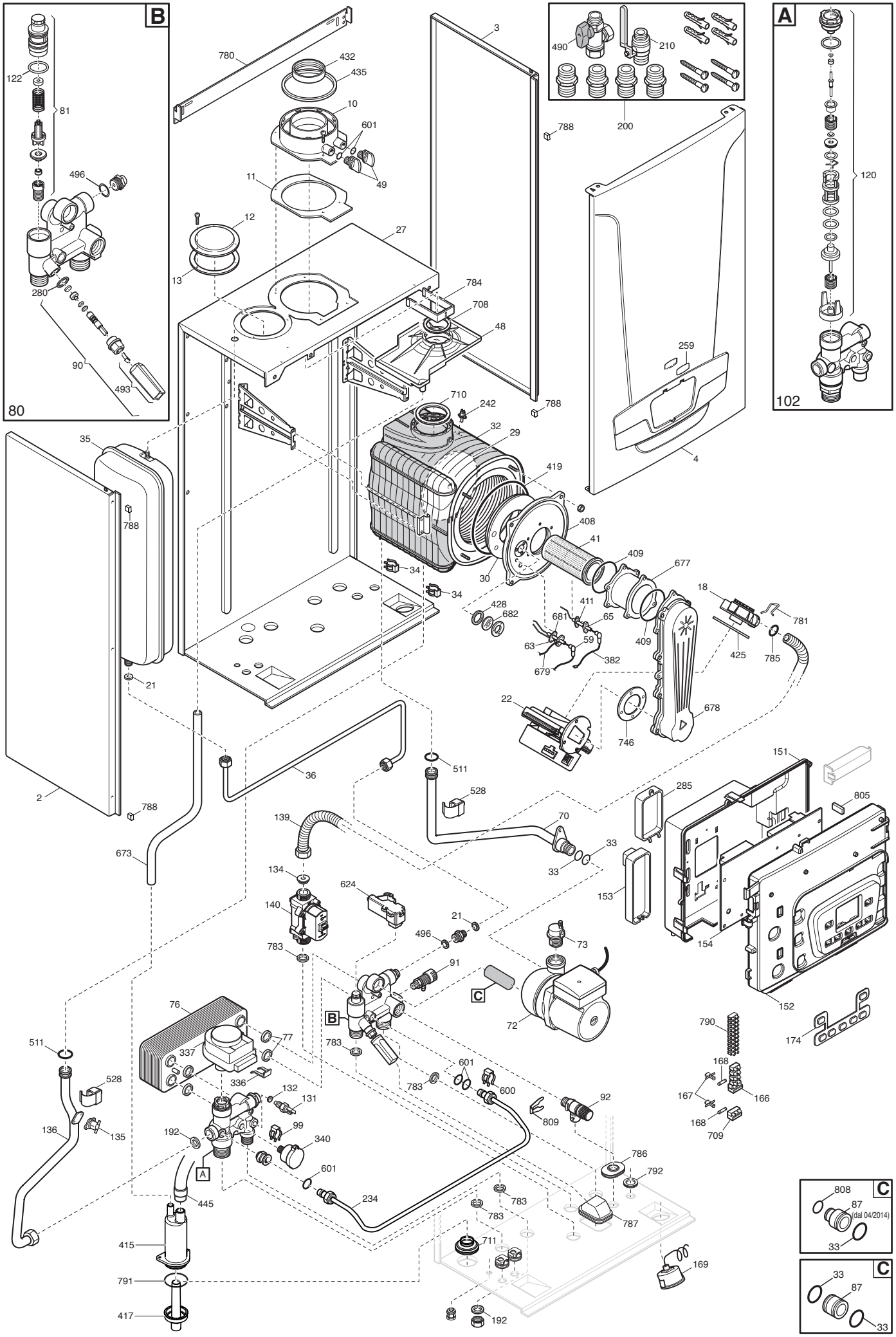
B
80
A
102
C
780
432
435
10
601
49
11
12
13
27
3
490
210
200
788
120
122
81
496
280
90
493
784
708
48
259
710
242
32
29
419
408
41
409
677
18
781
785
425
4
35
788
34
30
428
682
411
681
65
59
63
679
382
409
21
22
678
746
36
511
528
151
285
805
2
139
70
33
673
134
624
140
153
154
21
496
73
783
91
72
152
76
77
337
336
174
790
168
167
166
709
511
528
136
135
132
131
99
340
192
A
601
234
445
415
791
417
783
601
600
809
92
786
792
787
711
169
192
808
87
(dal 04/2014)
33

Данные о запчастях (134). Изделие - 710193103, LUNA DUO-TEC 24 (7101931)

Позиция на чертеже	Артикул	Английское наименование	Русское наименование	Рекомендованная розничная цена в у.е.
2	710066300	LEFT PANEL ASSEMBLY	Панель в сборе левая	52.45
3	710066200	RIGHT PANEL ASSEMBLY	Панель правая в сборе	52.45
4	710194800	FRONTAL PANEL ASSEMBLY	Панель передняя в сборе	65.37
10	5409020	FLUE ADAPTOR HE 60/100	Фланец дымоотводного устройства	11.37
11	5409010	GASKET ADAPTOR	Уплотнение фланца	1.66
12	5108690	PLATE BLANKING	заглушка отверстия всасывания воздуха	3.31
13	5407400	SUCTION CAP GASKET - 10PCS	Уплотнение кольцевое (УПАКОВКА - 10 шт)	10.45
18	710385100	MIXER PL 20 C1500106	Газовоздушный смеситель (устройство Вентури)	22.69
21	5402050	GASKET 6,1X11,5X1,5 WRC - 10PCS	Уплотнение плоское кольцевое 6.1X11.5X1.5 (УПАКОВКА - 10 шт)	2.92
22	710057000	FAN NRG118	вентилятор NRG118	0
22	768062100	FAN NRG118	вентилятор NRG118	303.16
22	710692300	FAN NRG118	вентилятор NRG118	0
27	710465700	STANDARD COMBUST.CHAMBER	элемент камеры сгорания (панель задняя)	41.12
29	710283700	DEFLECTOR INSULATION SPARE	термоизоляционная панель задняя	49.37
30	5411020	INSULATION PANEL	Термоизоляционная панель передняя	18.4
32	5671940	HEAT EXCHANGER BASIC 4E	Теплообменник основной BASIC 4E	523.49
33	710963000	O-RING 21,5X3 EP70 TFL - 10PCS	Уплотнение кольцевое 21,5X3 (УПАКОВКА - 10 шт)	2.88
33	5403130	ANELLO OR 22X3 EPDM	Уплотнение кольцевое	0
34	8380860	FIXING CLIP	Клипсы крепежные теплообменника	2.86
35	710022500	EXPANSION VESSEL 8L	бак расширительный 8л	100.62
36	710157400	EXPANSION VASSEL PIPE	Трубка расширительного бака	14.76
41	711570700	BURNER/FLANGE 4E ASS	горелка в сборе	100
41	710647800	BURNER PRX0138	горелка в сборе WORGAS PRX0138	0
48	710282300	CONDENSING WATER TRAY 80/60 IT	поддон для сбора конденсата	6.63
49	5409280	TAP ADAPTOR	колпачок фланца дымохода	1.55
59	710126200	CABLE IGNITION ELECTRODE	кабель электрода зажигания	15.28
63	710220000	IGNITION ELECTRODE	Электрод розжига	20.88
65	710424200	FLAME SENSOR	Электрод контроля пламени BP	20.16

Позиция на чертеже	Артикул	Английское наименование	Русское наименование	Рекомендованная розничная цена в у.е.
72	710158800	PUMP UPRO 15-60 L4 2S	Насос циркуляционный UPRO 15-60 L4 2S GRUNDFOS	230.98
73	710493600	AIR VENT PUMP LUNA4	воздухоотводчик автоматический	34.4
76	5686680	DHW PLATE EXCHANGER 14 PLATES	Теплообменник ГВС пластинчатый вторичный на 14 пластин	95.24
77	5404520	DHW PLATE EXCHANGER GASKET - 4PCS	Уплотнение вторичного теплообменника (УПАКОВКА - 4 шт)	3.92
80	5696350	HYDR.INL.GR.WITHOUT BYPASS 8L	гидравлический узел подачи без байпаса	135.18
81	621090	FILTER TRANSD.RIDUCT.8L ASSEMB	Датчик протока ГВС с фильтром	0
87	710185800	PUMP CONNECTING ELEMENT WILO	соединительный элемент циркуляционного насоса	5.03
90	620890	FILLING GR.WITH TURBINE 120074	кран наполнения системы в сборе	26
91	5652030	DRAINING TAP	Кран сливной	11.65
92	9951170	SAFETY VALVE 3 BAR	Клапан предохранительный 3 бар	15
99	8380850	FIXING CLIP - 10PCS	Клипсы крепежные трубки бай-пасса (УПАКОВКА - 10 шт)	4.6
102	711107400	3 WAY VALVE ASS.W.OUT BY-PASS	3-ходовой клапан/группа подачи	186.62
102	5696040		клапан 3-ходовой в сборе	0
120	627880	DHW PADDLE GROUP -10.0397-	затвор ГВС с заглушкой трехходового клапана	0
120	711356900	3 WAY VALVE CARTRIDGE	Картридж трехходового клапана	76.43
120	7726370	3 WAY VALVE CARTRIDGE BAXI	Картридж трехходового клапана	108.21
122	5405370	O-RING - 10PCS	Уплотнение кольцевое 23,47x2,62 (УПАКОВКА - 10 шт)	11.64
131	8435400	NTC SENSOR	Датчик температуры NTC (погружной)	10.73
132	5402830	WASHER - SENSOR SEALING - 10PCS	Уплотнение датчика температуры (NTC) 9.7X15X3 (УПАКОВКА - 10 шт)	3.44
134	710192500	GAS NOZZLE 24kW	инжектор газовый BP d.4,4	5.26
135	9950760	THERMOSTAT - LIMIT	Термостат предохранительный 105 C	26.04
136	710157700	FLOW PIPE	Трубка теплообменник/трехходовой клапан	19.96
139	710519400	GAS FLEXIBLE TUBE 4/5 E	Патрубок гибкий газовый 4/5E	27.86
140	710089600	GAS VALVE SGV100	клапан газовый BP SGV100	131.16
151	710018500	CONTROL PANEL COVER	кожух электрической коробки	7.96
152	710092100	PANEL PLATE/DISPLAY ASSEMBLY	Крышка декоративная панели управления	25.22

Позиция на чертеже	Артикул	Английское наименование	Русское наименование	Рекомендованная розничная цена в у.е.
153	710018200	TERMINAL BLOCK COVER	крышка	1.02
154	710731400	PCB BP HAGC03 C/ISTRUZ.	Электронная плата	0
154	722233100	PCB BP HAGC03 BX01	Электронная плата	0
154	767905600	GR.SC.BP HAGC03-BX01+IST.BAXI	Электронная плата	0
166	8421590	TERMINAL BLOCK	блок клеммной коробки	9
167	5405340	FUSE HOLDER	держатель плавкого предохранителя	1.32
168	9950580	FUSE	Предохранитель плавкий (2 А- 250 В)	1.87
169	710554900	MANOMETER	манометр	19.53
174	710126300	7 PUSH BOTTON PANEL	Клавиши 7 шт.	6.31
192	5404650	SEALING WASHER G 3/4 - 10PCS	Уплотнение G. 3/4 17x24x2 (УПАКОВКА - 10 шт)	4.12
200	710129200	BOILER CONNECTION SET	комплект соединений/креплений	0
210	9950830	GAS TAP	кран газовый	22.33
234	5689310	FILLING PIPE ASS.LUNA3	Трубка заполнения системы	21.64
234	711103700	FILLING PIPE ASSEMBLY LUNA3/L4	трубка заполнения	38.41
242	8435270	NTC SENSOR	датчик температуры отходящих газов (NTC)	30.23
259	710419300	BRAND BAXI	марка BAXI	3.45
280	5207730	GASKET 14,2X18X1,5 - 10PCS	Уплотнение 14,2x18x1,5 AL -18- (УПАКОВКА - 10 шт)	5
285	710083600	COVER CLIP-IN	крышка клеммной колодки	1.25
336	8380680	CLIP-RETAINING - 10PCS	Пружина фиксирующая крепления мотора трехходового клапана (УПАКОВКА - 10 шт)	5.4
337	5694580	3 WAY VALVE MOTOR	мотор трехходового клапана	55.48
340	710109100	PRESSURE SENSOR	датчик давления	26
382	710127500	CABLE DETECTION ELECTRODE	кабель электрода контроля пламени	12.24
408	5212900	COMB.CHAMBER UPPER COVER	Крышка камеры сгорания передняя	0
408	711571000	COMB.CHAMBER UPPER COVER	передняя крышка камеры сгорания	68.27
409	721543100	BURNER GASKET ASS.	Уплотнение горелки	5.39
409	5413530	GASKET BURNER	Уплотнение горелки	1.99
411	710185200	FLAME SENSING ELEC.GASKET	Уплотнение датчика пламени	1.1
415	710016700	SIPHON BODY	корпус сифона	8.04
417	710522300	PLUG SIPHON	заглушка сифона	1.6
419	5411000	COMB.CHAMBER GASKET	Уплотнение камеры сгорания	7.46

Позиция на чертеже	Артикул	Английское наименование	Русское наименование	Рекомендованная розничная цена в у.е.
425	710042400	VENTURI GASKET - 10PCS	Уплотнение м/у вентилятором и устройством Вентури (УПАКОВКА - 10 шт)	8.84
428	5409290	GASKET	Уплотнение	1.58
432	5410420	WASHER DIA 60 OUTLET BEND	Шайба	2.61
435	5407550	WASHER DIA100 OUTER ADAPT SEAL	Уплотнение D=100	4.02
445	710066100	PIPE EXCHANGER/SIPHON	Патрубок теплообменник/сифон	18.15
490	710227300	SANITARY TAP G1/2	кран ГВС G1/2	20.34
493	620880	FILLING KNOB ASS.L=50-10.0318-	Ручка крана наполнения системы	2.43
496	400020	O-RING - 10PCS	уплотнение кольцевое резиновое (УПАКОВКА - 10 шт)	9.24
511	5404600	O.R. 17,86x2,62 - 10PCS	Уплотнение кольцевое 17,86x2,62 (УПАКОВКА - 10 шт)	2.48
528	710439300	SENSOR TODS	Датчик температуры NTC накладной	13.85
600	5112530	SPRING - 10PCS	фиксатор пружинный - клипсы (УПАКОВКА - 10 шт)	4.88
601	5408560	O-RING 8,73x1,78 - 10PCS	Уплотнение кольцевое 8,73x1,78 (УПАКОВКА - 10 шт)	1.76
624	8435380	FLOW RILEVATOR	датчик Холла в сборе	19.29
673	710066000	CONDENSY PIPE/SYPHON L=680mm	Патрубок соединительный сифона L=680	5.93
677	5212930	EXTENSION	расширение	12.98
678	710051400	AIR-GAS CONVEYOR ASS.LUNA4	Камера газосмесительная	32.67
679	710127100	CABLE GROUND FOR ELECTRODE	кабель заземления для электродов	2.55
681	710185300	IGNITION ELECTRODE GASKET	Уплотнение электрода розжига	2.02
682	5211800	FLAME INSPECTION	Стекло смотровое	2.84
708	5410970	GASKET WITH DOUBLE LIP	Уплотнение D=60	3.14
709	8423160	TERMINAL BLOCK	крепление плавкого предохранителя	2.39
710	5411030	GASKET D80	Уплотнение D=80	3.32
711	710039600	SIPHON GASKET - 10PCS	Уплотнение сифона (УПАКОВКА - 10 шт)	12.91
746	5410900	VENTURI GASKET	Уплотнение вентилятора	3.89
780	710014800	UPPER SUPPORT	планка монтажная	9.22
781	710011400	CLIP FIX GAS PIPE	клипсы фиксирующая газового патрубка	2.16
783	710039500	HYDRAULIC GROUP GASKET - 10PCS	Уплотнение гидрогруппы (УПАКОВКА - 10 шт)	3.08
784	710123900	REDUCTION FLUE SUPPORT	Скоба крепления дымохода	2.34

Позиция на чертеже	Артикул	Английское наименование	Русское наименование	Рекомендованная розничная цена в у.е.
785	710061400	O RING GAS PIPE 18 X 3 NBR - 10PCS	Уплотнение кольцевое газового патрубка 18 X 3 NBR (УПАКОВКА - 10 шт)	2.88
786	710156600	SAFETY VALVE SEAL - 10PCS	Уплотнение сбросного клапан (УПАКОВКА - 10 шт)	9.8
787	710156200	SEAL FILLING TAP - 10PCS	Уплотнение крана заполнения (УПАКОВКА - 10 шт)	17.08
788	710176000	COMBUSTION CHAMBER GASKET C - 10PCS	Уплотнение (УПАКОВКА - 10 шт)	3.32
790	710117900	TERMINAL BLOCK 10 PIN PA35	колодка клеммная (10 клемм) PA35	3.1
791	5411840	O-RING 40,95x2,62-EPDM- - 10PCS	Уплотнение кольцевое 40,95x2,62-EPDM (УПАКОВКА - 10 шт)	10
792	710189600	PLASTIC PLUG FASTPOIN.4816EA00	Уплотнение пластиковое	4.44
805	710731500	EASY SERVICE KEY	Ключ-конфигуратор	63.26
999	710079700	CABLE NTC ADDED	кабель дополнительного датчика NTC	5.2
999	710071700	CABLE NTC FLUE	кабель датчика NTC системы контроля тяги	6.11
999	710103100	CABLE GROUND FRAME	кабель заземления корпуса	0.45
999	710062300	CABLE PWM FAN	кабель ШИМ вентилятора	7.84
999	8414620	CABLE	Проводка электрическая кабель питания	7.84
999	8414540	CABLE	Перемычка комнатного термостата	1.41
999	710126800	CABLE SAFETY THERMOSTAT	кабель термостата перегрева	4.18
999	710514400	WIRING HARNESS LOW VOLTAGE	Проводка электрическая низковольтная	16.61
999	710512100	WIRING HARNESS GAS VALVE	Проводка электрическая газового клапана ВР	9.41
999	710190300	WIRING HARNESS 3WAY VALVE/PUMP	Проводка электрическая трехходового клапана/насоса	31.39
999	710127000	CABLE POWER SUPPLY PCB	кабель питания платы ВР	6.05
999	710126700	CABLE TERM.BLOCK ROOM THERMOST	кабель комнатного термостата	5.08
999	710382300	CABLE REMOTE CONTROL	кабель ПДУ	2.11
999	710126600	CABLE EXTERNAL SENSOR BOILER	кабель внешнего датчика	4.18