Tab 486

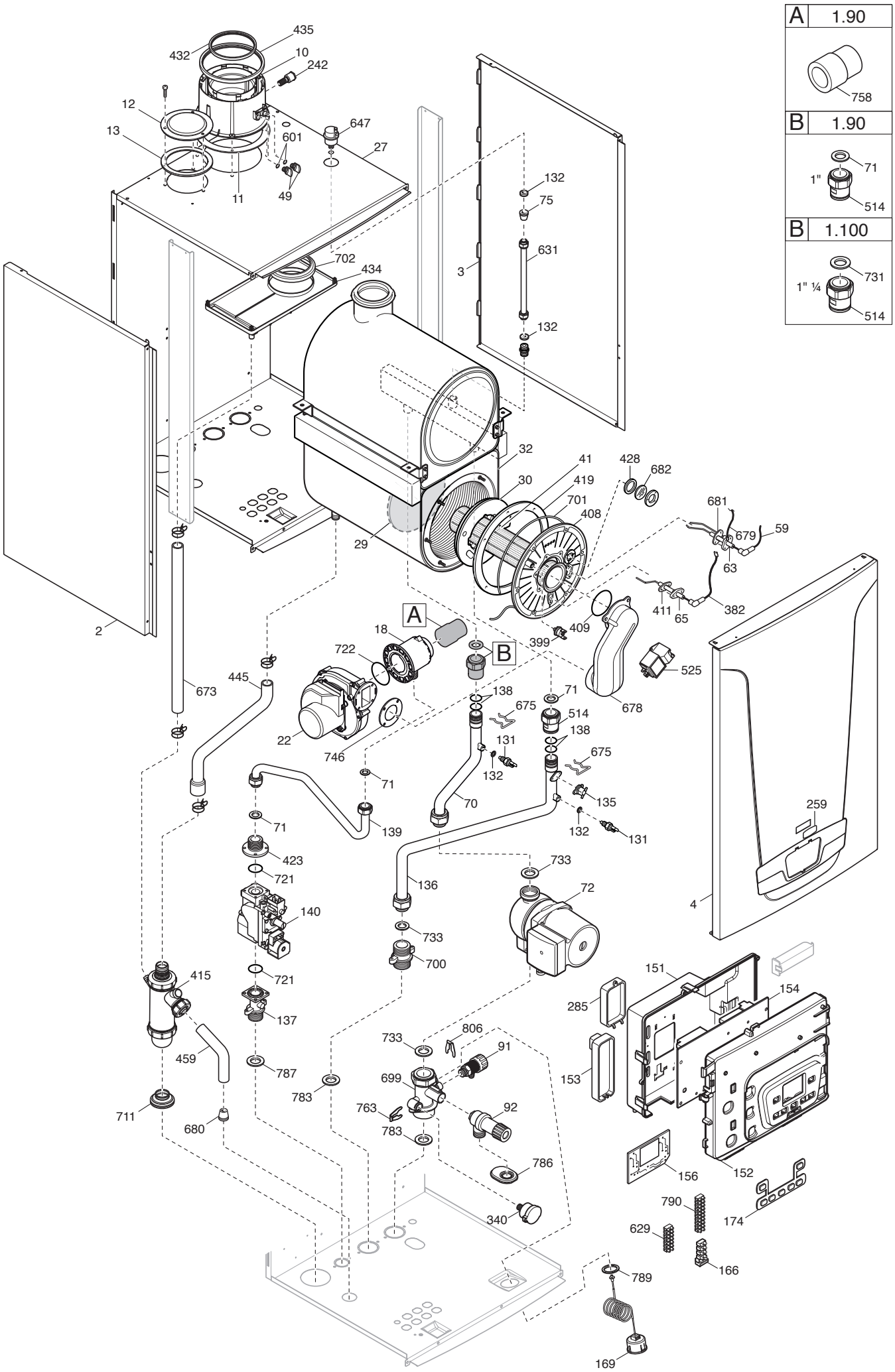
A 1.90
758
B 1.90
71
1"
514
B 1.100
731
1" ¼
514
435
432
10
242
12
13
647
601
27
11
49
132
75
631
3
702
434
132
32
41
428
682
30
419
701
408
681
679
59
63
29
411
65
382
2
A
18
409
399
B
722
525
445
673
138
71
675
514
678
22
138
131
675
746
132
71
135
70
259
139
132
131
71
423
721
733
136
72
140
4
733
700
151
415
721
154
285
137
806
733
91
459
787
153
699
783
763
92
711
680
783
786
156
152
790
340
174
629
166
789
169

## Данные о запчастях (107). Изделие - 710465105, LUNA DUO-TEC MP 1.90 (7104651)

| Позиция на чертеже | Артикул | Английское наименование | Русское наименование | Рекомендованная розничная цена в у.е. |
|---|---|---|---|---|
| 2 | 710451700 | LEFT LATERAL PLATE HT85-100kW | Панель в сборе левая | 118.9 |
| 3 | 710451200 | RIGHT LATERAL PLATE HT85-100kW | Панель правая в сборе | 171.24 |
| 4 | 710707300 | FRONTAL PANEL LUNA4 HT ASS. | передняя панель в сборе | 101.99 |
| 10 | 710377600 | FLUE CONNECTION ASS.D.110/160 | Фланец дымоотводного устройства (110/160) | 91.51 |
| 11 | 710450600 | GASKET FLUE LUNA4 HT | Уплотнение фланца LUNA4 HT | 3.61 |
| 12 | 5116110 | PLATE BLANKING 110 | заглушка отверстия всасывания воздуха (110) | 8.87 |
| 13 | 5412420 | GASKET - BLANKING PLATE 110 | Уплотнение кольцевое (110) | 1.31 |
| 18 | 710461300 | MIXER BIG BICLAP D.34mm | Газовоздушный смеситель (устройство Вентури) D.34 mm природный газ | 157.64 |
| 18 | 710718900 | LPG KIT DUO-TEC MP 90 | Газовоздушный смеситель (устройство Вентури) 90 сжиженный газ | 0 |
| 22 | 710487100 | FAN NRG 137 | вентилятор NRG137 | 671.35 |
| 27 | 722109200 | COMBUSTION CHAMBER HT 85-100 | элемент камеры сгорания (панель задняя ) | 195.83 |
| 29 | 711465600 | REAR INSULAT. 180x16 ASSEMBLY | панель термоизоляционная задняя | 23.65 |
| 30 | 5410730 | INSULATION-BURNER FLANGE | Термоизоляционная панель передняя | 31.52 |
| 32 | 3626840 | DUO EXCHANGER | Теплообменник основной DUOZ 85kW | 0 |
| 32 | 626900 | HEAT EXCHANGER ASS.DUOZ 85KW | Теплообменник основной DUOZ 85KW | 3473.31 |
| 41 | 710461100 | BURNER 85 kW | горелка в сборе 85 Kw | 91.87 |
| 49 | 5409280 | TAP ADAPTOR | колпачок фланца дымохода | 1.55 |
| 59 | 8510970 | IGNITION ELECTRODE CABLE | кабель электрода зажигания | 8.32 |
| 63 | 710220000 | IGNITION ELECTRODE | Электрод розжига | 20.88 |
| 65 | 710220700 | IONISATION ELECTRODE | Электрод контроля пламени | 15.7 |
| 70 | 710423600 | PIPE R.R.LUNA4 HT 85kW | Трубка возврата (от насоса к теплообменнику) | 42.74 |
| 71 | 3402290 | GASKET G1 - 10PCS | Уплотнение G1 (УПАКОВКА - 10 шт) | 7 |
| 72 | 721957800 | PUMP UPER 25-80 WITH CABLE | Насос циркуляционный UPER 25-80 C | 459.53 |
| 75 | 5409240 | GROMMET - PIPE ASSY D.10 | Уплотнение | 2.83 |
| 91 | 5652030 | DRAINING TAP | Кран сливной | 11.65 |
| | | | | |

| Позиция на чертеже | Артикул | Английское наименование | Русское наименование | Рекомендованная розничная цена в у.е. |
|---|---|---|---|---|
| 92 | 710631800 | SAFETY VALVE ASSEMBLY 4 BAR | Клапан предохранительный 4 бар | 14.53 |
| 131 | 8435400 | NTC SENSOR | Датчик температуры NTC (погружной) | 10.73 |
| 132 | 5402830 | WASHER - SENSOR SEALING - 10PCS | Уплотнение датчика температуры (NTC) 9.7X15X3 (УПАКОВКА - 10 шт) | 3.44 |
| 135 | 9950760 | THERMOSTAT - LIMIT | Термостат предохранительный 105 C | 26.04 |
| 136 | 710423700 | PIPE M.R.LUNA4 HT 85kW | Трубка прямой подачи LUNA4 HT 85kW | 57.92 |
| 137 | 710372500 | JOINT GAS VALVE G1 | трубка газовая (для газ. клапана HONEYWELL) G 1 | 20.98 |
| 138 | 5400400 | O-RING 28,24X2,62 - 10PCS | Уплотнение кольцевое 28,24x2,61 (УПАКОВКА - 10 шт) | 2.2 |
| 139 | 710488600 | PIPE GAS LUNA4 HT 85kW | Патрубок на входе газового клапана | 23.35 |
| 140 | 3621240 | GAS VALVE 822 NOVAMIX | клапан газовый (SIT 822 NOVAMIX) | 254.24 |
| 151 | 710018500 | CONTROL PANEL COVER | кожух электрической коробки | 7.96 |
| 152 | 710036800 | PANEL PLATE/DISPLAY ASSEMBLY | Крышка декоративная панели управления | 10.04 |
| 153 | 710018200 | TERMINAL BLOCK COVER | крышка | 1.02 |
| 154 | 722213900 | PCB LMS14 85-100 KW | Электронная плата LMS14 85-100kW | 340.24 |
| 154 | 7820266 | RIC.PCB LMS14 85-100 INT.BAXI | | 0 |
| 156 | 711250700 | PCB AVS77 ASSEMBLY | Электронная плата с дисплеем (AVS77) | 0 |
| 166 | 5688420 | TERMINAL BLOCK ASSEMBLY 3,15A | блок клеммной колодки | 5.16 |
| 169 | 710547500 | MANOMETER 0-4BAR L=1000 | манометр 0-4 bar L=1000 | 12.08 |
| 174 | 710100400 | 7 PUSH BOTTON PANEL | Панель с 7 кнопками | 3.89 |
| 242 | 710682400 | NTC SENSOR | датчик температуры (NTC) | 30.87 |
| 259 | 710093300 | BRAND BAXI | марка BAXI | 6.15 |
| 285 | 710083600 | COVER CLIP-IN | крышка клеммной колодки | 1.25 |
| 340 | 710109100 | PRESSURE SENSOR | датчик давления | 26 |
| 382 | 8511130 | FLAME SENSING CABLE | Проводка электрическая датчик пламени | 11.24 |
| 399 | 711427700 | SAFETY THERMOSTAT 260½C | термостат защитный | 22.18 |
| 408 | 3202930 | COMBUSTION CHAMBER UPPER COVER | Крышка камеры сгорания передняя | 43.09 |
| 409 | 710624300 | BURNER GASKET HT | Уплотнение горелки | 2.97 |
| 411 | 710185200 | FLAME SENSING ELEC.GASKET | Уплотнение датчика пламени | 1.1 |
| 415 | 711197100 | 2 WAY SYPHON | корпус сифона | 40 |

| Позиция на чертеже | Артикул | Английское наименование | Русское наименование | Рекомендованная розничная цена в у.е. |
|---|---|---|---|---|
| 417 | 722112400 | ASSIEME SACCHETTO TAPPO SIFONE | Заглушка сифона | 11.75 |
| 419 | 711405000 | COMBUSTION CHAMBER GASKET | Уплотнение камеры сгорания | 8.72 |
| 423 | 3203020 | CONNECTING ELEMENT | Патрубок соединительный | 18.47 |
| 428 | 5409290 | GASKET | Уплотнение | 1.58 |
| 432 | 710381300 | GASKET FOR PIPE D.110 | Уплотнение | 3.52 |
| 434 | 710373400 | CONDENSY COLL.LUNA4 HT 85-100 | Поддон сбора конденсата | 7.84 |
| 435 | 710381000 | GASKET FOR PIPE D.160 | Уплотнение D=160 | 6.09 |
| 445 | 721548800 | TUBO SC SCAMBIATORE/SIFONE | Трубка отвода конденсата из теплообменника | 15.58 |
| 459 | 721705200 | TUBO S.C. SIFONE | Трубка | 9.19 |
| 514 | 710622600 | JOINT EXCHANGER DUOZ G1 | соединительный элемент насоса | 21.96 |
| 525 | 8435220 | ZAG 2V IGNITOR | Устройство розжига | 27.47 |
| 601 | 5408560 | O-RING 8,73x1,78 - 10PCS | Уплотнение кольцевое 8,73x1,78 (УПАКОВКА - 10 шт) | 1.76 |
| 629 | 8420770 | TERMINAL BOARD | блок клеммной колодки | 3.45 |
| 631 | 710436700 | PIPE DEAREATION LUNA4 HT 85kW | Трубка воздухоудалителя LUNA4 HT 85kW | 12.01 |
| 647 | 5652730 | AUTO AIR VENT | воздухоотводчик автоматический | 12.91 |
| 673 | 721708300 | TUBO S.C.RACC.CONDENSA/SIFONE | Патрубок соединительный сифона | 20.76 |
| 675 | 5116120 | PRIMARY EXCHANGER FIXING CLIPS | клипсы основного теплообменника | 6.18 |
| 678 | 710386000 | AIR GAS COLLECTOR LUNA4 HT | Воздушно-газовый коллектор | 92.98 |
| 679 | 8511150 | EARTH/IGNITOR CABLE | кабель электрод зажигания/земля L=270 | 4.8 |
| 680 | 5409250 | GROMMET-PIPE ASSY. D.15 | Уплотнение D=15 | 2.02 |
| 681 | 710185300 | IGNITION ELECTRODE GASKET | Уплотнение электрода розжига | 2.02 |
| 682 | 5211800 | FLAME INSPECTION | Стекло смотровое | 2.84 |
| 699 | 710371700 | R.R. GROUP G1-1/2 | элемент входной G1-1/2 | 71.8 |
| 700 | 710370600 | NIPPLE G 1-1/2 | элемент выходной | 46.09 |
| 701 | 5212780 | GASKET D.6 | Шнур изоляционный D6X615 мм | 1.99 |
| 702 | 710373100 | GASKET CONDENSY BOX | Уплотнение воздуховода | 3.84 |
| 711 | 710440000 | GASKET SYPHON LUNA4 HT1.90/110 | Уплотнение сифона LUNA4 HT 85-100 | 3.55 |
| 721 | 3400430 | GAS VALVE O-RING (UPPER) - 10PCS | Уплотнение кольцевое газового клапана (UPPER) (УПАКОВКА - 10 шт) | 2.56 |
| 722 | 3402100 | O-RING 70X3 - 10PCS | Уплотнение (УПАКОВКА - 10 шт) | 4.32 |
| 733 | 5402140 | GASKET G1 1/2 WRC - 10PCS | Уплотнение G1 1/2 (УПАКОВКА - | 9.04 |

| Позиция на чертеже | Артикул | Английское наименование | Русское наименование | Рекомендованная розничная цена в у.е. |
|---|---|---|---|---|
| | | | 10 шт) | |
| 746 | 5410900 | VENTURI GASKET | Уплотнение вентилятора | 3.89 |
| 758 | 710755200 | SILENCER | шум изолятор | 35.54 |
| 763 | 710046700 | CLIP FLAT d.12 | клипсы плоская d.12 | 2.3 |
| 783 | 710445900 | GASKET G 1 1/2 C.S. | Уплотнение G 1 1/2 | 0.7 |
| 786 | 710387100 | GASKET NIPP.SAFETY VALVE 3BAR | Уплотнение предохранительного клапана | 1.25 |
| 787 | 710397800 | GASKET G1 C.S.31X42X3 - 10PCS | Уплотнение G1C.S.31X42X3 (УПАКОВКА - 10 шт) | 14.99 |
| 789 | 710017200 | GASKET MANOMETER | Уплотнение | 2.26 |
| 790 | 710117900 | TERMINAL BLOCK 10 PIN PA35 | колодка клеммная (10 клемм) PA35 | 3.1 |
| 806 | 5117880 | CLIP d.10 - 10PCS | Пружина плоская d.10 (УПАКОВКА - 10 шт) | 5.07 |
| 999 | 710079700 | CABLE NTC ADDED | кабель дополнительного датчика NTC | 5.2 |
| 999 | 710038600 | CABLE HMI/MAIN PCB | Проводка электрическая | 8.97 |
| 999 | 710103100 | CABLE GROUND FRAME | кабель заземления корпуса | 0.45 |
| 999 | 710057600 | CABLE POWER SUPPLY PCB | кабель питания электронной платы | 7.6 |
| 999 | 710062800 | CABLE QAAX5 | Проводка электрическая | 7.77 |
| 999 | 710066500 | CABLE ROOM THERMOSTAT | кабель комнатного термостата | 2.12 |
| 999 | 710267700 | WIRING HARNESS NTC BOILER/EXT. | Кабель от X21 к колодке на датчик бойлера и термостат наружного воздуха | 7.57 |
| 999 | 710365800 | CABLE PCB/DETECTION ELECTRODE | Кабель электрода ионизации к разъему X1 | 3.45 |
| 999 | 710366200 | CABLE FAN/TERMINAL BLOCK M3 | Проводка электрическая высоковольтная от X11 к вентилятору и M3 | 8.32 |
| 999 | 710439600 | CABLE SENSORS MR-RR/FLUE THERM | Проводка электрическая низковольтная от X22 к датчикам давления и NTC | 16.88 |
| 999 | 710361400 | CABLE PUMP/TERMINAL BLOCK M3 | Проводка электрическая высоковольтная от X13 к насосу и M3 | 9.15 |
| 999 | 710360700 | CABLE PUMP/FAN PWM | Кабель PWM от разъема X23 к насосу и вентилятору | 9.7 |
| 999 | 711217400 | TH WIRING DUOZ EX. | проводка | 7.12 |
| 999 | 8414620 | CABLE | Проводка электрическая кабель питания | 7.84 |
| 999 | 711426800 | CABLE SAF.THERM/IGNIT/GAS VALV | кабель защитного термостата и газового клапана | 31.66 |