Tab 552

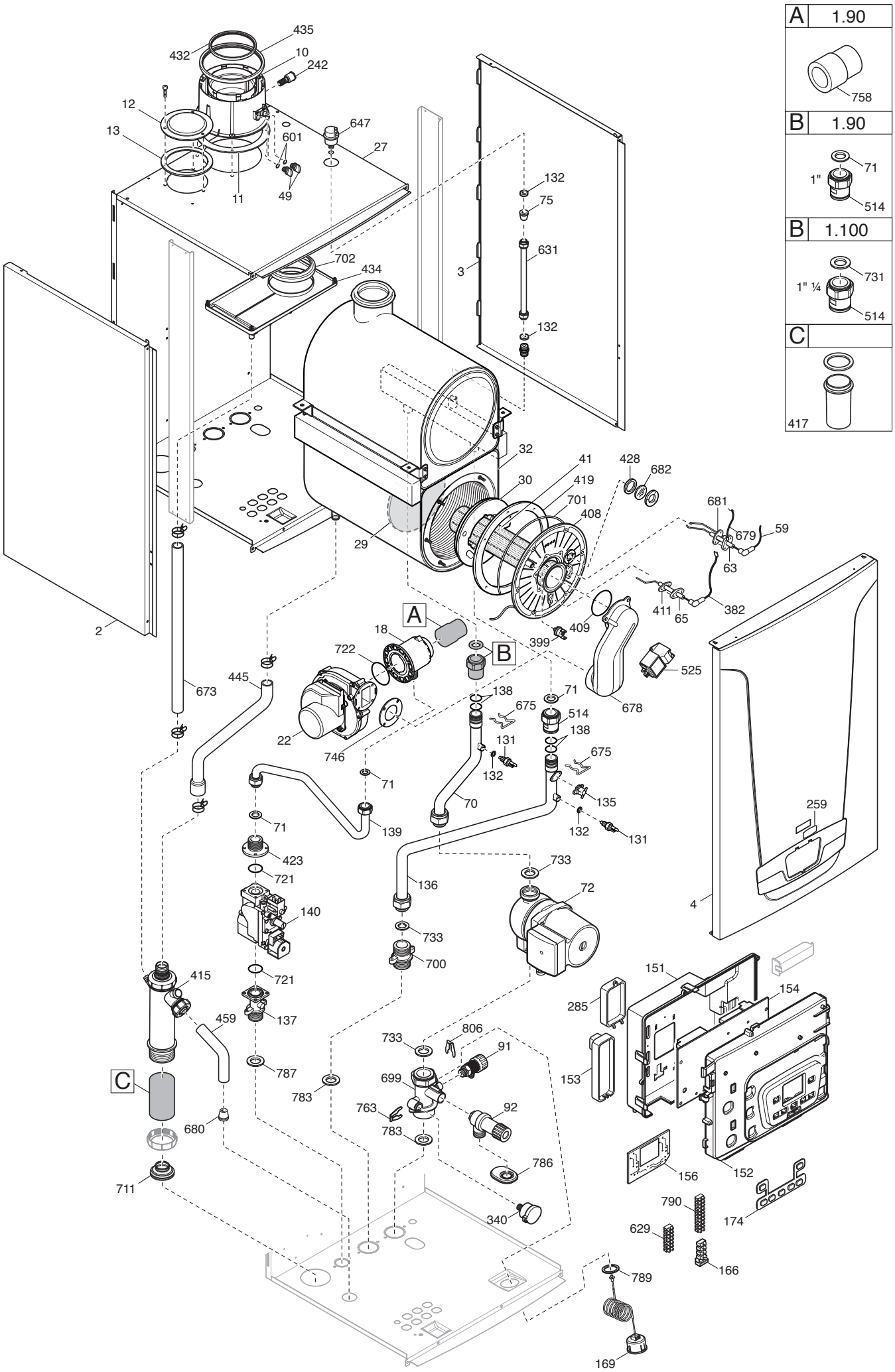
A 1.90
758
B 1.90
71
1"
514
B 1.100
731
1" ¼
514
C
417
435
432
10
242
12
13
647
601
27
11
49
132
75
631
3
702
434
132
32
41
428
682
30
419
701
408
681
679
59
63
29
411
65
382
2
A
18
409
722
B
399
525
445
673
138
71
675
514
678
22
138
131
675
746
132
71
70
135
259
71
139
132
131
423
733
721
136
72
140
4
733
700
151
415
721
154
285
459
137
806
733
91
787
153
C
783
699
763
92
680
783
786
156
152
711
790
174
340
629
166
789
169

Данные о запчастях (108). Изделие - 710891006, LUNA DUO-TEC MP 1.99 (7108910)

Позиция на чертеже	Артикул	Английское наименование	Русское наименование	Рекомендованная розничная цена в у.е.
2	710451700	LEFT LATERAL PLATE HT85-100kW	Панель в сборе левая	118.9
3	710451200	RIGHT LATERAL PLATE HT85-100kW	Панель правая в сборе	171.24
4	710707300	FRONTAL PANEL LUNA4 HT ASS.	передняя панель в сборе	101.99
10	710377600	FLUE CONNECTION ASS.D.110/160	Фланец дымоотводного устройства (110/160)	91.51
11	710450600	GASKET FLUE LUNA4 HT	Уплотнение фланца LUNA4 HT	3.61
12	5116110	PLATE BLANKING 110	заглушка отверстия всасывания воздуха (110)	8.87
13	5412420	GASKET - BLANKING PLATE 110	Уплотнение кольцевое (110)	1.31
18	710461200	MIXER BIG BICLAP D.38mm	Газовоздушный смеситель (устройство Вентури) D.38 mm природный газ	157.64
18	710719000	GPL KIT DUO-TEC MP 110	Газовоздушный смеситель (устройство Вентури) 110 сжиженный газ	0
22	710487100	FAN NRG 137	вентилятор NRG137	671.35
27	722109200	COMBUSTION CHAMBER HT 85-100	элемент камеры сгорания (панель задняя)	195.83
29	711465600	REAR INSULAT. 180x16 ASSEMBLY	панель термоизоляционная задняя	23.65
30	710464800	INSULATION PANEL LUNA4 HT100kW	Изоляция фланца горелки 100kW	29.24
32	626910	HEAT EXCHANGER ASS.DUOZ 100KW	Теплообменник основной DUOZ 100KW	3953.77
32	3626850	DUO EXCHANGER	Теплообменник основной DUOZ 100kW	0
41	710461000	BURNER 100 kW	горелка в сборе 100 Kw	305.47
49	5409280	TAP ADAPTOR	колпачок фланца дымохода	1.55
59	8510970	IGNITION ELECTRODE CABLE	кабель электрода зажигания	8.32
63	710220000	IGNITION ELECTRODE	Электрод розжига	20.88
65	710220700	IONISATION ELECTRODE	Электрод контроля пламени	15.7
70	710423600	PIPE R.R.LUNA4 HT 85kW	Трубка возврата (от насоса к теплообменнику)	42.74
70	710372600	PIPE R.R.LUNA4 HT 100kW	Трубка возврата (от насоса к теплообменнику)	0
71	3402290	GASKET G1 - 10PCS	Уплотнение G1 (УПАКОВКА - 10 шт)	7
72	721957800	PUMP UPER 25-80 WITH CABLE	Насос циркуляционный UPER 25-80 C	459.53

Позиция на чертеже	Артикул	Английское наименование	Русское наименование	Рекомендованная розничная цена в у.е.
75	5409240	GROMMET - PIPE ASSY D.10	Уплотнение	2.83
91	5652030	DRAINING TAP	Кран сливной	11.65
92	710631800	SAFETY VALVE ASSEMBLY 4 BAR	Клапан предохранительный 4 бар	14.53
131	8435400	NTC SENSOR	Датчик температуры NTC (погружной)	10.73
132	5402830	WASHER - SENSOR SEALING - 10PCS	Уплотнение датчика температуры (NTC) 9.7X15X3 (УПАКОВКА - 10 шт)	3.44
135	9950760	THERMOSTAT - LIMIT	Термостат предохранительный 105 C	26.04
136	710372700	PIPE M.R.LUNA4 HT 100kW	Трубка прямой подачи LUNA4 HT 100kW	156.02
137	710372500	JOINT GAS VALVE G1	трубка газовая (для газ. клапана HONEYWELL) G 1	20.98
138	5400400	O-RING 28,24X2,62 - 10PCS	Уплотнение кольцевое 28,24x2,61 (УПАКОВКА - 10 шт)	2.2
139	710488700	PIPE GAS VALVE LUNA4 HT100kW	Патрубок на входе газового клапана	63.16
140	3621240	GAS VALVE 822 NOVAMIX	клапан газовый (SIT 822 NOVAMIX)	254.24
151	710018500	CONTROL PANEL COVER	кожух электрической коробки	7.96
152	710036800	PANEL PLATE/DISPLAY ASSEMBLY	Крышка декоративная панели управления	10.04
153	710018200	TERMINAL BLOCK COVER	крышка	1.02
154	722213900	PCB LMS14 85-100 KW	Электронная плата LMS14 85-100kW	340.24
154	7820266	RIC.PCB LMS14 85-100 INT.BAXI		0
156	711250700	PCB AVS77 ASSEMBLY	Электронная плата с дисплеем (AVS77)	0
166	5688420	TERMINAL BLOCK ASSEMBLY 3,15A	блок клеммной колодки	5.16
169	710547500	MANOMETER 0-4BAR L=1000	манометр 0-4 bar L=1000	12.08
174	710100400	7 PUSH BOTTON PANEL	Панель с 7 кнопками	3.89
242	710682400	NTC SENSOR	датчик температуры (NTC)	30.87
259	710093300	BRAND BAXI	марка BAXI	6.15
285	710083600	COVER CLIP-IN	крышка клеммной колодки	1.25
340	710109100	PRESSURE SENSOR	датчик давления	26
382	8511130	FLAME SENSING CABLE	Проводка электрическая датчик пламени	11.24
399	711427700	SAFETY THERMOSTAT 260½C	термостат защитный	22.18
408	710462800	FLANGE EXCHANGER LUNA4 HT100kW	Крышка камеры сгорания передняя	29.52
409	710624300	BURNER GASKET HT	Уплотнение горелки	2.97

Позиция на чертеже	Артикул	Английское наименование	Русское наименование	Рекомендованная розничная цена в у.е.
411	710185200	FLAME SENSING ELEC.GASKET	Уплотнение датчика пламени	1.1
415	711197100	2 WAY SYPHON	корпус сифона	40
417	722112400	ASSIEME SACCHETTO TAPPO SIFONE	Заглушка сифона	11.75
419	711405000	COMBUSTION CHAMBER GASKET	Уплотнение камеры сгорания	8.72
423	3203020	CONNECTING ELEMENT	Патрубок соединительный	18.47
428	5409290	GASKET	Уплотнение	1.58
432	710381300	GASKET FOR PIPE D.110	Уплотнение	3.52
434	710373400	CONDENSY COLL.LUNA4 HT 85-100	Поддон сбора конденсата	7.84
435	710381000	GASKET FOR PIPE D.160	Уплотнение D=160	6.09
445	721548800	TUBO SC SCAMBIATORE/SIFONE	Трубка отвода конденсата из теплообменника	15.58
459	721705200	TUBO S.C. SIFONE	Трубка	9.19
514	710372400	JOINT EXCH.DUOZ FOR PIPE D.28	соединительный элемент насоса	21.96
525	8435220	ZAG 2V IGNITOR	Устройство розжига	27.47
601	5408560	O-RING 8,73x1,78 - 10PCS	Уплотнение кольцевое 8,73x1,78 (УПАКОВКА - 10 шт)	1.76
629	8420770	TERMINAL BOARD	блок клеммной колодки	3.45
631	710411900	PIPE DEAREATION LUNA4 HT 100kW	Трубка воздухоудалителя LUNA 4 HT 100	24.68
647	5652730	AUTO AIR VENT	воздухоотводчик автоматический	12.91
673	721708300	TUBO S.C.RACC.CONDENSA/SIFONE	Патрубок соединительный сифона	20.76
675	5116120	PRIMARY EXCHANGER FIXING CLIPS	клипсы основного теплообменника	6.18
678	710386000	AIR GAS COLLECTOR LUNA4 HT	Воздушно-газовый коллектор	92.98
679	8511150	EARTH/IGNITOR CABLE	кабель электрод зажигания/земля L=270	4.8
680	5409250	GROMMET-PIPE ASSY. D.15	Уплотнение D=15	2.02
681	710185300	IGNITION ELECTRODE GASKET	Уплотнение электрода розжига	2.02
682	5211800	FLAME INSPECTION	Стекло смотровое	2.84
699	710371700	R.R. GROUP G1-1/2	элемент входной G1-1/2	71.8
700	710370600	NIPPLE G 1-1/2	элемент выходной	46.09
701	5212780	GASKET D.6	Шнур изоляционный D6X615 мм	1.99
702	710373100	GASKET CONDENSY BOX	Уплотнение воздуховода	3.84
711	710440000	GASKET SYPHON LUNA4 HT1.90/110	Уплотнение сифона LUNA4 HT 85-100	3.55
721	3400430	GAS VALVE O-RING (UPPER) - 10PCS	Уплотнение кольцевое газового клапана (UPPER) (УПАКОВКА -	2.56

Позиция на чертеже	Артикул	Английское наименование	Русское наименование	Рекомендованная розничная цена в у.е.
			10 шт)	
722	3402100	O-RING 70X3 - 10PCS	Уплотнение (УПАКОВКА - 10 шт)	4.32
731	3402200	GASKET 32X39X2 - 10PCS	Уплотнение 32X39X2 (УПАКОВКА - 10 шт)	8
733	5402140	GASKET G1 1/2 WRC - 10PCS	Уплотнение G1 1/2 (УПАКОВКА - 10 шт)	9.04
746	5410900	VENTURI GASKET	Уплотнение вентилятора	3.89
763	710046700	CLIP FLAT d.12	клипсы плоская d.12	2.3
783	710445900	GASKET G 1 1/2 C.S.	Уплотнение G 1 1/2	0.7
786	710387100	GASKET NIPP.SAFETY VALVE 3BAR	Уплотнение предохранительного клапана	1.25
787	710397800	GASKET G1 C.S.31X42X3 - 10PCS	Уплотнение G1C.S.31X42X3 (УПАКОВКА - 10 шт)	14.99
789	710017200	GASKET MANOMETER	Уплотнение	2.26
790	710117900	TERMINAL BLOCK 10 PIN PA35	колодка клеммная (10 клемм) PA35	3.1
806	5117880	CLIP d.10 - 10PCS	Пружина плоская d.10 (УПАКОВКА - 10 шт)	5.07
999	710038600	CABLE HMI/MAIN PCB	Проводка электрическая	8.97
999	711426800	CABLE SAF.THERM/IGNIT/GAS VALV	кабель защитного термостата и газового клапана	31.66
999	710267700	WIRING HARNESS NTC BOILER/EXT.	Кабель от X21 к колодке на датчик бойлера и термостат наружного воздуха	7.57
999	710439600	CABLE SENSORS MR-RR/FLUE THERM	Проводка электрическая низковольтная от X22 к датчикам давления и NTC	16.88
999	710360700	CABLE PUMP/FAN PWM	Кабель PWM от разъема X23 к насосу и вентилятору	9.7
999	710361400	CABLE PUMP/TERMINAL BLOCK M3	Проводка электрическая высоковольтная от X13 к насосу и M3	9.15
999	710365800	CABLE PCB/DETECTION ELECTRODE	Кабель электрода ионизации к разъему X1	3.45
999	710366200	CABLE FAN/TERMINAL BLOCK M3	Проводка электрическая высоковольтная от X11 к вентилятору и M3	8.32
999	8414620	CABLE	Проводка электрическая кабель питания	7.84
999	710103100	CABLE GROUND FRAME	кабель заземления корпуса	0.45
999	710062800	CABLE QAAX5	Проводка электрическая	7.77
999	711217400	TH WIRING DUOZ EX.	проводка	7.12
999	710066500	CABLE ROOM THERMOSTAT	кабель комнатного термостата	2.12
999	710079700	CABLE NTC ADDED	кабель дополнительного датчика NTC	5.2

Позиция на чертеже	Артикул	Английское наименование	Русское наименование	Рекомендованная розничная цена в у.е.
999	710057600	CABLE POWER SUPPLY PCB	кабель питания электронной платы	7.6