Tab 399

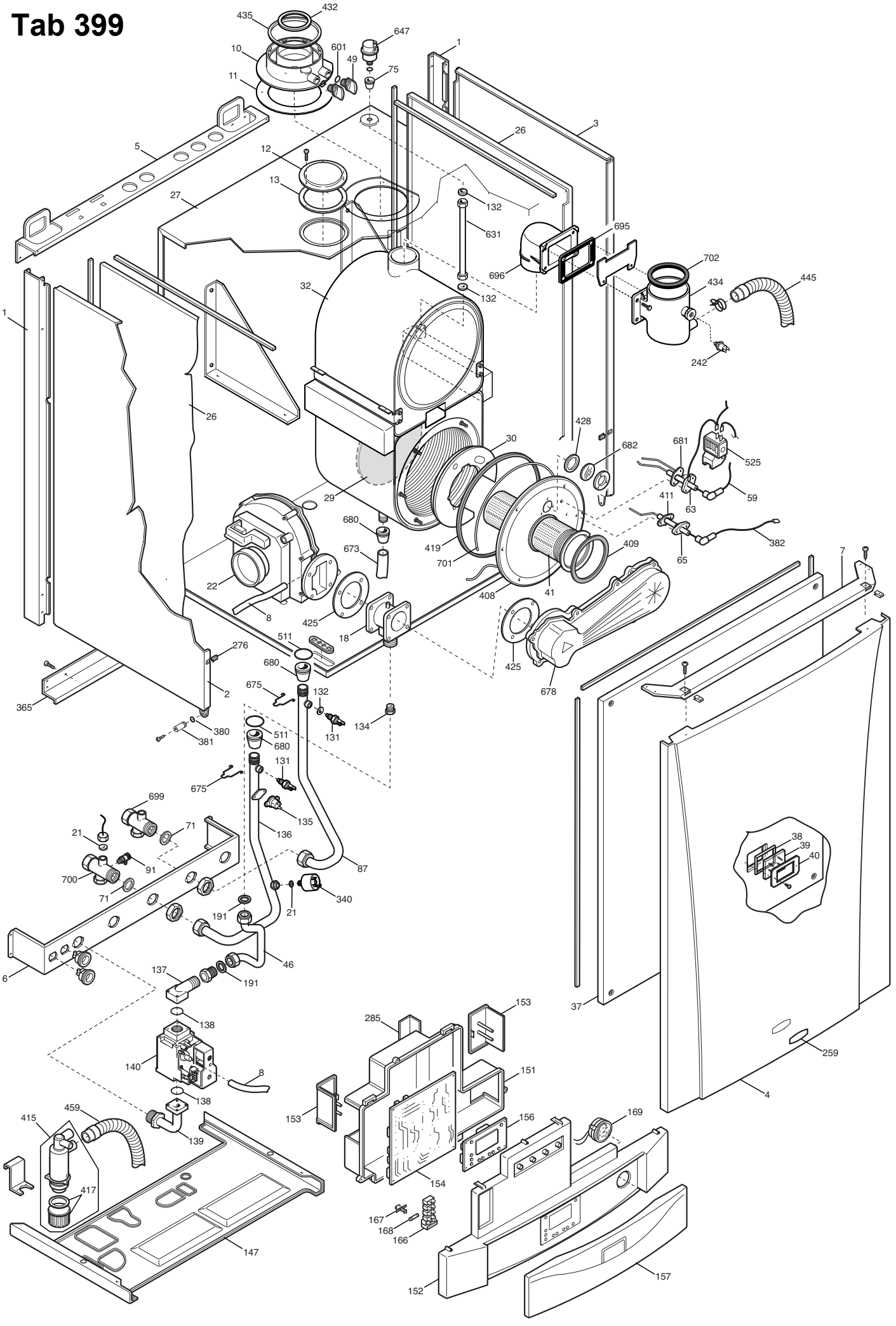
432
435
647
601
49
75
10
11
1
3
26
5
12
13
27
132
631
695
702
696
434
445
32
132
242
1
26
428
682
681
525
30
29
411
63
59
680
673
419
701
409
65
382
22
8
41
408
425
18
7
511
276
680
425
678
675
132
2
365
134
131
380
381
511
680
131
675
699
135
21
71
136
87
91
700
71
340
21
191
46
6
137
191
138
153
285
37
259
140
8
151
138
4
459
415
139
153
156
169
154
417
167
168
166
147
152
157

Данные о запчастях (108). Изделие - HSB435453007, LUNA HT 1.450 (HSB43545300)

Позиция на чертеже	Артикул	Английское наименование	Русское наименование	Рекомендованная розничная цена в у.е.
1	5116480	SUPPORT FRAME	рейка крепежная задняя	29.81
2	5684630	LEFT PANEL ASSEMBLY SX ATM	Панель в сборе левая	56.32
3	5684620	RIGHT PANEL ASSEMBLY FF	Панель правая в сборе	79.5
4	5686460	FRONTAL PANEL ASSEMBLY HT	Панель передняя в сборе	0
5	5114030	UPPER BAR NUVOLA HT330	рейка крепежная верхняя	32.49
6	5114580	CONNECTIONS SUPPORT	Скоба крепежная нижняя	6.8
7	5107950	OUTERCASE BRACKET	Скоба крепежная передняя	8.82
8	5406720	PRESSURE SWITCH PIPE	Трубка пневмореле	5.93
10	5410950	FLUE ADAPTOR	Фланец дымоотводного устройства	13.02
11	5410710	GASKET ADAPTOR	Уплотнение фланца	2.28
12	5108690	PLATE BLANKING	заглушка отверстия всасывания воздуха	3.31
13	5407400	SUCTION CAP GASKET - 10PCS	Уплотнение кольцевое (УПАКОВКА - 10 шт)	10.45
18	5663330	MIXER AL 24 AGU3.654A009	Газовоздушный смеситель (устройство Вентури)	42.37
21	5402050	GASKET 6,1X11,5X1,5 WRC - 10PCS	Уплотнение плоское кольцевое 6.1X11.5X1.5 (УПАКОВКА - 10 шт)	2.92
22	5670580	FAN RG 148	вентилятор	470.67
26	5114610	SEALED CHAMBER LATERAL PANEL	камера сгорания	29.49
27	5117920	SEALED CHAMBER ASSEMBLY DUOZ	элемент камеры сгорания	85.25
29	5410450	EXCHANGER REAR INSULATION	термоизоляционная панель задняя	0
29	711465600	REAR INSULAT. 180x16 ASSEMBLY	панель термоизоляционная задняя	23.65
30	5410730	INSULATION-BURNER FLANGE	Термоизоляционная панель передняя	31.52
32	5695880	HEAT EXCHANGER ASSEMBLY 45KW	Теплообменник основной	2124.71
37	5689660	FRONT PANEL COMB.CHAMB.LUNA HT	изоляционная панель	78.85
38	5401610	VIEWING WINDOW GASKET	Уплотнение стекла смотрового	2.83
39	5203930	VIEWING WINDOW	Стекло смотровое	6.05
40	5115590	SURROUND-SIGHT GLASS	Рамка стекла смотрового	4.99
41	5670540	BURNER - 45KW	Трубка горелки - 45KW	81.72
46	5670670	GAS PIPE ASSEMBLY - 50KW	Фланец с прокладкой рампы подачи газа в сборе	15.19

Позиция на чертеже	Артикул	Английское наименование	Русское наименование	Рекомендованная розничная цена в у.е.
49	5410880	FLUE TEST CAP	Колпачок втулки фланца дымохода	10.29
59	8510970	IGNITION ELECTRODE CABLE	кабель электрода зажигания	8.32
63	710220000	IGNITION ELECTRODE	Электрод розжига	20.88
63	8422830	ELECTRODE - IGNITION	Электрод розжига	0
65	710220700	IONISATION ELECTRODE	Электрод контроля пламени	15.7
65	8422840	ELECTRODE - IONIZATION	Электрод контроля пламени	0
75	5409240	GROMMET - PIPE ASSY D.10	Уплотнение	2.83
87	5704300	INLET PIPE ASSEMBLY HT45-55-65	Трубка возврата из системы отопления (насос/теплообменник)	33.9
91	5652030	DRAINING TAP	Кран сливной	11.65
131	8435400	NTC SENSOR	Датчик температуры NTC (погружной)	10.73
132	5402830	WASHER - SENSOR SEALING - 10PCS	Уплотнение датчика температуры (NTC) 9.7X15X3 (УПАКОВКА - 10 шт)	3.44
134	5212740	INJECTOR D.8,5 WH50	инжектор d=8,5	4.41
135	9950760	THERMOSTAT - LIMIT	Термостат предохранительный 105 C	26.04
136	5670600	OUTLET PIPE ASSEMBLY	Трубка теплообменник/трехходовой клапан	60.28
137	5211780	CONNECTING ELEMENT	соединительный элемент газового клапана	13.82
138	5402010	O-RING 22.22x2.62 - 10PCS	Уплотнение кольцевое 22,22x2,62 (УПАКОВКА - 10 шт)	2.12
139	5670720	PIPE-GAS VALVE INLET	Патрубок на входе газового клапана	26.48
140	5670620	GAS VALVE 848	клапан газовый (SIT 848 SIGMA)	132.83
147	5116500	LOWER PANEL OUTERCASE	соединительная панель	42.08
151	5409590	COVER ELECTRICAL BOX	кожух электрической коробки	18.02
152	5670640	PANEL-FACIA-LUNA HT 1.450	Крышка декоративная панели управления	16.3
153	5407660	PANEL - ACCESS	кожух клеммной коробки	4.19
154	5704700	PCB LMU54 GAS VALVE 2 NTC	Электронная плата	429.44
156	5669090	P.C.B. DISPLAY	Электронная плата с дисплеем	154.48
157	5666800	PANEL LUNA HT ASS.	крышка панели управления	18.54
166	8421590	TERMINAL BLOCK	блок клеммной коробки	9
167	5405340	FUSE HOLDER	держатель плавкого предохранителя	1.32
168	8422730	FUSE 3,15A 250V	Предохранитель плавкий (3,5 А-250 В)	1.87
169	9951830	PRESSURE GAUGE	манометр	43.41

Позиция на чертеже	Артикул	Английское наименование	Русское наименование	Рекомендованная розничная цена в у.е.
191	5408970	WASHER - SEALING G1/2 - 10PCS	Уплотнение G. 1/2 12x18x2 (УПАКОВКА - 10 шт)	3.64
242	8434830	FLUE SAFETY THERMOSTAT 75½C	Термостат предохранительный отходящих газов 75°C (датчик тяги)	26.04
259	5657100	BAXI BRAND	марка BAXI	4.81
276	1340440	CAPTIVE NUT - LARGE - 10PCS	зажим для крепления винта (УПАКОВКА - 10 шт)	5.41
285	5409600	TERMINAL BOARD COVER	крышка клеммной колодки	2.89
340	9951690	PRESSURE SWITCH	Прессостат предохранительный системы отопления	25.12
365	5106530	LOWER SUPPORT	нижняя поперечная планка	12.91
380	5400620	O-RING 4,47 x 1,78 - 10PCS	Уплотнение кольцевое 4,47X1,78 (УПАКОВКА - 10 шт)	5.83
381	5209830	CONTROL BOX'S PIN	стержень d=8 панели управления	0.75
382	8511130	FLAME SENSING CABLE	Проводка электрическая датчик пламени	11.24
408	5213560	COMBUSTION CHAMBER UPPER COVER	Крышка камеры сгорания передняя	31.03
409	5410740	BURNER CONNECTION GASKET	Уплотнение	0
409	710624300	BURNER GASKET HT	Уплотнение горелки	2.97
411	710185200	FLAME SENSING ELEC.GASKET	Уплотнение датчика пламени	1.1
411	5409110	FLAME SENSING ELEC.GASKET	Уплотнение датчика пламени	0
415	5677920	CONDENSE DRAIN TRAP ASSY	Сифон	8.76
419	711405000	COMBUSTION CHAMBER GASKET	Уплотнение камеры сгорания	8.72
419	5410810	COMBUSTION CHAMBER GASKET	Уплотнение камеры сгорания	0
425	5411420	FAN GASKET	Уплотнение м/у вентилятором и устройством Вентури	3.85
428	5409290	GASKET	Уплотнение	1.58
432	5410850	FLUE SPIGOT GASKET	Уплотнение	17
434	5701590	FLUE COLLECTOR ASSEMBLY	коллектор воздушный	24.16
435	5410860	AIR IN TAKE GASKET D.125	Уплотнение D=125	17.97
445	5410750	RUBBER PIPE L=1000	Трубка резиновая L=1000	9.7
459	5411610	DISCHARGE PIPE	Трубка резиновая	11.7
511	5411330	OR 20,24X2,62 EPDM - 10PCS	Уплотнение кольцевое 20,44x2,62 (УПАКОВКА - 10 шт)	2.56
525	8435220	ZAG 2V IGNITOR	Устройство розжига	27.47
601	5408560	O-RING 8,73x1,78 - 10PCS	Уплотнение кольцевое 8,73x1,78 (УПАКОВКА - 10 шт)	1.76
631	5670530	AIR VENT PIPE ASSEMBLY	Трубка вентилятора	8.34
647	5652730	AUTO AIR VENT	воздухоотводчик автоматический	12.91

Позиция на чертеже	Артикул	Английское наименование	Русское наименование	Рекомендованная розничная цена в у.е.
673	5410760	PVC PIPE 15X23	Трубка 15X23	9.24
675	5114730	PRIMARY EXCHANGER FIXING CLIPS	клипсы фиксации трубки в теплообменнике	6.8
678	5671090	AIR/GAS COVER ASSEMBLY	крышка	30
680	5409250	GROMMET-PIPE ASSY. D.15	Уплотнение D=15	2.02
681	5409120	IGNITION ELECTRODE PROTECTION CAP	Уплотнение	0
681	710185300	IGNITION ELECTRODE GASKET	Уплотнение электрода розжига	2.02
682	5211800	FLAME INSPECTION	Стекло смотровое	2.84
695	5410700	FLUE SEPARATOR GASKET	Уплотнение	2.66
696	5410690	AIR COLLECTOR	коллектор воздушный	4.52
699	5212680	INLET ELEMENT	элемент входной	49.43
700	5212690	OUTLET ELEMENT	элемент выходной	45.68
701	5212780	GASKET D.6	Шнур изоляционный D6X615 мм	1.99
702	5409270	AIR COLLECTOR GASKET D.70	Уплотнение воздуховода D=70	3.56
999	710395600	CABLE NTC AND FLAME SENSOR	Проводка электрическая	19.57
999	710395700	CABLE RETURN SENSOR CONNECTOR	Проводка электрическая	6.68
999	8511060	GAS VALVE WIRING	Проводка электрическая клапан газовый	10.02
999	8414620	CABLE	Проводка электрическая кабель питания	7.84
999	8419990	DISPLAY P.C.B. WIRING	Провод электрический (шлейф) дисплея с коннекторами от разъема X30	9.11
999	5663850	WIRING THERMOSTAT PREDISP.	Проводка электрическая термостат	25.92
999	8511010	CABLE FLUE TH/SAFETY TH/IGNIT	Проводка электрическая предохранительный термостат/вентилятор	30.42
999	8511020	FAN CHECK WIRING	Проводка электрическая вентилятора	17.75
999	8419950	WIRING PCB INPUT	Проводка электрическая с коннектором от входной колодки к разъему платы X1-01	7.29