Tab 212

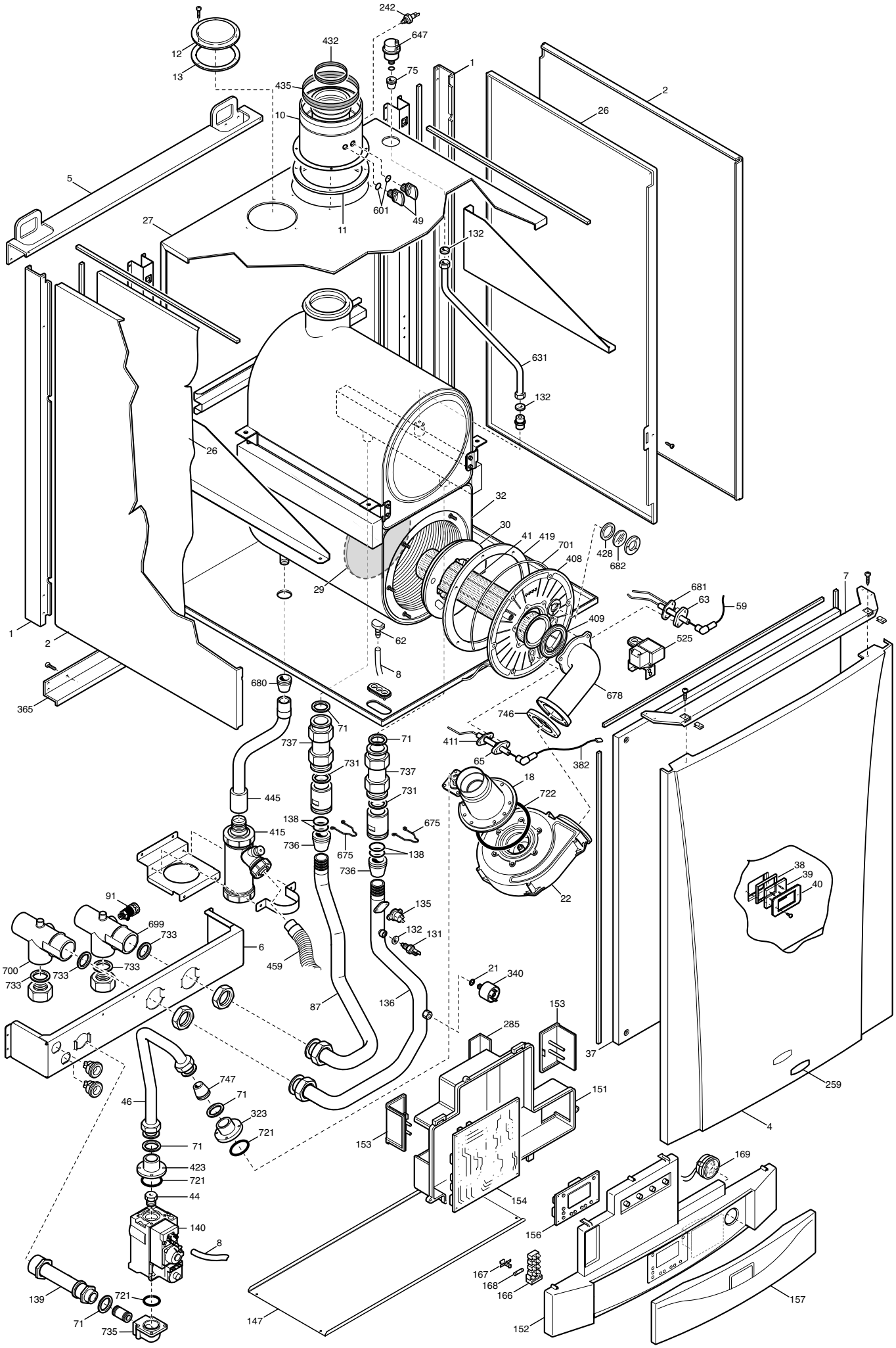
242
647
432
12
13
75
1
435
2
10
26
5
601
49
11
27
132
631
132
26
32
30
41
419
701
408
428
682
29
681
63
59
7
409
1
2
62
525
8
680
678
365
746
71
411
71
737
65
382
731
737
18
445
731
722
138
675
415
736
675
138
736
22
38
39
40
91
135
699
733
132
131
6
733
700
733
733
459
21
340
87
136
153
285
37
747
259
46
71
151
323
721
4
153
71
423
721
169
44
154
140
156
8
167
168
166
139
721
157
71
735
147
152

Данные о запчастях (118). Изделие - HSB435085001, LUNA HT 1.850 (HSB43508500)

Позиция на чертеже	Артикул	Английское наименование	Русское наименование	Рекомендованная розничная цена в у.е.
1	5116480	SUPPORT FRAME	рейка крепежная задняя	29.81
2	3624180	LATERAL PANEL ASS. HT85-100	Панель в сборе левая	81.05
4	5686460	FRONTAL PANEL ASSEMBLY HT	Панель передняя в сборе	0
5	5116010	UPPER SUPPORT	рейка крепежная верхняя	61.12
6	5116020	CONNECTION TRAVERSE HT85-100	Скоба крепежная нижняя	62.03
7	5107950	OUTERCASE BRACKET	Скоба крепежная передняя	8.82
8	5406720	PRESSURE SWITCH PIPE	Трубка пневмореле	5.93
10	5681790	FLUE ADAPTOR 110/160	Фланец дымоотводного устройства (110/160)	385.76
11	5412470	GASKET ADAPTOR 160MM	Уплотнение фланца (160MM)	3.94
12	5116110	PLATE BLANKING 110	заглушка отверстия всасывания воздуха (110)	8.87
13	5412420	GASKET - BLANKING PLATE 110	Уплотнение кольцевое (110)	1.31
18	3621230	PRESSURE SENSING VENTURI	Газовоздушный смеситель (устройство Вентури)	100.66
21	5402050	GASKET 6,1X11,5X1,5 WRC - 10PCS	Уплотнение плоское кольцевое 6.1X11.5X1.5 (УПАКОВКА - 10 шт)	2.92
22	3621190	FAN RG 148/1200-3633	вентилятор	466.07
26	5116130	SEALED CHAMBER LATERAL PANEL	камера сгорания	64.31
27	5116040	SEALED CHAMBER ASSY	элемент камеры сгорания	319.66
29	711465600	REAR INSULAT. 180x16 ASSEMBLY	панель термоизоляционная задняя	23.65
29	5410450	EXCHANGER REAR INSULATION	термоизоляционная панель задняя	0
30	5410730	INSULATION-BURNER FLANGE	Термоизоляционная панель передняя	31.52
32	626900	HEAT EXCHANGER ASS.DUOZ 85KW	Теплообменник основной DUOZ 85KW	3473.31
32	3621210	HEAT EXCHANGER ASSEMBLY DUOZ 85 Kw	Теплообменник основной	0
37	5681680	SEALED CHAMBER COMB.BOX FRONT	изоляционная панель	0
37	5689670	FRONT.PAN.COMB.CHAMB.HT 85-100	изоляционная панель	80.43
38	5401610	VIEWING WINDOW GASKET	Уплотнение стекла смотрового	2.83
39	5203930	VIEWING WINDOW	Стекло смотровое	6.05
40	5115590	SURROUND-SIGHT GLASS	Рамка стекла смотрового	4.99
41	5670560	BURNER - 70/90 KW	Трубка горелки 70/90 KW	97.36

Позиция на чертеже	Артикул	Английское наименование	Русское наименование	Рекомендованная розничная цена в у.е.
44	620740	CHANGE LPG GAS KIT ASS	Диафрагма для перевода на сжиженный газ комплект	4.94
44	624720	TRANSF.NAT.GAS KIT POWER HT 85	Комплект для природного газа	4.9
46	5681560	GAS PIPE ASSEMBLY - 90KW	Фланец с прокладкой рампы подачи газа в сборе	46.41
49	5410880	FLUE TEST CAP	Колпачок втулки фланца дымохода	10.29
59	8512370	LEAD - IGNITION ELECTRODE	кабель электрода зажигания	11.57
62	5409570	SEALED CHAMBER HOSE ADAPTER	штуцер компенсационной трубки	5.03
63	710220000	IGNITION ELECTRODE	Электрод розжига	20.88
63	8422830	ELECTRODE - IGNITION	Электрод розжига	0
65	8422840	ELECTRODE - IONIZATION	Электрод контроля пламени	0
65	710220700	IONISATION ELECTRODE	Электрод контроля пламени	15.7
71	3402290	GASKET G1 - 10PCS	Уплотнение G1 (УПАКОВКА - 10 шт)	7
75	5409240	GROMMET - PIPE ASSY D.10	Уплотнение	2.83
87	5681590	INLET PIPE ASSEMBLY WH90	Трубка возврата из системы отопления	58.94
91	5652030	DRAINING TAP	Кран сливной	11.65
131	8435400	NTC SENSOR	Датчик температуры NTC (погружной)	10.73
132	5402830	WASHER - SENSOR SEALING - 10PCS	Уплотнение датчика температуры (NTC) 9.7X15X3 (УПАКОВКА - 10 шт)	3.44
135	9950760	THERMOSTAT - LIMIT	Термостат предохранительный 105 C	26.04
136	5681610	OUTLET PIPE ASSEMBLY	Трубка теплообменник/трехходовой клапан	90.55
138	5400400	O-RING 28,24X2,62 - 10PCS	Уплотнение кольцевое 28,24x2,61 (УПАКОВКА - 10 шт)	2.2
139	3623710	GAS INLET PIPE LUNA HT85-100	Патрубок на входе газового клапана	24.54
140	3621240	GAS VALVE 822 NOVAMIX	клапан газовый (SIT 822 NOVAMIX)	254.24
147	3111170	REAR TRAVERSE HT85-100	скоба крепёжная задняя	44.85
151	5409590	COVER ELECTRICAL BOX	кожух электрической коробки	18.02
152	3623670	PANEL PLATE HT 1.850	Крышка декоративная панели управления	0
153	5407660	PANEL - ACCESS	кожух клеммной коробки	4.19
154	3624770	PCB GROUP LMU54D >85KW	Электронная плата PCB GROUP LMU54D	434.64
154	5680190	PCB LMU54 FOR GAS VALVE	Электронная плата SIEMENS	436

Позиция на чертеже	Артикул	Английское наименование	Русское наименование	Рекомендованная розничная цена в у.е.
			LMU 54)	
156	5669090	P.C.B. DISPLAY	Электронная плата с дисплеем	154.48
157	5666800	PANEL LUNA HT ASS.	крышка панели управления	18.54
166	8421590	TERMINAL BLOCK	блок клеммной коробки	9
167	5405340	FUSE HOLDER	держатель плавкого предохранителя	1.32
168	8422730	FUSE 3,15A 250V	Предохранитель плавкий (3,5 А-250 В)	1.87
169	9951830	PRESSURE GAUGE	манометр	43.41
169	9951020	ASS.MANOMETRO C/SUPPORTO	манометр с креплением	0
242	8435330	FLUE SAFETY THERMOSTAT 85½C	Термостат предохранительный отходящих газов 85 С (датчик тяги)	28.57
259	5657100	BAXI BRAND	марка BAXI	4.81
276	1340440	CAPTIVE NUT - LARGE - 10PCS	зажим для крепления винта (УПАКОВКА - 10 шт)	5.41
285	5409600	TERMINAL BOARD COVER	крышка клеммной колодки	2.89
323	5213770	MIXER GAS CONNECTOR G1	Газовоздушный смеситель (устройство Вентури) G1	19.53
340	5663750	PRESSOSTATO RISCALDAMENTO	Прессостат предохранительный системы отопления	0
340	9951690	PRESSURE SWITCH	Прессостат предохранительный системы отопления	25.12
365	5116200	CONNECTIONS SUPPORT	нижняя планка котла	19.03
382	8511130	FLAME SENSING CABLE	Проводка электрическая датчик пламени	11.24
408	3202930	COMBUSTION CHAMBER UPPER COVER	Крышка камеры сгорания передняя	43.09
409	5410740	BURNER CONNECTION GASKET	Уплотнение	0
409	710624300	BURNER GASKET HT	Уплотнение горелки	2.97
411	5409110	FLAME SENSING ELEC.GASKET	Уплотнение датчика пламени	0
411	710185200	FLAME SENSING ELEC.GASKET	Уплотнение датчика пламени	1.1
415	3621200	CONDENSATE TRAP	Сифон	40
419	5410810	COMBUSTION CHAMBER GASKET	Уплотнение камеры сгорания	0
419	711405000	COMBUSTION CHAMBER GASKET	Уплотнение камеры сгорания	8.72
423	3203020	CONNECTING ELEMENT	Патрубок соединительный	18.47
428	5409290	GASKET	Уплотнение	1.58
432	3402210	GASKET D 110 MM	Уплотнение	17.23
435	5412620	GASKET D160 MM	Уплотнение D=160	20.66
445	5412410	EXCHANGER SIPHON PIPE	Трубка отвода конденсата из теплообменника	0

Позиция на чертеже	Артикул	Английское наименование	Русское наименование	Рекомендованная розничная цена в у.е.
459	3402170	CONDENSED DISCHARGE PIPE BLACK	Трубка пластиковая	1.68
525	8435220	ZAG 2V IGNITOR	Устройство розжига	27.47
601	5408560	O-RING 8,73x1,78 - 10PCS	Уплотнение кольцевое 8,73x1,78 (УПАКОВКА - 10 шт)	1.76
631	5681740	AIR VENT PIPE WH90	Трубка вентилятора	0
647	5652730	AUTO AIR VENT	воздухоотводчик автоматический	12.91
675	5116120	PRIMARY EXCHANGER FIXING CLIPS	клипсы основного теплообменника	6.18
678	5213760	COLLECTOR FAN HT 85-100	коллектор воздушный	44.81
680	5409250	GROMMET-PIPE ASSY. D.15	Уплотнение D=15	2.02
681	5409120	IGNITION ELECTRODE PROTECTION CAP	Уплотнение	0
681	710185300	IGNITION ELECTRODE GASKET	Уплотнение электрода розжига	2.02
682	5211800	FLAME INSPECTION	Стекло смотровое	2.84
699	5213800	INLET ELEMENT	элемент входной	107.01
700	5213810	OUTLET ELEMENT	элемент выходной	103.47
701	5212780	GASKET D.6	Шнур изоляционный D6X615 мм	1.99
721	3400430	GAS VALVE O-RING (UPPER) - 10PCS	Уплотнение кольцевое газового клапана (UPPER) (УПАКОВКА - 10 шт)	2.56
722	3402100	O-RING 70X3 - 10PCS	Уплотнение (УПАКОВКА - 10 шт)	4.32
728	8380880	SPRING D26 - 10PCS	Пружина (УПАКОВКА - 10 шт)	10.42
729	8380910	SPRING D32	Хомут трубный зажимной пружинный D32	1.11
731	3402200	GASKET 32X39X2 - 10PCS	Уплотнение 32X39X2 (УПАКОВКА - 10 шт)	8
733	5402140	GASKET G1 1/2 WRC - 10PCS	Уплотнение G1 1/2 (УПАКОВКА - 10 шт)	9.04
735	3201550	GAS VALVE CONNECTOR 3/4	Патрубок соединительный	11.57
736	5412830	GROMMET PIPE D25	Уплотнение D25	6.36
737	3620400	CONNECTOR PIPE G1	Трубка соединительная G1	16.3
746	5410900	VENTURI GASKET	Уплотнение вентилятора	3.89
747	3402320	GROMMET PIPE D.17	Уплотнение D.17	5.96
999	8419990	DISPLAY P.C.B. WIRING	Провод электрический (шлейф) дисплея с коннекторами от разъема X30	9.11
999	8419950	WIRING PCB INPUT	Проводка электрическая с коннектором от входной колодки к разъему платы X1-01	7.29
999	5670810	WIRING - PUMPS	Проводка электрическая циркуляционного насоса	5.15
999	5663850	WIRING THERMOSTAT PREDISP.	Проводка электрическая термостат	25.92

Позиция на чертеже	Артикул	Английское наименование	Русское наименование	Рекомендованная розничная цена в у.е.
999	8510370	WIRING - OUTPUT 230 V	Проводка электрическая OUTPUT 230 V	2.3
999	8510440	WIRING - TANK	Проводка электрическая к коннектором от разъема платы X10-05 к датчику ГВС	1.77
999	8512360	CABLE FLUE TH/SAFETY TH/IGNIT	Проводка электрическая от коннектора X3 к термостатам перегрева и датчика тяги, к газовому клапану к трансформатору розжига	30.42
999	8511030	WIRING - HEATING NTC	Проводка электрическая от коннектора X11 к датчикам температуры и к гидравлическому прессостату	22.21
999	8511020	FAN CHECK WIRING	Проводка электрическая вентилятора	17.75
999	8612060	GAS VALVE FEEDING WIRING	Проводка электрическая газового клапана Power HT	19.06