Tab 92

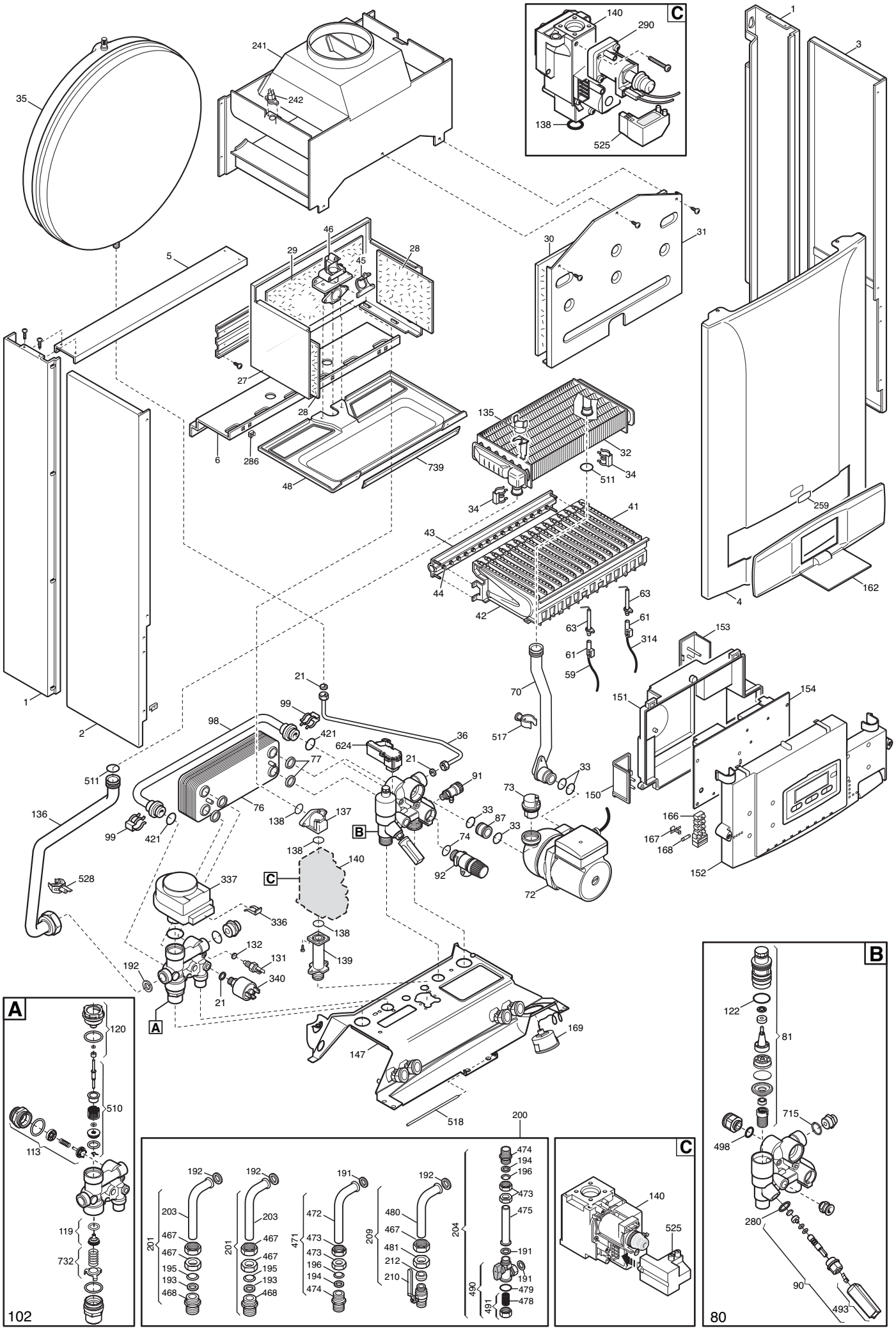
C
140
290
138
525
1
3
241
242
35
46
29
28
45
5
30
31
27
28
6
286
739
48
135
32
511
34
34
41
43
44
42
259
162
4
63
61
63
61
314
59
153
154
151
70
517
21
99
98
421
624
36
77
21
91
33
73
150
511
136
76
138
137
99
421
B
33
87
33
74
166
167
168
152
138
140
92
72
528
337
C
336
138
139
132
131
192
340
21
A
147
169
518
200
A
120
510
113
119
732
102
192
203
467
467
195
193
468
201
192
203
467
467
195
193
468
201
191
472
473
473
196
194
474
471
192
480
467
481
212
210
209
474
194
196
473
475
191
191
479
478
490
491
204
C
140
525
B
122
81
715
498
280
90
493
80

Данные о запчастях (133). Изделие - CSB452243661, LUNA-3 240 i (CSB45224366)

Позиция на чертеже	Артикул	Английское наименование	Русское наименование	Рекомендованная розничная цена в у.е.
1	5683090	SUPPORT FRAME ECO3	рейка крепежная задняя	21.23
1	5681330	SUPPORT FRAME	рейка крепежная задняя	10.36
2	5116190	LEFT PANEL LUNA3	Панель в сборе левая	20.39
3	5116170	RIGHT PANEL LUNA3	Панель правая в сборе	20.39
4	5115970	FRONTAL PANEL LUNA3	Панель передняя в сборе	52.71
5	5110290	BRACKET-UPPER SUPPORT	Планка соединительная боковых панелей	11.61
6	5109640	BRACKET-LOWER SUPPORT	Скоба крепежная нижняя	7.67
21	5402050	GASKET 6,1X11,5X1,5 WRC - 10PCS	Уплотнение плоское кольцевое 6.1X11.5X1.5 (УПАКОВКА - 10 шт)	2.92
27	5681700	COMBUST.CHAMBER ASSEMBLY ATM	элемент камеры сгорания	26.1
28	5213190	INSULATING PANEL	термоизоляционная панель боковая	14.7
29	5213290	INSULATION - REAR PANEL	термоизоляционная панель задняя	18.02
30	5213310	INSULATING PANEL	Термоизоляционная панель передняя	18.81
31	5108030	COMBUSTION CHAMBER FRONT PLATE	Крышка термоизоляционной панели передняя	21.76
32	5681190	HEATING EXCHANGER H20/GAS 24Kw	Теплообменник основной	271.29
32	620860	H2O/GAS EXCHANGER 24KW+CLIP	Теплообменник основной с клипсами	268.59
33	710963000	O-RING 21,5X3 EP70 TFL - 10PCS	Уплотнение кольцевое 21,5X3 (УПАКОВКА - 10 шт)	2.88
33	5403130	ANELLO OR 22X3 EPDM	Уплотнение кольцевое	0
34	5113650	PRIMARY EXCHANGER FIXING CLIP	Клипсы крепежные теплообменника	2.83
35	5625560	VASO ESPANS.CIRC.8L-ZILMET-	Бак расширительный 8 л	0
35	5625570	VESSEL EXPANSION - 8L	Бак расширительный 8 л	98
36	5653290	PIPE - EXPANSION VESSEL	Трубка расширительного бака	8.88
41	5653300	BURNER ASSEMBLY (15 ELEMENTS)	Горелка (15 элементов)	114.11
42	5604090	BURNER ELEMENT	элемент горелки	8.15
43	606140	MANIFOLD - BURNER	Рампа подачи газа с инжекторами	68.7
44	601520	INJECTOR KIT D. 0,74	Инжекторы для сжиженного газа - комплект, диам. 0,74 мм, в упаковке 18 шт.	30.69
44	608440	TRANSFORM. KIT N.G. (18x1,18)	Инжекторы для природного газа (18x1,18) комплект	30.73

Позиция на чертеже	Артикул	Английское наименование	Русское наименование	Рекомендованная розничная цена в у.е.
45	5407940	GASKET-BURNER MANIFOLD	Уплотнение рампы подачи газа	0.65
46	5657180	ADAPTOR-MANIFOLD	Фланец с прокладкой рампы подачи газа в сборе	11.57
48	5116650	BURNER PROTECTION	поддон для сбора конденсата	13.29
59	8419050	LEAD - IGNITION ELECTRODE	кабель электрода зажигания	3.26
61	5404920	INSULATION BOOT-ELECTRODES	колпачок электрода изоляционный	1.99
63	8422570	ELECTRODE - IGNITION	Электрод розжига (или контроля пламени)	19.46
70	5681020	PIPE ASSEMBLY (PUMP/EXCHANGER)	Трубка соединительная в сборе	0
72	5661200	PUMP UP 15-50/CONNECTOR	Насос циркуляционный UP 15-50 с коннектором	225.12
73	607290	AUTOMATIC AIR VENT	воздухоотводчик автоматический	17.13
74	5406360	O-RING 14X1,78 EP - 10PCS	Уплотнение кольцевое (УПАКОВКА - 10 шт)	3.48
76	5686670	DHW PLATE EXCHANGER 12 PLATES	Теплообменник ГВС пластинчатый вторичный на 12 пластин	137.13
77	5404520	DHW PLATE EXCHANGER GASKET - 4PCS	Уплотнение вторичного теплообменника (УПАКОВКА - 4 шт)	3.92
80	5680920	GROUP -15.0553-	гидравлический узел обратной подачи	312.41
81	620340	FILTER-TRASDUC GROUP -100078-	Датчик протока ГВС с фильтром	37.8
87	5210710	RACCORDO POMPA	Трубка возврата из системы отопления	0
87	631680	PUMP CONNECTING ELEMENT/OR	Соединительный элемент насоса	9.88
90	611930	FILLING GROUP	кран наполнения системы в сборе	19.38
91	5652030	DRAINING TAP	Кран сливной	11.65
92	9951170	SAFETY VALVE 3 BAR	Клапан предохранительный 3 бар	15
98	5213880	BY-PASS PIPE CUBE	Трубка бай-пасса в сборе	11.94
99	8380850	FIXING CLIP - 10PCS	Клипсы крепежные трубки бай-пасса (УПАКОВКА - 10 шт)	4.6
102	5680940	GROUP LUNA3 -15.0552-	клапан 3-ходовой в сборе	273.13
113	617100	BY-PASS GR.	бай-пасс в сборе	37.04
119	605760	HYDRAULIC VENTURI ASSEMBLY	тарелочка системы отопления в сборе	8.31
120	600750	SPACER ASSEMBLY	заглушка гидравлической системы	30.55
122	5405370	O-RING - 10PCS	Уплотнение кольцевое 23,47x2,62 (УПАКОВКА - 10 шт)	11.64
131	8434820	TEMPERATURE SENSOR	датчик температуры (NTC) (погружной)	15.68

Позиция на чертеже	Артикул	Английское наименование	Русское наименование	Рекомендованная розничная цена в у.е.
132	5402830	WASHER - SENSOR SEALING - 10PCS	Уплотнение датчика температуры (NTC) 9.7X15X3 (УПАКОВКА - 10 шт)	3.44
135	9951610	LIMIT THERMOSTAT 105½C	Термостат предохранительный 105 C	26.04
136	5681010	EXCHANGER/V3V PIPE ASSEMBLY	Трубка теплообменник/трехходовой клапан	0
137	5210700	ELBOW - GAS FLOW OUTLET	соединительный элемент (клапан газовый/рампа)	4.57
138	5402010	O-RING 22.22x2.62 - 10PCS	Уплотнение кольцевое 22,22x2,62 (УПАКОВКА - 10 шт)	2.12
139	5210630	CONNECTOR - GAS VALVE INLET	Патрубок на входе газового клапана	12.57
140	5653610	GAS VALVE	клапан газовый (SIT 845 SIGMA)	147
140	5665220	GAS VALVE	клапан газовый (HONEYWELL VK4105M 5108)	174
147	5680910	SUPPORT FRAME LUNA3	соединительная панель	30.81
150	5412180	TERMINAL BLOCK COVER	крышка терминала	4.33
151	5412250	BOX COVER LUNA3	Крышка задняя электрической коробки	17.83
152	5681340	PANEL LUNA3	Крышка декоративная панели управления	22.74
153	5407660	PANEL - ACCESS	кожух клеммной коробки	4.19
154	5687010	PCB SERIES 3	Электронная плата	210
162	5681110	PANEL PLATE ASSEMBLY	крышка панели управления	16.35
166	8421590	TERMINAL BLOCK	блок клеммной коробки	9
167	5405340	FUSE HOLDER	держатель плавкого предохранителя	1.32
168	9950580	FUSE	Предохранитель плавкий (2 А- 250 В)	1.87
169	9951650	MANOMETER D.40	манометр	25.64
191	5408970	WASHER - SEALING G1/2 - 10PCS	Уплотнение G. 1/2 12x18x2 (УПАКОВКА - 10 шт)	3.64
192	5404650	SEALING WASHER G 3/4 - 10PCS	Уплотнение G. 3/4 17x24x2 (УПАКОВКА - 10 шт)	4.12
193	5400940	RUBBER GASKET G 3/4	Уплотнение d=18	0.72
194	5400950	RUBBER GASKET G 1/2 - 10PCS	Уплотнение d=14 (УПАКОВКА - 10 шт)	2.32
195	5101880	METAL RING G 3/4 - 10PCS	Кольцо эластичное d=18 (УПАКОВКА - 10 шт)	14.59
196	5101890	METAL RING G 1/2 - 10PCS	Кольцо эластичное d=15 (УПАКОВКА - 10 шт)	15.41
200	5626010	CONNECTION ASSEMBLY	подсоединения в сборе (к системам отопл., воды и газа)	169.3

Позиция на чертеже	Артикул	Английское наименование	Русское наименование	Рекомендованная розничная цена в у.е.
201	5625950	CONNECTION HEATING ASSEMBLY	подсоединения контура отопления	15.41
203	5628020	CONNECTING PIPE	Трубка подачи-возврата контура отопления	8.37
204	5625980	CONNECT.SANITARY AND INLET TAP	кран холодной воды	50.72
209	5627620	CONNECTION GAS INLET TAP	кран газовый в сборе	37.83
210	9950830	GAS TAP	кран газовый	22.33
212	5408330	BICONIC GASKET	уплотнение биконическое	1.68
241	5669470	AIR CHAMBER ASSEMBLY	колпак вытяжки в сборе	123.21
242	606930	FLUE SAFETY THERMOSTAT 60C	Термостат предохранительный отходящих газов 60 С (датчик тяги)	26.04
259	5681120	BRAND BAXI LUNA3	марка BAXI	3.49
280	5207730	GASKET 14,2X18X1,5 - 10PCS	Уплотнение 14,2x18x1,5 AL -18- (УПАКОВКА - 10 шт)	5
286	8240530	NUT M5 - 10PCS	гайка M5 (УПАКОВКА - 10 шт)	4.59
290	5665230	ASS.MODULAT. VK4105M 5033	модулятор в сборе VK4105M	0
314	8418870	LEAD - SENSING ELECTRODE	кабель датчика пламени	2.56
336	8380680	CLIP-RETAINING - 10PCS	Пружина фиксирующая крепления мотора трехходового клапана (УПАКОВКА - 10 шт)	5.4
337	5647340	MOTORE ELBI	мотор трехходового клапана	0
337	5694580	3 WAY VALVE MOTOR	мотор трехходового клапана	55.48
340	9951690	PRESSURE SWITCH	Прессостат предохранительный системы отопления	25.12
340	5663750	PRESSOSTATO RISCALDAMENTO	Прессостат предохранительный системы отопления	0
421	5408270	O-RING 11,91 X 2,62 NBR - 10PCS	Уплотнение кольцевое 11,91 X 2,62 NBR (УПАКОВКА - 10 шт)	2.08
467	9950310	NUT G 3/4	гайка G3/4	3.71
468	5627970	CONNECTING ELEMENT G 3/4	Ниппель G3/4	5.12
471	5625960	DHW OUTLET	выход системы ГВС из котла	10.69
472	5627990	SANITARY OUTLET PIPE	Трубка выхода системы ГВС из котла	7.41
473	9950300	NUT G 1/2	гайка G1/2	3.19
474	5627980	CONNECTING ELEMENT G 1/2	Ниппель G1/2	4.66
475	5628000	SANITARY INLET PIPE	Труба холодной воды	11.79
478	624480	SANITARY FILTER ASSEMBLY	Фильтр	6.18
479	5405190	O RING FILTER TAP - 10PCS	Уплотнение кольцевое 20,35x1,78 (УПАКОВКА - 10 шт)	1.88
480	5628010	GAS CONNECTING PIPE	труба газовая	17.88
481	5628030	NUT G 3/4	гайка G3/4	4.66

Позиция на чертеже	Артикул	Английское наименование	Русское наименование	Рекомендованная розничная цена в у.е.
490	5625970	DHW INLET TAP WITH FILTER	кран холодной воды с фильтром	53.86
491	5637070	ASS.TAPPO-FILTRO	заглушка/фильтр в сборе	0
491	624440	PLUG G1/2 FILTER ASSEMBLY	заглушка/фильтр в сборе	8
493	605660	FILLING KNOB ASSEMBLY	Ручка наполнения системы	3.16
498	400030	O-RING - 10PCS	уплотнение кольцевое резиновое (УПАКОВКА - 10 шт)	7.6
510	600760	DHW PADDLE ASSEMBLY	затвор ГВС	19.68
511	5404600	O.R. 17,86x2,62 - 10PCS	Уплотнение кольцевое 17,86x2,62 (УПАКОВКА - 10 шт)	2.48
517	5407840	CLIP-PLASTIC	крепежный элемент трубы	1.45
518	5112040	PIN - HINGED FACIA PANEL	Ось L150 мм	2.48
525	8419060	IGNITION UNIT - NAC	Устройство розжига NAC-SIT 0504014	16.39
525	8510910	CABLE-GAS VALVE/IGNITER	Устройство розжига	33
525	8511560	CABLE IGNI. VZ2/10 SAC L=600	Устройство розжига	27.42
528	8435360	NTC SENSOR	датчик температуры (NTC) (накладной)	13.77
624	8435380	FLOW RILEVATOR	датчик Холла в сборе	19.29
715	5402700	O-RING 15,60X1,78 - 10PCS	Уплотнение 15,60X1,78 (УПАКОВКА - 10 шт)	2.84
732	620210	SPRING ASS.	пружина коническая	8.48
739	5116660	BURNER PROTECTION PROFILE	поддон камеры сгорания	19.17
999	8512310	PCB POWER CABLE	Проводка электрическая	4.44
999	8414540	CABLE	Перемычка комнатного термостата	1.41
999	8419080	CABLE - EARTH	Проводка электрическая заземления	3.25
999	8512300	DHW NTC/MOD/H20 PRES	Проводка электрическая	13.76
999	8414620	CABLE	Проводка электрическая кабель питания	7.84
999	8512330	POWER SUPPLY WIRING LUNA3	Проводка электрическая	17.23
999	8512350	CH NTC/TH LIM/TH FLUE CABLE	Проводка электрическая	17.17