Tab 588

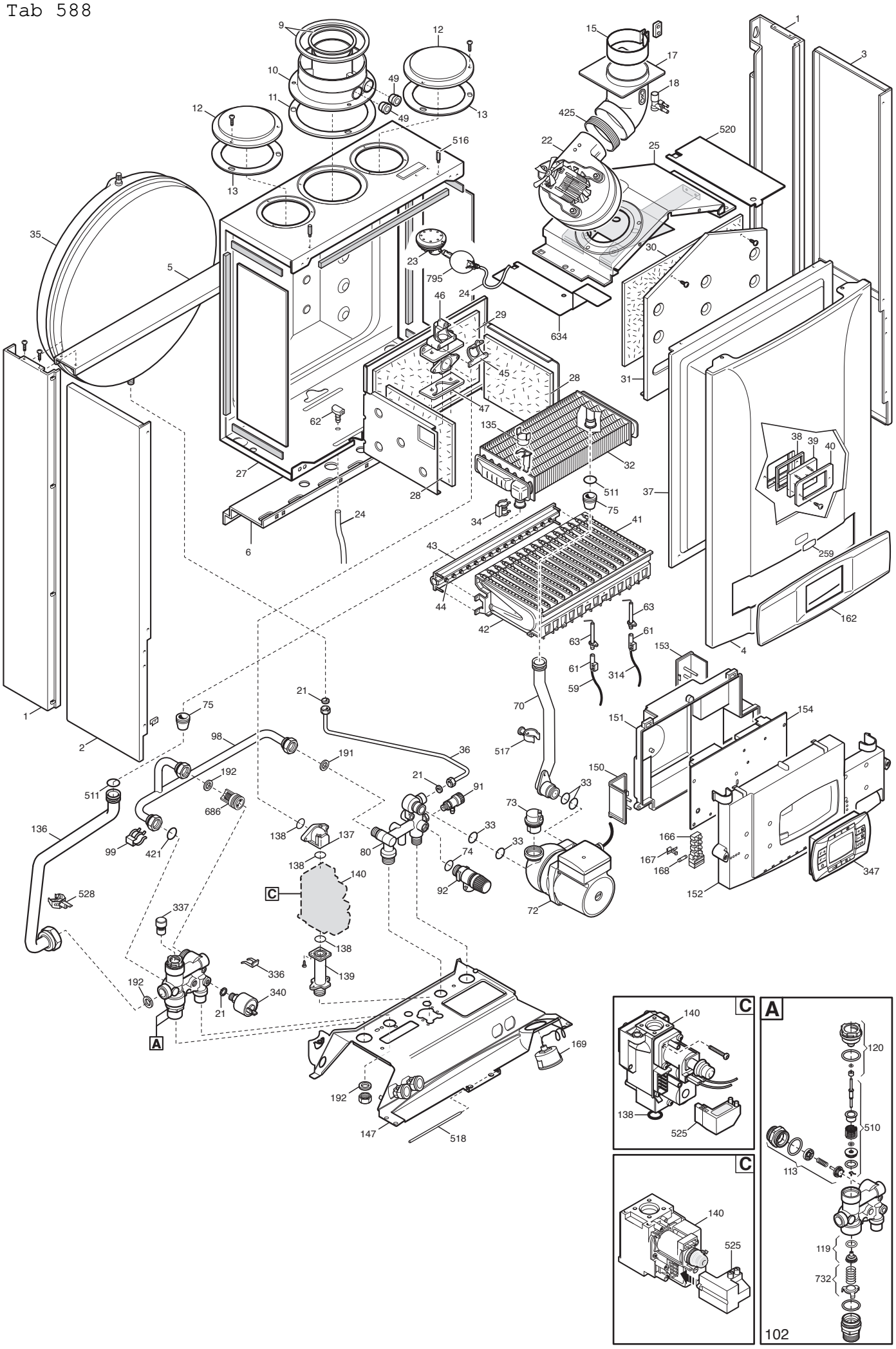
9
12
15
1
3
17
10
49
18
11
49
13
12
425
520
22
25
516
13
35
23
30
5
795
24
46
29
634
45
28
31
47
62
135
38
39
40
32
27
28
511
37
75
24
34
41
6
43
259
44
42
63
162
63
61
4
153
61
314
59
21
70
75
151
154
1
98
36
517
2
191
192
150
21
91
33
511
686
73
136
138
137
166
99
421
80
33
74
167
138
140
168
347
528
C
92
152
72
337
138
336
139
192
340
21
A
169
192
147
518
C
140
138
525
C
140
525
A
120
510
113
119
732
102

Данные о запчастях (116). Изделие - CSE455243583, LUNA-3 COMFORT 1.240 Fi (CSE45524358)

Позиция на чертеже	Артикул	Английское наименование	Русское наименование	Рекомендованная розничная цена в у.е.
1	5683090	SUPPORT FRAME ECO3	рейка крепежная задняя	21.23
2	5681390	LEFT PANEL LUNA 3	Панель в сборе левая	28.16
3	5681380	RIGHT PANEL LUNA 3	Панель правая в сборе	34.63
4	5115970	FRONTAL PANEL LUNA3	Панель передняя в сборе	52.71
5	5110290	BRACKET-UPPER SUPPORT	Планка соединительная боковых панелей	11.61
6	5109640	BRACKET-LOWER SUPPORT	Скоба крепежная нижняя	7.67
9	5108700	RESTRICTOR-AIR INTAKE	Ограничитель забора воздуха	4.38
10	5207060	FLUE ADAPTOR	Адаптер системы удаления продуктов сгорания	22.3
11	5407890	GASKET ADAPTOR	Уплотнение адаптера системы удаления продуктов сгорания	4.52
12	5108690	PLATE BLANKING	заглушка отверстия всасывания воздуха	3.31
13	5407400	SUCTION CAP GASKET - 10PCS	Уплотнение кольцевое (УПАКОВКА - 10 шт)	10.45
15	600530	JOINT ASSEMBLY	кольцо зажимное	4.52
17	5213750	CONVEYOR BEND LUNA3	Устройство вытяжки	14.31
18	5407050	PRESSURE SENSING VENTURI	Устройство Вентури	12.38
21	5402050	GASKET 6,1X11,5X1,5 WRC - 10PCS	Уплотнение плоское кольцевое 6.1X11.5X1.5 (УПАКОВКА - 10 шт)	2.92
22	5653850	FAN - 80	вентилятор	108.94
23	628640	PRESS.SWITCH ASSEMBLY 1.2mbar	Пневмореле	142.19
23	721890800	FLUE PRES.SWITCH 95-115Pa	Пневмореле 95-115Pa	63.6
24	5414320	PIPE-VALVE COMPENS.4,5x8 L=170	Трубка компенсации	4.94
25	5681090	CONVEYOR ASSEMBLY LUNA3	колпак вытяжки в сборе	60.72
27	5681180	COMBUSTION CHAMBER ASS. 24Kw	элемент камеры сгорания	38.28
28	5213190	INSULATING PANEL	термоизоляционная панель боковая	14.7
29	5213290	INSULATION - REAR PANEL	термоизоляционная панель задняя	18.02
30	5213340	INSULATING PANEL	Термоизоляционная панель передняя	18.9
31	5111840	PANEL-COMBUSTION CHAMBER 80	Крышка термоизоляционной панели передняя	21.99
32	620860	H2O/GAS EXCHANGER 24KW+CLIP	Теплообменник основной с клипсами	268.59

Позиция на чертеже	Артикул	Английское наименование	Русское наименование	Рекомендованная розничная цена в у.е.
32	5681190	HEATING EXCHANGER H20/GAS 24Kw	Теплообменник основной	271.29
33	710963000	O-RING 21,5X3 EP70 TFL - 10PCS	Уплотнение кольцевое 21,5X3 (УПАКОВКА - 10 шт)	2.88
34	5113650	PRIMARY EXCHANGER FIXING CLIP	Клипсы крепежные теплообменника	2.83
35	5625570	VESSEL EXPANSION - 8L	Бак расширительный 8 л	98
36	5653290	PIPE - EXPANSION VESSEL	Трубка расширительного бака	8.88
37	5653710	PANEL COMBUSTION BOX FRONT 80	Панель передняя камеры сгорания в сборе	80.39
38	5401610	VIEWING WINDOW GASKET	Уплотнение стекла смотрового	2.83
39	5203930	VIEWING WINDOW	Стекло смотровое	6.05
40	5103360	SURROUND - VIEWING WINDOW	Рамка крепления стекла	5.08
41	5653300	BURNER ASSEMBLY (15 ELEMENTS)	Горелка (15 элементов)	114.11
42	5604090	BURNER ELEMENT	элемент горелки	8.15
43	606140	MANIFOLD - BURNER	Рампа подачи газа с инжекторами	68.7
44	601520	INJECTOR KIT D. 0,74	Инжекторы для сжиженного газа - комплект, диам. 0,74 мм, в упаковке 18 шт.	30.69
44	608440	TRANSFORM. KIT N.G. (18x1,18)	Инжекторы для природного газа (18x1,18) комплект	30.73
45	5407940	GASKET-BURNER MANIFOLD	Уплотнение рампы подачи газа	0.65
46	5657180	ADAPTOR-MANIFOLD	Фланец с прокладкой рампы подачи газа в сборе	11.57
47	5407810	GASKET-MANIFOLD ADAPTOR	Уплотнение рампы подачи газа	0.75
49	5207070	FLUE SAMPLE PLUG	колпачок фланца дымохода	2.7
59	8419050	LEAD - IGNITION ELECTRODE	кабель электрода зажигания	3.26
61	5407830	INSULATION BOOT - ELECTRODE	колпачок электрода изоляционный	1.99
62	5409570	SEALED CHAMBER HOSE ADAPTER	штуцер компенсационной трубки	5.03
63	8422570	ELECTRODE - IGNITION	Электрод розжига (или контроля пламени)	19.46
70	711192200	PUMP/EXCHANGER PIPE ASSEMBLY	Трубка насоса/теплообменника	24.68
70	5688900	PIPE ASSEMBLY PUMP/EXCHANGER	Трубка насоса/теплообменника	0
72	722275900	PUMP 1 SPEED N/E	Насос циркуляционный	220.69
73	607290	AUTOMATIC AIR VENT	воздухоотводчик автоматический	17.13
74	5406360	O-RING 14X1,78 EP - 10PCS	Уплотнение кольцевое (УПАКОВКА - 10 шт)	3.48
75	5404670	GROMMET - PIPE ASSEMBLY	Уплотнение трубки	2.83

Позиция на чертеже	Артикул	Английское наименование	Русское наименование	Рекомендованная розничная цена в у.е.
			теплообменника	
80	5655650	HYDRAULIC INLET ASSY	гидравлический узел подачи	131.29
87	631680	PUMP CONNECTING ELEMENT/OR	Соединительный элемент насоса	9.88
91	5652030	DRAINING TAP	Кран сливной	11.65
92	9951170	SAFETY VALVE 3 BAR	Клапан предохранительный 3 бар	15
98	5672770	BY-PASS PIPE ASSEMBLY	Трубка бай-пасса в сборе	47.51
99	8380850	FIXING CLIP - 10PCS	Клипсы крепежные трубки бай-пасса (УПАКОВКА - 10 шт)	4.6
102	5683540	3 WAY VALVE/MB GROUP LUNA3	клапан 3-ходовой /группа подачи	198.57
113	617100	BY-PASS GR.	бай-пасс в сборе	37.04
119	605760	HYDRAULIC VENTURI ASSEMBLY	тарелочка системы отопления в сборе	8.31
120	600750	SPACER ASSEMBLY	заглушка гидравлической системы	30.55
135	9951610	LIMIT THERMOSTAT 105½C	Термостат предохранительный 105 C	26.04
136	5681010	EXCHANGER/V3V PIPE ASSEMBLY	Трубка теплообменник/трехходовой клапан	0
137	5210700	ELBOW - GAS FLOW OUTLET	соединительный элемент (клапан газовый/рампа)	4.57
138	5402010	O-RING 22.22x2.62 - 10PCS	Уплотнение кольцевое 22,22x2,62 (УПАКОВКА - 10 шт)	2.12
139	5210630	CONNECTOR - GAS VALVE INLET	Патрубок на входе газового клапана	12.57
140	5653610	GAS VALVE	клапан газовый (SIT 845 SIGMA)	147
140	5665220	GAS VALVE	клапан газовый (HONEYWELL VK4105M 5108)	174
147	5683010	CONNECTION TRAVERSE LUNA3	соединительная панель	30.81
150	5412180	TERMINAL BLOCK COVER	крышка терминала	4.33
151	5412250	BOX COVER LUNA3	Крышка задняя электрической коробки	17.83
152	5412490	LUNA3 COMFORT CONTROL PANEL	Крышка декоративная панели управления	17.56
153	5407660	PANEL - ACCESS	кожух клеммной коробки	4.19
154	5687020	PCB LUNA3 COMFORT	Электронная плата (Bertelli) (LUNA3)	210
162	5682660	COVER ASSEMBLY	крышка панели управления	16.46
166	8421590	TERMINAL BLOCK	блок клеммной коробки	9
167	5405340	FUSE HOLDER	держатель плавкого предохранителя	1.32
168	9950580	FUSE	Предохранитель плавкий (2 А- 250 В)	1.87

Позиция на чертеже	Артикул	Английское наименование	Русское наименование	Рекомендованная розничная цена в у.е.
169	9951650	MANOMETER D.40	манометр	25.64
191	5408970	WASHER - SEALING G1/2 - 10PCS	Уплотнение G. 1/2 12x18x2 (УПАКОВКА - 10 шт)	3.64
192	5404650	SEALING WASHER G 3/4 - 10PCS	Уплотнение G. 3/4 17x24x2 (УПАКОВКА - 10 шт)	4.12
259	5681120	BRAND BAXI LUNA3	марка BAXI	3.49
314	8418870	LEAD - SENSING ELECTRODE	кабель датчика пламени	2.56
336	8380680	CLIP-RETAINING - 10PCS	Пружина фиксирующая крепления мотора трехходового клапана (УПАКОВКА - 10 шт)	5.4
337	5213790	OBTURATOR PLUG	блокиратор штока трёхходового клапана	9.27
340	9951690	PRESSURE SWITCH	Прессостат предохранительный системы отопления	25.12
347	5682690	REMOTE CONTROL ASSEMBLY	панель управления выносная	161.18
421	5408270	O-RING 11,91 X 2,62 NBR - 10PCS	Уплотнение кольцевое 11,91 X 2,62 NBR (УПАКОВКА - 10 шт)	2.08
425	5412270	GASKET FAN HT	Уплотнение вентилятора	5.03
510	600760	DHW PADDLE ASSEMBLY	затвор ГВС	19.68
511	5404600	O.R. 17,86x2,62 - 10PCS	Уплотнение кольцевое 17,86x2,62 (УПАКОВКА - 10 шт)	2.48
516	5210670	STUD-FRONT PANEL	стержень	0.74
517	5407840	CLIP-PLASTIC	крепежный элемент трубы	1.45
518	5112040	PIN - HINGED FACIA PANEL	Ось L150 мм	2.48
520	5112050	AIR DEFLECTOR	Регулятор подачи воздуха	5.51
525	8419060	IGNITION UNIT - NAC	Устройство розжига NAC-SIT 0504014	16.39
525	8510910	CABLE-GAS VALVE/IGNITER	Устройство розжига	33
525	8511560	CABLE IGNI. VZ2/10 SAC L=600	Устройство розжига	27.42
528	8435360	NTC SENSOR	датчик температуры (NTC) (накладной)	13.77
634	5115960	LEFT AIR DEFLECTOR LUNA3	левая боковая крышка камеры сгорания	9.5
686	5663020	BY-PASS PLUG ASSEMBLY	Клапан обратный /бай-пасс	3.67
732	620210	SPRING ASS.	пружина коническая	8.48
795	710447300	CONDENSATE TRAP	Конденсатосборник	9.32
999	8512380	REMOTE CONTROL CONN. CABLE	Проводка электрическая контакт Open Therm	4.76
999	8512290	CH NTC/AIR PRESS CABLE	Проводка электрическая низковольтная	19.82
999	8419080	CABLE - EARTH	Проводка электрическая заземления	3.25
999	8414620	CABLE	Проводка электрическая кабель	7.84

Позиция на чертеже	Артикул	Английское наименование	Русское наименование	Рекомендованная розничная цена в у.е.
			питания	
999	8512310	PCB POWER CABLE	Проводка электрическая	4.44
999	8414540	CABLE	Перемычка комнатного термостата	1.41
999	8512770	REMOTE CONTR/TERM.BLOCK CABLE	Проводка электрическая кабель пульт. упр./ клемм. колодка	6.31
999	8512590	CABL. GROUP LUNA3 FF	Проводка электрическая (от разъема платы CN2 к модулятору газового клапана, реле минимального давления, датчику Холла, датчику температуры ГВС).	24.46
999	8512580	SYSTEM WIRING LUNA3 FF	Проводка электрическая (от разъема платы CN1 к насосу и вентилятору)	17.23
999	8512780	REMOTE CONTR/TERM.BLOCK CABL2P	Проводка электрическая кабель ./ клемм. колодка 2-х контакт.	4.41