Tab 487

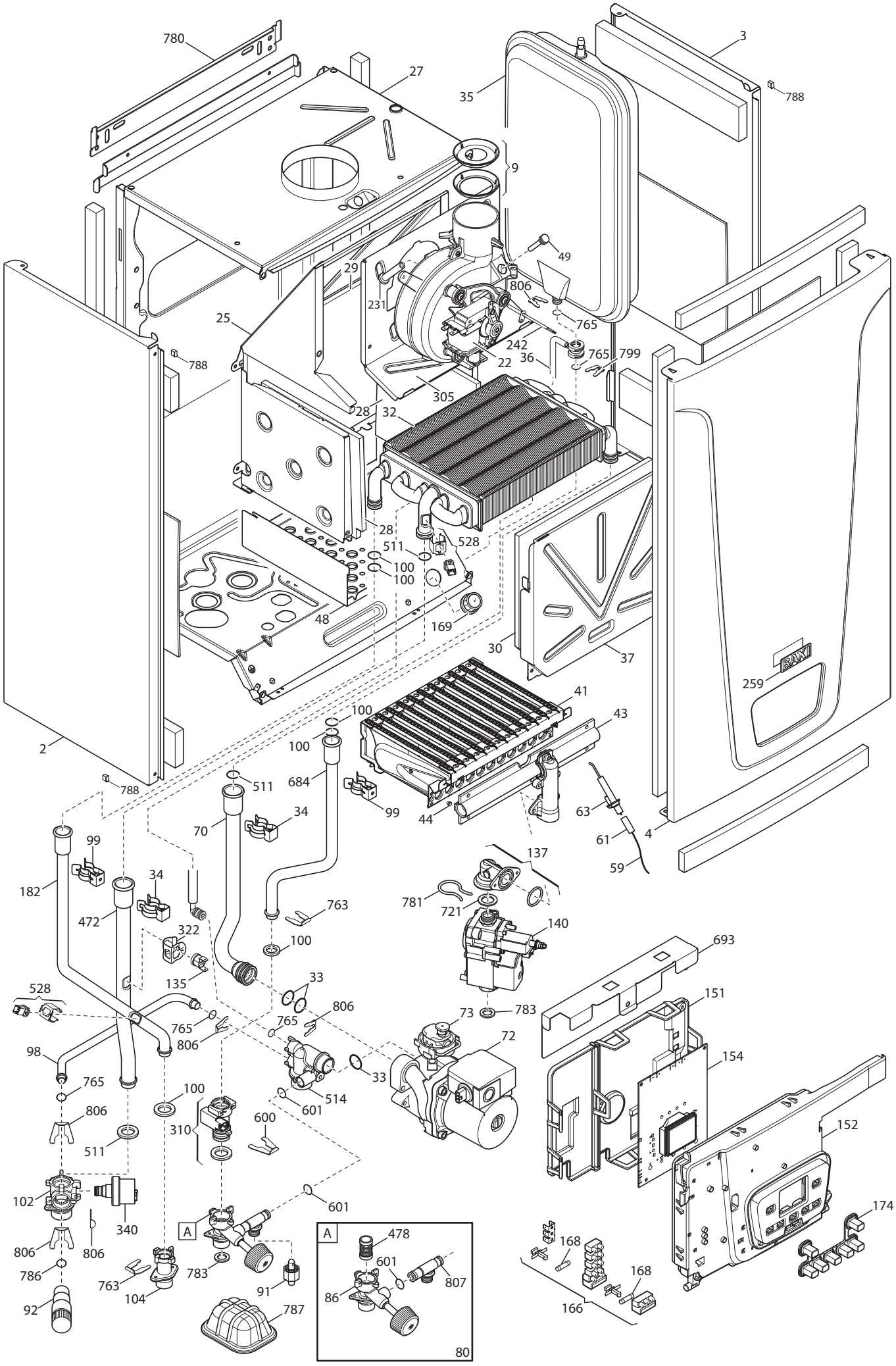
780
27
35
3
788
9
49
29
806
231
765
25
242
22
36
765
799
788
305
28
32
28
511
528
100
100
48
169
30
37
259
41
100
43
100
2
684
511
788
99
44
63
34
70
61
4
59
99
137
182
34
781
721
763
472
322
140
100
693
135
33
528
151
765
806
73
783
765
806
72
98
154
765
100
514
33
601
806
600
310
152
511
102
601
340
174
A
A
478
168
806
806
601
807
786
763
783
86
168
104
91
166
92
787
80

Данные о запчастях (96). Изделие - 711178001, MAIN-5 14 F (7111780)

Позиция на чертеже	Артикул	Английское наименование	Русское наименование	Рекомендованная розничная цена в у.е.
2	767299100	LEFT LATERAL PANEL	Панель в сборе левая	49.97
2	710556300	LEFT PANEL ASSEMBLY	Панель в сборе левая	0
3	767299000	RIGHT LATERAL PANEL	Панель правая в сборе	49.97
3	710556400	RIGHT PANEL ASSEMBLY	Панель правая в сборе	36.08
4	710611500	FRONTAL PANEL ASSEMBLY	Панель передняя в сборе	0
4	767299200	FRONTAL PANEL	Панель передняя в сборе	68.15
9	631950	FLUE RESTRICTOR MAIN5	Ограничитель забора воздуха	8.04
22	710365100	FAN 30W	вентилятор 30W	178.17
25	710808100	COMBUSTION CHAMBER ASSEMBLY	колпак вытяжки камеры сгорания	41.02
27	711249900	C FRAME MAIN5	Каркас	42.02
28	710495700	LATERAL INSULATING PANEL	термоизоляционная панель боковая	14.76
29	710495600	REAR INSULATING PANEL	термоизоляционная панель задняя	18.15
30	710391300	FRONTAL INSULATING PANEL	Термоизоляционная панель передняя	19.69
32	710537600	H2O/GAS EXCHANGER	теплообменник битермический	313.96
33	5403130	ANELLO OR 22X3 EPDM	Уплотнение кольцевое	0
33	710963000	O-RING 21,5X3 EP70 TFL - 10PCS	Уплотнение кольцевое 21,5X3 (УПАКОВКА - 10 шт)	2.88
34	5113650	PRIMARY EXCHANGER FIXING CLIP	Клипсы крепежные теплообменника	2.83
35	710471200	RECT. EXPANSION VESSEL 6L	Бак расширительный 6л	88.29
36	711250900	EXPANSION VESSEL PIPE	Трубка расширительного бака	8.12
37	710795800	SEALED CHAMBER FRONT PANEL	изоляционная панель	78.76
41	710516000	BURNER 11 ELEMENTS	горелка в сборе 11 элементов	107.23
43	711176900	GAS RAMP WITH INJECTORS	Рампа подачи газа с 11 инжекторами d 1,18 b и с поддоном	80.83
44	5209150	INJECTOR D. 1,18 MM	Инжектор для природного газа d 1,18 mm 1 шт. в упаковке	2.39
44	711368500	KIT TRANSF. G31 11X0,77	Инжекторы для сжиженного газа G31 11X0,77	30.69
48	710733000	BURNER TRAY	основание горелки	15.24
49	5409520	HOSE ADAPTER CAP	колпачок фланца дымохода	1.55
59	710696300	IGNITION CABLE L=350	кабель электрода зажигания	9.5
61	5404920	INSULATION BOOT-ELECTRODES	колпачок электрода изоляционный	1.99
63	711333500	ELECTRODE	Электрод розжига и контроля пламени	19.46

Позиция на чертеже	Артикул	Английское наименование	Русское наименование	Рекомендованная розничная цена в у.е.
63	711404900	ELECTRODE	Электрод с кабелем	19.43
63	710523300	ELECTRODE	Электрод розжига (или контроля пламени)	0
70	710538600	PIPE PUMP/EXCHANGER	Трубка насоса/теплообменника	23.98
72	710820200	PUMP WILO WHITE GOOD	Насос циркуляционный 5М	150.06
73	7219215	AIR VENT PUMP	воздухоотводчик автоматический	23.11
73	710139500		ДЕАЭРАТОР НАСОСА WILO	0
80	711251100	FILLING LOOP ASSEMBLY MAIN5	Патрубок входа ГВС	37.86
86	710504000	INLET CORPS/MANOMETER	Гидрогруппа с краном подпитки	0
91	710473500	DRAINING TAP ASSEMBLY	кран слива	11.65
92	710071200	SAFETY VALVE 3 bar	Клапан предохранительный 3 бар	15
98	710415000	BY PASS PIPE ASSY	Трубка бай-пасса в сборе	8.48
99	710679800	FIXING CLIP	Клипсы крепежные трубки бай-пасса	1.19
100	711296900	O-RING 13,94X2,62 TFL - 10PCS	Уплотнение кольцевое 13,94x2,62 (УПАКОВКА - 10 шт)	2.09
100	5402170	OR 13,94X2,62X EPDM WRC	Уплотнение кольцевое 13,94x2,62	0
102	710860100	MR-BY PASS ASSEMBLY	гидравлическая группа	21.6
104	710508300	SANITARY OUTLET CONNECTION	патрубок ГВС выпускной	13.7
135	9951610	LIMIT THERMOSTAT 105½C	Термостат предохранительный 105 C	26.04
137	710585800	CONNECTION GAS VALVE/OR	соединительный элемент газового клапана	9.27
138	5402010	O-RING 22.22x2.62 - 10PCS	Уплотнение кольцевое 22,22x2,62 (УПАКОВКА - 10 шт)	2.12
140	710660400	GAS VALVE VK4105M M-ORING	клапан газовый (VK4105M)	161.62
151	710654600	BOX COVER	кожух электрической коробки	15.41
152	710779300	PRINTED CONTROL PANEL MAIN5	Крышка декоративная панели управления	13.63
152	710626400	CONTROL PANEL MAIN5	Крышка декоративная панели управления	13.24
154	710562000	PCB MAIN	Электронная плата	0
154	766487600	PCB ECO5/MAIN5	Электронная плата ECO5/MAIN5	135.69
154	766077600	PCB HON. ECO5/MAIN5	Электронная плата ECO5/MAIN5	0
154	711377300	PCB MAIN5 ASSEMBLY	Электронная плата	0
154	711476200	PCB HON. ECO5/MAIN5	Электронная плата	0
154	721824700	PCB HON. ECO5/MAIN5	электронная плата	0
166	5688430	TERM.BOARD/DOUBLE FUSE HOLDER	Колодка клемная с предохранителями	10.77
168	9950580	FUSE	Предохранитель плавкий (2 А- 250	1.87

Позиция на чертеже	Артикул	Английское наименование	Русское наименование	Рекомендованная розничная цена в у.е.
			В)	
169	711252300	MAIN5 MANOMETER	манометр	43.44
174	5414010	KEYBOARD ECO4 BAXI	клавиши	10.34
182	710538700	OUTLET DHW BOILER PIPE	Трубка выхода горячей воды	18.58
231	710452800	FLUE INTAKE	штуцер для анализа продуктов сгорания	2.06
242	710743700	FLUE SENSOR/CABLE	датчик температуры с проводом	27.16
259	710419300	BRAND BAXI	марка BAXI	3.45
305	710495200	FAN BRACKET	площадка для вентилятора	4.44
310	710421000	FLOW SWITCH ON/OFF	датчик протока	33.02
322	710538300	CLIP TH	клипсы крепления термостата перегрева	2.02
340	710371000	PRESSURE H20 SENSOR	Прессостат предохранительный системы отопления	18.47
472	710538500	HEATING FLOW CONNECTING PIPE	Трубка выхода прямой подачи системы отопления	19.12
478	710503300	SANITARY FILTER	Фильтр	3.36
511	5404600	O.R. 17,86x2,62 - 10PCS	Уплотнение кольцевое 17,86x2,62 (УПАКОВКА - 10 шт)	2.48
514	710504600	PUMP FILTER CONNEC.	соединительный элемент насоса	33.96
528	710666500	NTC SENSOR D14	датчик температуры (NTC) (накладной) D14	13.77
600	710045400	CLIP FLAT d.18	клипсы плоская d.18	2.3
601	5408560	O-RING 8,73x1,78 - 10PCS	Уплотнение кольцевое 8,73x1,78 (УПАКОВКА - 10 шт)	1.76
684	710538800	INLET DHW PIPE	Трубка	22.3
693	710783700	PRINTED CNTR. PANEL PROTECTION	накладка защитная панели управления	23.28
721	710660300	OR d.19,3X3,6 HNBR - 10PCS	Уплотнение кольцевое d.19,3X3,6 (УПАКОВКА - 10 шт)	9.52
763	710428300	CLIP FLAT d.14	клипсы d.14	2.07
765	710045700	O-RING d.9,19 X 2,62 - 10PCS	Уплотнение кольцевоеd.9,19 X 2,62 (УПАКОВКА - 10 шт)	2.2
780	710633100	UPPER SUPPORT	планка монтажная	5.83
781	710539600	CLIP GAS PIPE	Скоба патрубка газ. Клапана	2.26
783	710039500	HYDRAULIC GROUP GASKET - 10PCS	Уплотнение гидрогруппы (УПАКОВКА - 10 шт)	3.08
786	710156600	SAFETY VALVE SEAL - 10PCS	Уплотнение сбросного клапан (УПАКОВКА - 10 шт)	9.8
787	710453100	SEAL FILLING TAP	Уплотнение проема крана подпитки	3.78
788	710176000	COMBUSTION CHAMBER GASKET C - 10PCS	Уплотнение (УПАКОВКА - 10 шт)	3.32

Позиция на чертеже	Артикул	Английское наименование	Русское наименование	Рекомендованная розничная цена в у.е.
806	710110600	CLIP d.10 - 10PCS	Скоба d.10 BITRON (УПАКОВКА - 10 шт)	5.07
807	710473600	DRAINING TAP CORPS	Тройник крана подпитки	13.6
999	710672100	LOW VOLT.WIRING 12 PIN	Проводка электрическая низковольтная (Разъем платы X4 к модулятору, датчику NTC, гидр. прессостату, термостату перегрева)	17.49
999	8414540	CABLE	Перемычка комнатного термостата	1.41
999	710672200	LOW VOLT.WIRING 7 PIN	Проводка электрическая низковольтная (Разъем платы X5 к датчику протока, датчику NTC ГВС)	13.73
999	711022600	GAS VALVE CABLE MAIN5	Проводка электрическая высоковольтная газ. клапана (Разъем X1)	11.79
999	711275600	HIGH VOLTAGE WIRING 7P.	Проводка электрическая высоковольтная(Разъем платы X2 - к насосу, вентилятору, питающие провода)	32.95
999	8414620	CABLE	Проводка электрическая кабель питания	7.84