Tab 124

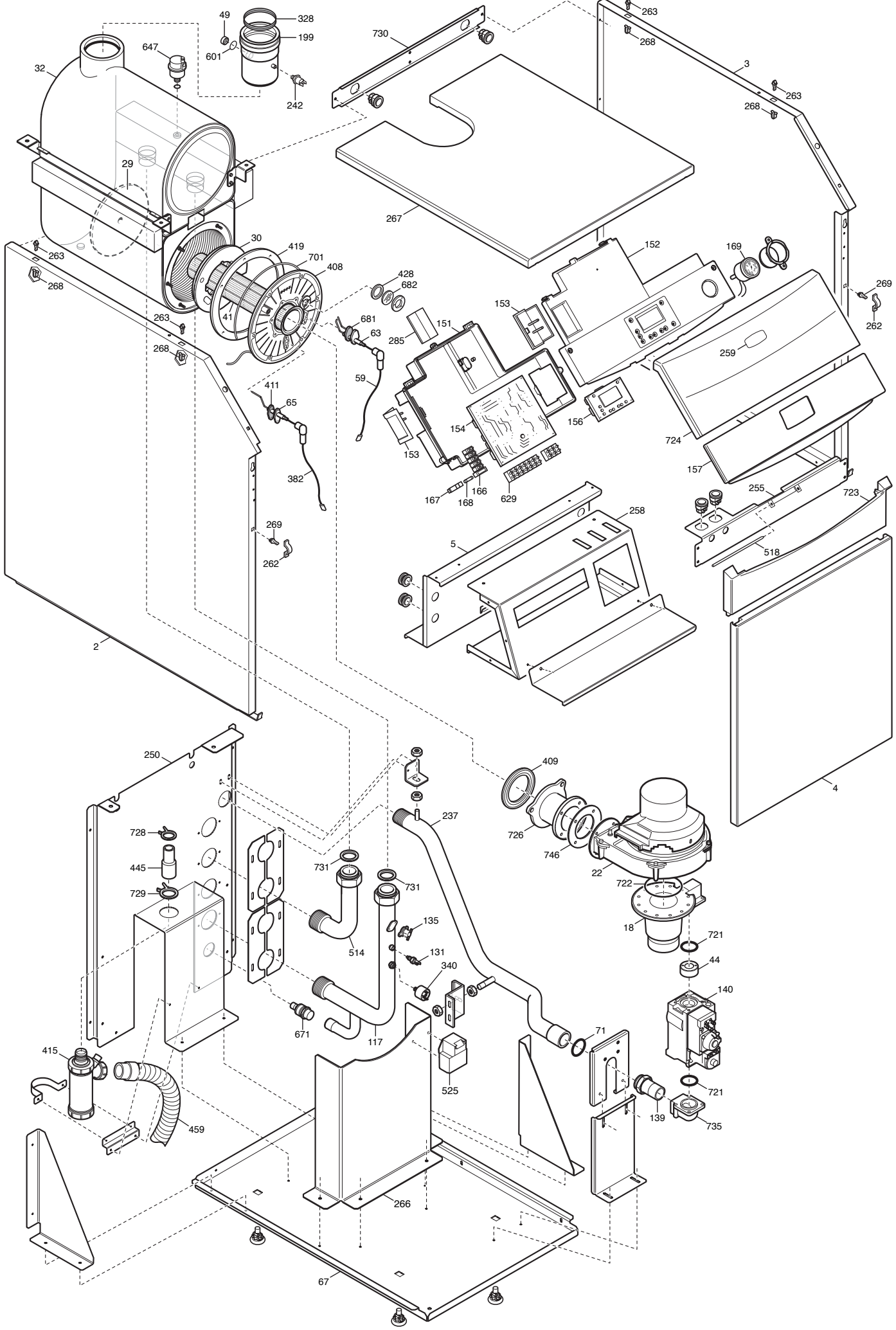
49
328
199
601
242
647
32
730
263
268
3
29
267
30
419
701
408
41
428
682
681
63
59
411
65
382
263
268
263
268
152
169
269
262
153
151
285
259
154
156
724
153
157
167
168
166
629
255
723
258
5
518
269
262
2
4
250
409
237
726
746
22
722
728
445
729
731
731
135
514
131
340
18
721
44
140
671
117
71
415
525
721
139
735
459
266
67

Данные о запчастях (99). Изделие - WHS431100601, POWER HT 1.1000 (WHS43110060)

Позиция на чертеже	Артикул	Английское наименование	Русское наименование	Рекомендованная розничная цена в у.е.
2	619210	LEFT PANEL ASSY 105	Панель в сборе левая	111.47
3	619200	RIGHT PANEL ASSY 105	Панель правая в сборе	111.47
4	619180	DOOR ASSEMBLY FS	Панель передняя в сборе	101.76
5	3110550	PANEL SUPPORT FS	рейка крепежная верхняя	42.37
18	3621230	PRESSURE SENSING VENTURI	Газовоздушный смеситель (устройство Вентури)	100.66
22	3621190	FAN RG 148/1200-3633	вентилятор	466.07
29	711465600	REAR INSULAT. 180x16 ASSEMBLY	панель термоизоляционная задняя	23.65
29	5410450	EXCHANGER REAR INSULATION	термоизоляционная панель задняя	0
30	5410730	INSULATION-BURNER FLANGE	Термоизоляционная панель передняя	31.52
32	3621330	HEAT EXCHANGER ASSEMBLY DUOZ 100 Kw	Теплообменник основной DUOZ 100 Kw	0
41	5670550	BURNER - 55KW	Трубка горелки	91.33
44	624750	TRANSF.NAT.GAS KIT POWER HT100	Комплект для природного газа	20.41
49	5118650	FLUE SAMPLE PLUG AISI 304	колпачок фланца дымохода	8
59	8510970	IGNITION ELECTRODE CABLE	кабель электрода зажигания	8.32
63	710220000	IGNITION ELECTRODE	Электрод розжига	20.88
63	8422830	ELECTRODE - IGNITION	Электрод розжига	0
65	8422840	ELECTRODE - IONIZATION	Электрод контроля пламени	0
65	710220700	IONISATION ELECTRODE	Электрод контроля пламени	15.7
67	3110660	BASE PLATE 105	дно	0
71	3402290	GASKET G1 - 10PCS	Уплотнение G1 (УПАКОВКА - 10 шт)	7
117	3621370	COLLECTOR FLOW POWER HT	Трубка	94.07
131	8434840	NTC SENSOR	датчик температуры (NTC) (погружной)	0
131	8435400	NTC SENSOR	Датчик температуры NTC (погружной)	10.73
135	8630380	LIMIT THERMOSTAT 105C	Термостат предохранительный 105 C	26.04
139	3621250	GAS PIPE POWER HT	Патрубок на входе газового клапана	9.15
140	3621240	GAS VALVE 822 NOVAMIX	клапан газовый (SIT 822 NOVAMIX)	254.24
151	5409590	COVER ELECTRICAL BOX	кожух электрической коробки	18.02
152	3621290	POWER HT CONTROL PANEL	Крышка декоративная панели управления	10.64

Позиция на чертеже	Артикул	Английское наименование	Русское наименование	Рекомендованная розничная цена в у.е.
153	5407660	PANEL - ACCESS	кожух клеммной коробки	4.19
154	3624770	PCB GROUP LMU54D >85KW	Электронная плата PCB GROUP LMU54D	434.64
154	5680190	PCB LMU54 FOR GAS VALVE	Электронная плата SIEMENS LMU 54)	436
156	5669090	P.C.B. DISPLAY	Электронная плата с дисплеем	154.48
157	3621300	POWER HT DOOR ASSEMBLY	крышка панели управления	13.82
166	8421590	TERMINAL BLOCK	блок клеммной коробки	9
167	5405340	FUSE HOLDER	держатель плавкого предохранителя	1.32
168	8422730	FUSE 3,15A 250V	Предохранитель плавкий (3,5 А-250 В)	1.87
169	9951020	ASS.MANOMETRO C/SUPPORTO	манометр с креплением	0
169	9951830	PRESSURE GAUGE	манометр	43.41
199	3622470	FLUE DISCHARGE DUCT	труба дымовая внутренняя	151.47
237	3621350	GAS PIPE POWER HT 100KW	Трубка входа газа	0
242	8435330	FLUE SAFETY THERMOSTAT 85½C	Термостат предохранительный отходящих газов 85 С (датчик тяги)	28.57
250	3110520	BACK PLATE	нижняя часть задней панели корпуса	138.55
255	3110620	TOP PANEL SUPPORT	нижняя планка котла	34.58
258	3110560	CONTROL PANEL HOUSING	каркас панели управления	0
259	3621320	BRAND BAXI POWER HT	марка BAXI	12.13
262	3400400	CLIP - DOOR PANEL - FEMALE - 10PCS	крепление для панелей котла (внутренний элемент) (УПАКОВКА - 10 шт)	9.12
263	3400390	CLIP - TOP PANEL - MALE - 10PCS	крепление для панелей котла (внешний элемент) (УПАКОВКА - 10 шт)	3.36
266	3110490	HEAT EXCHANGER SUPPORT PLATE	Стенка камеры сгорания передняя	31.27
267	3110700	TOP PANEL FS 105	панель верхняя	80.05
268	3400380	CLIP - SIDE PANELS - FEMALE - 10PCS	крепление для панелей котла (внешний элемент) (УПАКОВКА - 10 шт)	3.88
269	3400410	FASTENING M	крепление для панелей котла (внутренний элемент)	0
269	3402700	CLIP - SIDE PANELS - MALE - 10PCS	крепление для панелей котла (внутренний элемент) (УПАКОВКА - 10 шт)	2.68
285	5409600	TERMINAL BOARD COVER	крышка клеммной колодки	2.89
328	3402270	GASKET	Уплотнение	5.83
340	5663750	PRESSOSTATO RISCALDAMENTO	Прессостат предохранительный системы отопления	0

Позиция на чертеже	Артикул	Английское наименование	Русское наименование	Рекомендованная розничная цена в у.е.
340	9951690	PRESSURE SWITCH	Прессостат предохранительный системы отопления	25.12
382	8511130	FLAME SENSING CABLE	Проводка электрическая датчик пламени	11.24
382	8419910	FLAME SENSING ELECTRODE CABLE	кабель электрода зажигания	0
408	3202930	COMBUSTION CHAMBER UPPER COVER	Крышка камеры сгорания передняя	43.09
409	710624300	BURNER GASKET HT	Уплотнение горелки	2.97
409	5410740	BURNER CONNECTION GASKET	Уплотнение	0
411	710185200	FLAME SENSING ELEC.GASKET	Уплотнение датчика пламени	1.1
411	5409110	FLAME SENSING ELEC.GASKET	Уплотнение датчика пламени	0
415	3621200	CONDENSATE TRAP	Сифон	40
419	5410810	COMBUSTION CHAMBER GASKET	Уплотнение камеры сгорания	0
419	711405000	COMBUSTION CHAMBER GASKET	Уплотнение камеры сгорания	8.72
428	5409290	GASKET	Уплотнение	1.58
445	3402160	CONDENSED DISCHARGE PIPE	Трубка силиконовая	6.05
459	3402170	CONDENSED DISCHARGE PIPE BLACK	Трубка пластиковая	1.68
514	3621360	COLLECT. RETURN POWER HT	коллектор возврата	41.5
518	5107180	PIN-HINGED FACIA PANEL 28/28I	стержень панели управления	1.72
525	8435220	ZAG 2V IGNITOR	Устройство розжига	27.47
601	5408560	O-RING 8,73x1,78 - 10PCS	Уплотнение кольцевое 8,73x1,78 (УПАКОВКА - 10 шт)	1.76
629	8420770	TERMINAL BOARD	блок клеммной колодки	3.45
647	5652730	AUTO AIR VENT	воздухоотводчик автоматический	12.91
671	5646780	DRAINING TAP G 1/2 (COPPER)	Кран сливной G 1/2	15.5
681	5409120	IGNITION ELECTRODE PROTECTION CAP	Уплотнение	0
681	710185300	IGNITION ELECTRODE GASKET	Уплотнение электрода розжига	2.02
682	5211800	FLAME INSPECTION	Стекло смотровое	2.84
701	5212780	GASKET D.6	Шнур изоляционный D6X615 мм	1.99
721	3400430	GAS VALVE O-RING (UPPER) - 10PCS	Уплотнение кольцевое газового клапана (UPPER) (УПАКОВКА - 10 шт)	2.56
722	3402100	O-RING 70X3 - 10PCS	Уплотнение (УПАКОВКА - 10 шт)	4.32
723	3402120	LOWER CONTROL PANEL FACIA	разделительная панель	7.72
724	3402130	UPPER CONTROL PANEL FACIA	Панель верхняя для Power HT	16.04
726	3202940	FAN MANIFOLD FS 90-105	Фланец вентилятора	29.01

Позиция на чертеже	Артикул	Английское наименование	Русское наименование	Рекомендованная розничная цена в у.е.
728	8380880	SPRING D26 - 10PCS	Пружина (УПАКОВКА - 10 шт)	10.42
729	8380910	SPRING D32	Хомут трубный зажимной пружинный D32	1.11
731	3402200	GASKET 32X39X2 - 10PCS	Уплотнение 32X39X2 (УПАКОВКА - 10 шт)	8
735	3201550	GAS VALVE CONNECTOR 3/4	Патрубок соединительный	11.57
746	5410900	VENTURI GASKET	Уплотнение вентилятора	3.89
999	8611010	POWER SUPPLY WIRING	Провод электрический медный изолированный трехжильный 3X1 мм без коннекторов 2500 мм до 230 В.	12.01
999	8510440	WIRING - TANK	Проводка электрическая к коннектором от разъема платы X10-05 к датчику ГВС	1.77
999	5663850	WIRING THERMOSTAT PREDISP.	Проводка электрическая термостат	25.92
999	8419950	WIRING PCB INPUT	Проводка электрическая с коннектором от входной колодки к разъему платы X1-01	7.29
999	8419990	DISPLAY P.C.B. WIRING	Провод электрический (шлейф) дисплея с коннекторами от разъема X30	9.11
999	8612050	FAN PROBE DETECTION FLAME	Проводка электрическая	27.2
999	8612090	FAN WIRING 230V	Проводка электрическая вентилятора	28.08
999	8612060	GAS VALVE FEEDING WIRING	Проводка электрическая газового клапана Power HT	19.06
999	5670810	WIRING - PUMPS	Проводка электрическая циркуляционного насоса	5.15