Tav. n° 1

10 L - 15 L c/r

10 L - 15 L with adjustable thermostat

BAXI

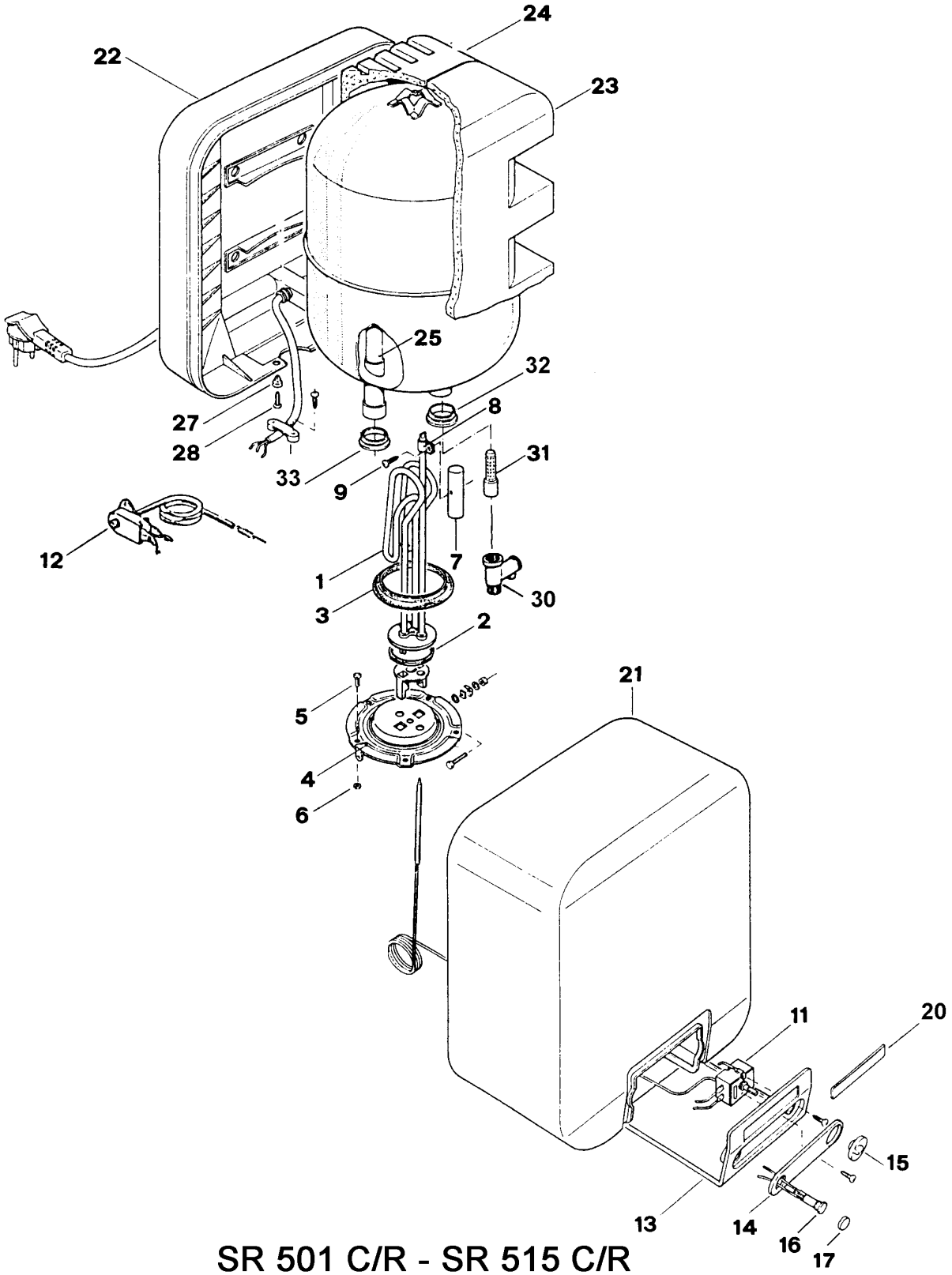

SR 501 C/R - SR 515 C/R

Данные о запчастях (37). Изделие - RSA315022521, SR 515C/R

Позиция на чертеже	Артикул	Английское наименование	Русское наименование	Рекомендованная розничная цена в у.е.
2001	8434970	HEATING ELEM. 230V/1200W 10X05	Элемент нагревательный 230V/1200W 10X05	38.78
2001	8434990	HEATING ELEMENT 225V - 1200W	Элемент нагревательный 230V/1200W 10X05	0
2002	7208320	HEATING ELEMENT GASKET	Уплотнение нагревательного элемента	3.19
2003	7212280	FLANGE GASKET 10-15-30 L.	Уплотнение фланцевое	7.19
2004	7223521	FLANGE 10-15-30 L.	Фланец (10-15-30л)	18.37
2005	8101190	RECTANGULAR HEAD SCREW M6 X 20 - 10PCS	Винт крепления фланца (УПАКОВКА - 10 шт)	10.42
2006	1340310	FIXING NUT M6	гайка М6 для фиксации фланца	0.72
2007	7223040	ANODE 20 X 70	Анод магниевый	8.82
2008	7223060	ANODE FIXING ELEMENT D. 10	клипсы крепежная анода	1.45
2009	8101151	ANODE FIXING SCREW	Винт крепежный анода М5 X 12	0
2011	8431710	CONTROL REGULATING THERMOSTAT		0
2012	8433480	SAFETY THERMOSTAT		0
2013	7218120	CONTROL BOX	Крышка пластиковая(15л)	0
2014	7215921	PRINTED PLATE	Пластина крышки передняя	0
2015	7215830	KNOB	Ручка регулировочная	0
2016	8411561	PILOT LAMP/TEMP.LIMITER CABLE	лампочка-индикатор с проводкой	6.9
2016	8421030	GREEN PILOT LAMP		5.03
2017	8422680	GREEN CAP	Стекло лампочки-индикатора	2.16
2020	7601340	PRINTED BRAND		0
2020	7227070	PRINTED BRAND		0
2021	7227420	FRONTAL SHELL 15L	передняя часть кожуха (15л)	35.18
2022	7216360	REAR SHELL	задняя часть кожуха (15л)	35.18
2023	7221990	FRONT INSULATION		0
2023	7221992	FRONT INSULATION		0
2024	7217990	REAR INSULATION		0
2024	7217992	REAR INSULATION		0
2025	7601080	SHEATH PIPE ASS.10/15 LT.	Гильза	9.44
2027	8380261	FEMALE THREAD	гайка	0.28
2028	8101610	BLACK SCREW	Винт крепежный кожуха	0.28
2030	7601930	SAF.VALVE 8barG1/2 MF NO LEVER		23.87
2031	7210090	JET BREAKER -MOPLEN 56OD-	рассекатель	3.36
2032	7222691	BLUE RING	кольцо голубое	0.96

Позиция на чертеже	Артикул	Английское наименование	Русское наименование	Рекомендованная розничная цена в у.е.
2033	7222701	RED RING	кольцо красное	0.92
9999	609510	ENAMELL.15L.TANK WITH INSULAT.	бак эмалированный с термоизоляцией	81
9999	7208070	PIPE SHEATHING	оболочка трубки выхода горячей воды	2.7
9999	7220801	BRACKET B		0
9999	7223681	BRACKET A		0