Baxi Pro 9

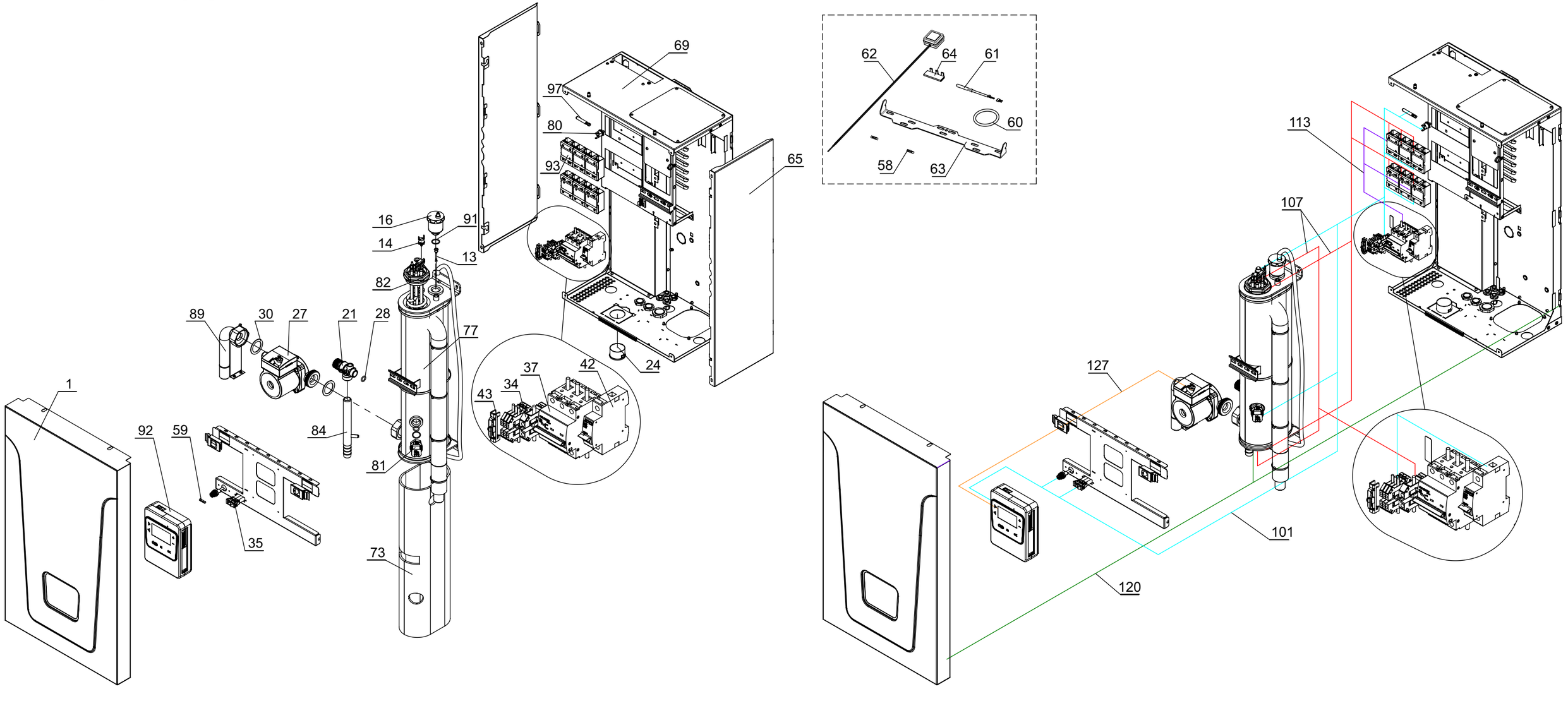
69
97
80
93
65
62
64
61
60
58
63
16
91
14
13
82
89
30
27
21
28
77
37
42
34
43
24
1
92
59
84
81
35
73
113
107
127
101
120

Данные о запчастях (35). Изделие - E840330901, Ampera PRO 9 (E8403309)

Позиция на чертеже	Артикул	Английское наименование	Русское наименование	Рекомендованная розничная цена в у.е.
1	BX4991100230	Крышка кожуха BAXI Ampera PLUS, PRO (Лицевая панель)	Крышка кожуха BAXI Ampera PLUS, PRO (Лицевая панель)	62.77
13	BX4991100013	Датчик температуры погружной (в гильзу)	Датчик температуры погружной (в гильзу)	12.07
14	BX4991100014	Термостат перегрева Baxi Ampera	Термостат перегрева Baxi Ampera	9.57
16	BX4991100016	Воздухоотводчик автоматический G 1/2	Воздухоотводчик автоматический G 1/2	13.04
21	BX4991100021	Клапан предохранительный клапан 3 bar G 1/2	Клапан предохранительный клапан 3 bar G 1/2	22.83
24	BX4991100024	Манометр d40mm, 0-4 бар, G 1/4	Манометр d40mm, 0-4 бар, G 1/4	17.66
27	BR3630062301	Насос циркуляционный BSR 25/60 S 130	Насос циркуляционный BSR 25/60 S 130	64.13
28	BX4991100228	Уплотнение кольцевое 012-016-25-2-2	Уплотнение кольцевое 012-016-25-2-2	0.98
30	BX4991100030	Уплотнение плоское кольцевое, 1 1/2(32x44), S=2мм	Уплотнение плоское кольцевое, 1 1/2(32x44), S=2мм	0.98
34	BX4991100034	Зажим клеммный провода нейтрали ЗНИ 10 с заглушкой	Зажим клеммный провода нейтрали с заглушкой	2.77
35	BX4991100035	Переключатель клавишный BAXI Ampera	Переключатель клавишный BAXI Ampera	2.61
37	BX4991100037	Выключатель защитный автоматический BAXI Ampera 25A	Выключатель защитный автоматический BAXI Ampera 25A	25.16
42	BX4991100042	Независимый расцепитель BAXI Ampera DC 12V	Независимый расцепитель BAXI Ampera DC 12V	25.16
43	BX4991100043	Ограничитель для DIN-рейки	Ограничитель для DIN-рейки	1.03
58	BX4991100058	Предохранитель 2A / 250V 5x20	Предохранитель 2A / 250V 5x20	0.87
59	BX4991100059	Предохранитель 4A / 250V 5x20	Предохранитель 4A / 250V 5x20	0.87
60	BX4991100060	Уплотнение кольцевое силиконовое G2	Уплотнение кольцевое силиконовое G2	1.2
61	BX4991100061	Датчик температуры воды BAXI Ampera	Датчик температуры воды BAXI Ampera	18.42
62	BX4991100062	Датчик температуры воздуха BAXI Ampera	Датчик температуры воздуха BAXI Ampera	9.57
64	BX4991100064	Перемычка	Перемычка	1.03
65	BX4991100234	Крышка кожуха боковая распашная BAXI Ampera PRO 9-24	Крышка кожуха боковая распашная BAXI Ampera PRO 9-24	50.22
69	BX4991100239	Основание кожуха BAXI Ampera PRO 9 с радиаторм	Основание кожуха BAXI Ampera PRO 9 с радиаторм	69.62
80	BX4991100250	Датчик перегрева Baxi Ampera 85°C	Датчик перегрева Baxi Ampera 85°C	9.51
81	BX4991100251	Датчик давления BAXI	Датчик давления BAXI	35.22
82	BX4991100253	"ТЭН-4,5 кВт G2"" (d=7,4) BAXI Ampera"	"""ТЭН-4,5 кВт G2""" (d=7,4) BAXI Ampera"""	55.38

Позиция на чертеже	Артикул	Английское наименование	Русское наименование	Рекомендованная розничная цена в у.е.
89	BX4991100260	Развилка входная BAXI Ampera PRO 9-24	Развилка входная BAXI Ampera PRO 9-24	20.54
91	DU4991100298	Кольцо уплотнительное резиновое, 018-023-30	Кольцо уплотнительное резиновое, 018-023-30	0.43
92	BX4991100262	Контроллер BAXI X-100E	Контроллер BAXI X-100E	234.89
93	BX4991100263	Реле твердотельное BAXI Ampera PRO 9-18 (BSR-1/032F-38 40Z)	Реле твердотельное BAXI Ampera PRO 9-18 (BSR-1/032F-38 40Z)	26.85
97	BX4991100266	Датчик температуры радиатора BAXI Ampera PRO, 0,35м, MF 2x02	Датчик температуры радиатора BAXI Ampera PRO, 0,35м, MF 2x02	15.92
101	BX4991100270	Жгут управления BAXI Ampera PRO 9	Жгут управления BAXI Ampera PRO 9	22.45
107	BX4991100276	Комплект силовых проводов BAXI Ampera PRO 9	Комплект силовых проводов BAXI Ampera PRO 9	17.12
113	BX4991100282	Комплект фазных проводов BAXI Ampera PRO 9	Комплект фазных проводов BAXI Ampera PRO 9	9.13
120	BX4991100289	Комплект проводов заземления BAXI Ampera PRO 9-14	Комплект проводов заземления BAXI Ampera PRO 9-14	3.53
127	BX4991100296	Жгут подключения насоса BAXI Ampera PRO 6-24	Жгут подключения насоса BAXI Ampera PRO 6-24	1.3