Conforme Direttiva:
ROHS 2002/95/CE

BAXI S.p.A. si riserva a termini di legge la proprietà del presente disegno con divieto di riprodurlo o comunicarlo senza la propria autorizzazione.

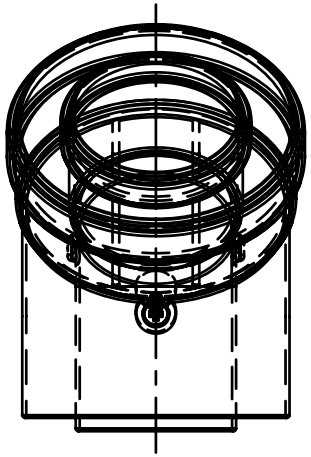

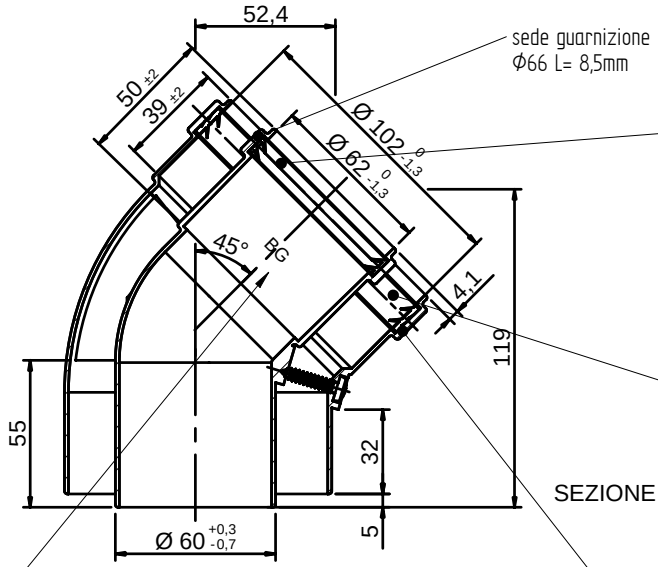

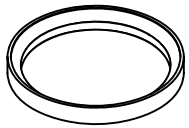

GUARNIZIONE Ø60 - SILICONE
COD. 54.1271.

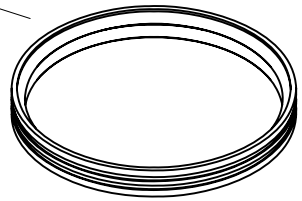

GUARNIZIONE Ø100 - EPDM
COD. 54.1272.

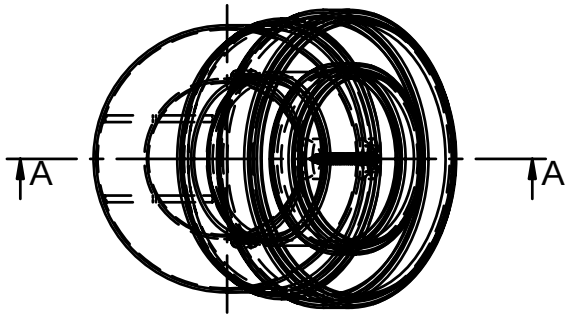

COLORE CURVA
BIANCO COD. RAL 9003

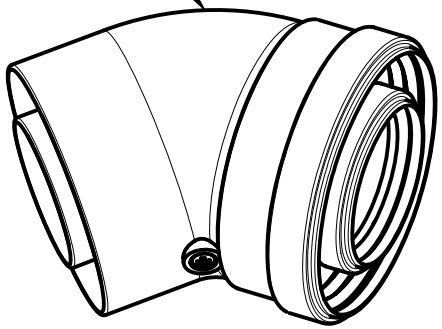

NOTA:

Il kit deve essere fornito completo e assemblato e imballato in scatola in cartone cod. fornitore SCA05004. A cavallo della zona di chiusura della scatola deve essere applicata l'etichetta imballo Ns. cod. 924.602.

MATERIALE: Alluminio Pressofuso

	CURVA 45° COASS. 60/100 SUPPLEMENTARE					
	DENOMINAZIONE	N°	Peso	design.	Materiale codice	Stato
					Disegnato Vivian D.	Data 20-03-2006
					Controllato	Scala 1 : 2
					Sostituisce il	
					Derivato dal	9
					Specifica	8
					MOD. STANDARD EFFICIENCY	7 6 5 4
POS	MODIFICHE	Firma	Richied.	Data		
	BAXI S.p.A.	Emittente DIRS			CODICE 56.8253.	3 2 1 0
		Coimpiegante				

DISEGNO ESEGUITO CON CAD - NON CORREGGERE O MODIFICARE A MANO

Classificazione delle caratteristiche: C = Critica; I = Importante

Classe	1	2	3
		X	

Tolleranze generali: UNI ISO 2768-mK

FORMATO A3 - UNI 936